CORDOLI PORTA-BARRIERE (sezioni)

-ARMATURA- 1:25

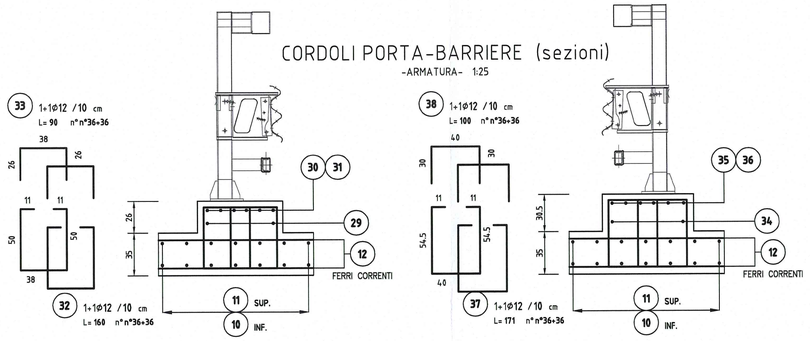

CORDOLO TESTATA (sezione)

-ARMATURA- 1:25

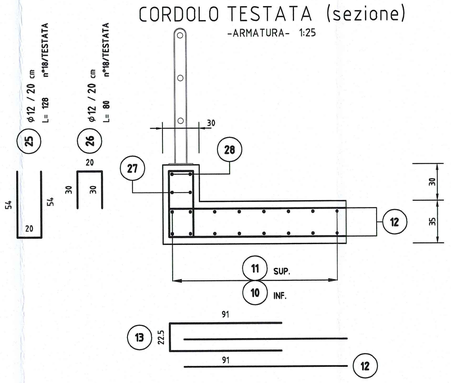

CORDOLI PORTA-BARRIERE (piante)

-ARMATURA- 1:50

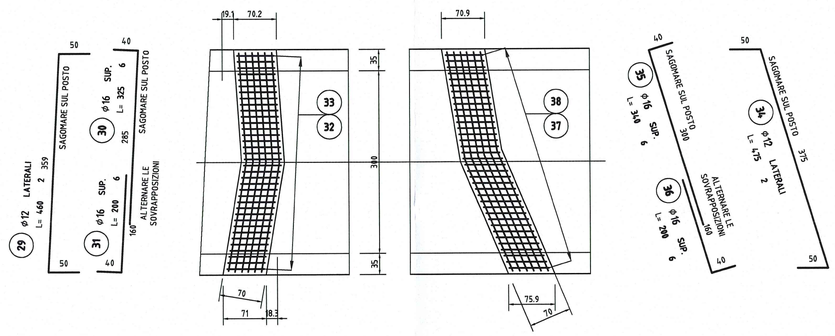

CORDOLO TESTATA (pianta)

-ARMATURA- 1:50

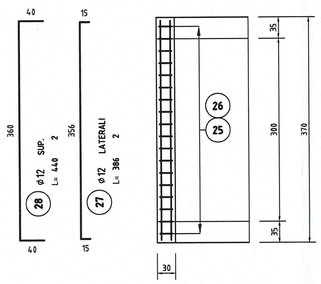

TESTATA (vista frontale)

-ARMATURA- 1:50

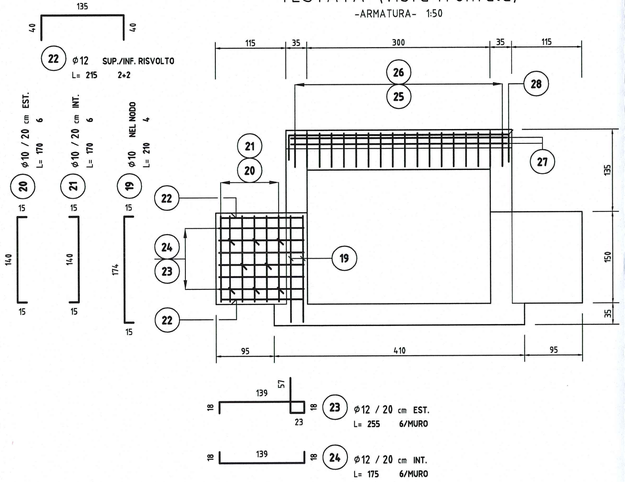

CON LA DICITURA ESTERNO (EST.) SI INTENDE IL LATO TERRENO

QUANDO LA LUNGHEZZA DELLA BARRA (L=) E' INDICATA CONFINATA FRA APICETTE ("-") SIGNIFICA CHE LA LUNGHEZZA E' QUELLA REALE DI TAGLIO

ELABORATI DI RIFERIMENTO

DESCRIZIONE	CODICE
PRESCRIZIONI MATERIALI E NOTE GENERALI	RAAA1EIAPTS00GSP001

NOTE

- TUTTE LE MISURE SONO ESPRESSE IN CENTIMETRI
- GLI ANGOLI DI PIEGATURA E POSIZIONAMENTO DELLE BARRE SONO ESPRESSI IN GRADI SESSADECIMALI
- DIAMETRO MANDRINO DI PIEGATURA BARRE (ove non diversamente specificato): Per Ø ≤ 16 = 4ø; Per Ø > 16 = 7ø
- LE DIMENSIONI INDICATE PER LA SAGOMA DELLE BARRE SONO QUELLE ESTERNE MASSIME

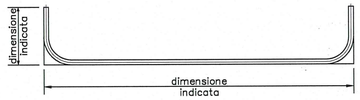

DESCRIZIONE DELLA MODIFICA:
Allungamento tombino, modifica cordoli porta-barriere

KEY-PLAN

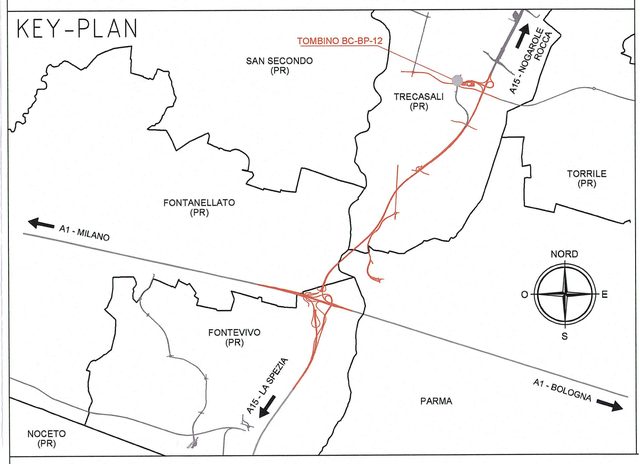

Committente:

AUTOCAMIONALE DELLA CISA S.p.A.
Via Camboara 26/A - Frazione Ponte Taro - 43015 NOCETO (PR)

Impresa Esecutrice:

PIZZAROTTI FONDATA NEL 1910

AUTOSTRADA DELLA CISA A15
RACCORDO AUTOSTRADALE A15/A22
CORRIDOIO PLURIMODALE TIRRENO-BRENNERO
RACCORDO AUTOSTRADALE FRA L' AUTOSTRADA DELLA CISA-FONTEVIVO (PR) E L' AUTOSTRADA DEL BRENNERO-NOGAROLE ROCCA (VR). I LOTTO.

C.U.P. G61B04000060008 | C.I.G. 307068161E

PROGETTO ESECUTIVO

AUTOCAMIONALE DELLA CISA S.p.A.
Il Direttore TIBRE: | Il Responsabile del Procedimento: | Il Presidente:

IMPRESA PIZZAROTTI & C. S.p.A.
Il Direttore Tecnico: IMPRESA PIZZAROTTI & C. S.p.A. Il Responsabile Ufficio di Progetto Dott. Ing. Luca Bondanelli

Il Geologo: NA

PROGETTAZIONE DI:
PIZZAROTTI FONDATA NEL 1910
A.T.I.: idroesse engineering MANDATARIA | ROCKSOIL S.p.A. MANDANTE | ViA ENGINEERING S.r.l. MANDANTE

Il Progettista:
Ing. Fabio Nigrelli
Ordine degli Ingegneri della Provincia di Palermo n. 3581

Coordinatore per la Sicurezza in fase di Progettazione:
Ing. Giovanni Maria Cepparotti
Ordine degli Ingegneri della Provincia di Viterbo n. 392

Consulenza specialistica a cura di:
NA

Progettista Responsabile Integrazione Prestazioni Specialistiche:
Impresa Pizzarotti & C. S.p.A.
Ing. Pietro Mazzoli
Ordine degli Ingegneri della Provincia di Parma n.821
S.E. Ing. PIETRO MAZZOLI IMPRESA PIZZAROTTI ISCRITTO ORDINE INGEGNERI PARMA n.821

Titolo Elaborato:
Asse Principale
Tombini scatolari
Tombino scatolare PC-BP-12 - 300x220 cm - raccordo S.P.10 Cispadana - Accesso fondo
Armature - Tav. 2/2

Data Emissione Progetto: 18/03/2014
Scala: VARIE

Identif. Elaborato:

N.RO IDENTIFICATIVO	CODICE COMMESSA	LOTTO	FASE	ENTE	AMBITO	CAT. OPERA	N.RO OPERA	PARTE OPERA	TIPO DOC.	N.RO PROGR. DOC.	REVISIONE
	RAAA	1	E	I	AP	TS	30	S	AR	002	B

Rev.	Data	DESCRIZIONE REVISIONE	Redatto	Controllato	Approvato
B	10/12/2014	OSSERVAZIONI CONSORZIO DI BONIFICA PARMENSE prot. n°7978 del 04 dic. 2014	VENTURA	NIGRELLI	MAZZOLI
A	09/06/2014	REMISSIONE PROGETTO ESECUTIVO	F. LANDO	NIGRELLI	MAZZOLI