PIANTA TIPO PIAZZOLA TORRE FARO
(scala 1:50)

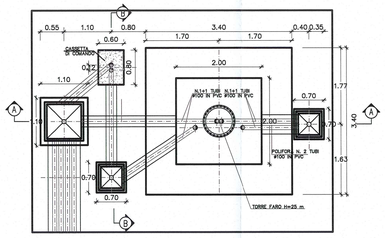

SEZIONE A–A
(scala 1:50)

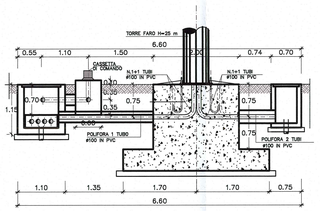

BLOCCO DI FONDAZIONE – TORRE FARO ILLUMINAZIONE NEI PM –CARPENTERIA
(scala 1:20)

PIANTA

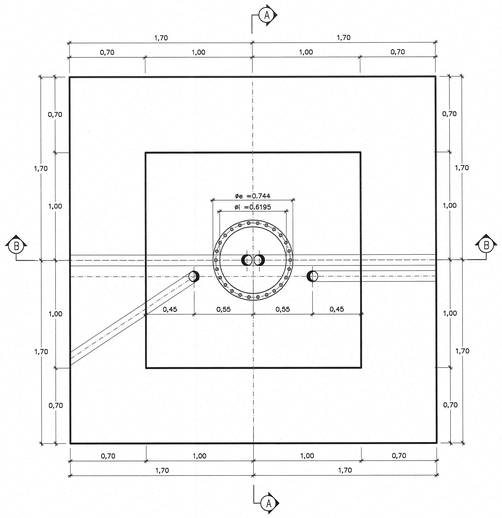

SEZIONE "A–A"

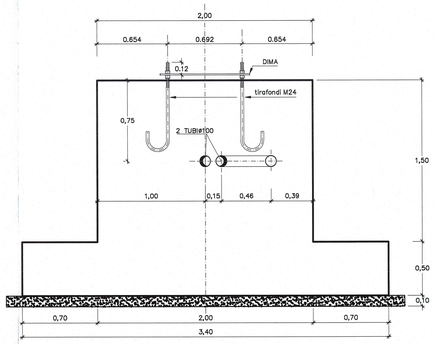

SEZIONE "B–B"

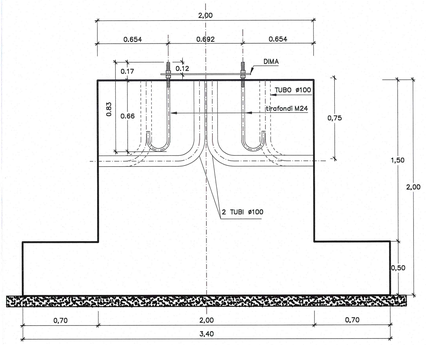

BLOCCO DI FONDAZIONE – TORRE FARO ILLUMINAZIONE NEI PM –ARMATURA – (misure espresse in cm)
(scala 1:20)

PIANTA

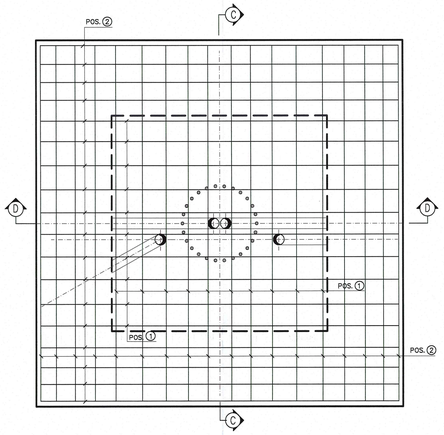

SEZIONE "D–D"

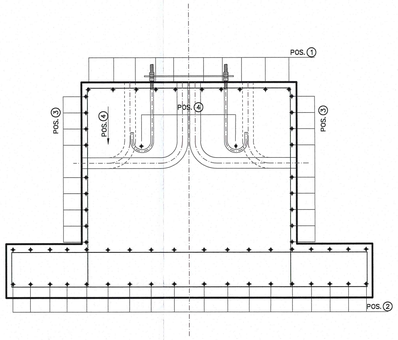

SEZIONE "C–C"

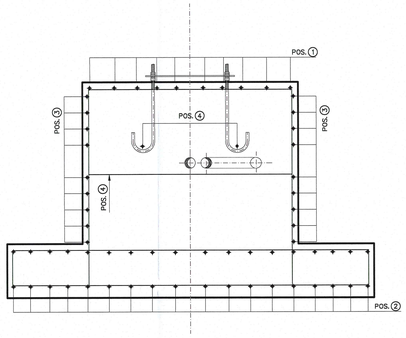

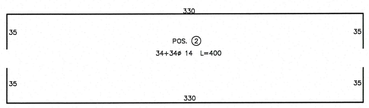

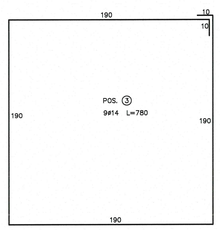

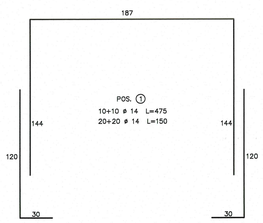

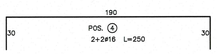

PIASTRA DI BASE
(misure espresse in mm)
(scala 1:10)

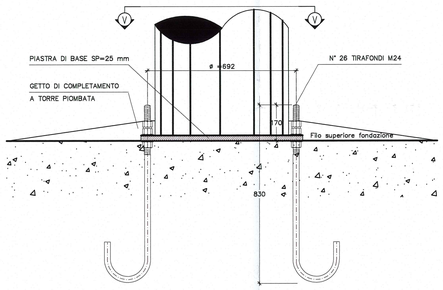

SEZ. "V–V"

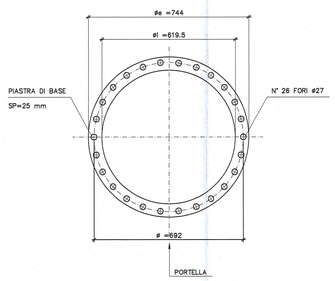

DIMA
(misure espresse in mm)
(scala 1:10)

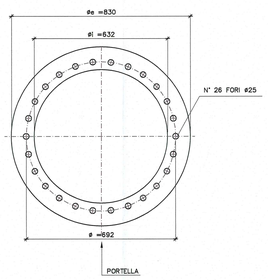

MATERIALI

NOTA MATERIALI OPERE IN C.A.:
- CLS PER OPERE DI FONDAZIONE Rck>= 30N/mmq
  CLASSE DI ESPOSIZIONE UNI EN 206 XC2
  CLASSE DI CONSISTENZA S4
- CLS PER OPERE DI ELEVAZIONE Rck>= 30N/mmq
  CLASSE DI ESPOSIZIONE UNI EN 206 XC1
  CLASSE DI CONSISTENZA S4
- ACCIAIO PER ARMATURE B450 C (Fyk=4N)
- LE SOVRAPPOSIZIONI DEI FERRI D'ARMATURA DOVRANNO ESSERE NON INFERIORI A 40 DIAMETRI (OVE NON DIVERSAMENTE SPECIFICATO)
  Es: ø16– > LUNGHEZZA SOVRAPPOSIZIONE > 64cm
- LE BARRE CORRENTI DOVRANNO ESSERE RIDOTTE ALLE ESTREMITA'

NOTA MATERIALI CARPENTERIA METALLICA:
– MATERIALI DEVONO RISPONDERE ALLE NORME:
UNI, UNI EN, UNI EN/V
UNI EN 1993–1–1 (EUROCODICE 3)
UNI EN 10025, IN PARTICOLARE:
  UNI EN 10025–1 (APRILE 2005) PRODOTTI LAMINATI A CALDO PER IMPIEGHI STRUTTURALI–CONDIZIONI TECNICHE GENERALI DI FORNITURA
  UNI EN 10025–1 (APRILE 2005) PRODOTTI LAMINATI A CALDO DI ACCIAI PER IMPIEGHI STRUTTURALI
UNI EN 10210–1 (NOVEMBRE 2006) PROFILATI CAVI FINITI A CALDO DI ACCIAIO NON LEGATO E A GRANA FINE PER IMPIEGHI STRUTTURALI PER PLASTRE E TRAVI.
- PROFILATI A CALDO DI ACCIAIO S 275 JR (Fy430 B) per strutture interne
- PROFILATI A CALDO DI ACCIAIO S 275 J0 (Fy430 C) per strutture esposte agli agenti atmosferici
- FAZZOLETTI, PIASTRE, NERVATURE E FLANGE DI ACCIAIO CALDATO Fy430 B/C (S 275 JR/J0)
- BULLONI VITE CLASSE 8.8

– SALDATURE:
- LE SALDATURE DOVRANNO ESSERE A COMPLETO RIPRISTINO DELLA SEZIONE RESISTENTE E DEL TIPO A PIENA PENETRAZIONE
- NEL PROGETTO COSTRUTTIVO DI OFFICINA DOVRANNO ESSERE CHIARAMENTE ESPLICITATE E DESCRITTE TUTTE LE SALDATURE
- LE SALDATURE DEVONO OSSERVARE LE PRESCRIZIONI DELLE NORME UNI, UNI EN, EN, UNI EN ISO E IN PARTICOLARE LE NORME EN 1993–1–8, UNI EN 12345.
  IL CORDONE DI SALDATURA DEVE ESSERE SEMPRE CONTINUO, ESEGUITO CON DUE O PIU' PASSATE A SECONDA DELLO SPESSORE E DI SPESSORE DI GOLA PARI A 1,3 VOLTE LO SPESSORE DEL PIU' SOTTILE ELEMENTO COLLEGATO DALLA SALDATURA

– FORATURA:
IL DIAMETRO DEL FORO USUALE A:
- DIAMETRO NOMINALE DEL BULLONE (<= 14mm) +1mm.
- DIAMETRO NOMINALE DEL BULLONE (16–24mm) +2mm.
- DIAMETRO NOMINALE DEL BULLONE (> 24mm) +3mm.

Committente:

AUTOCAMIONALE DELLA CISA S.p.A.
Via Camboara 26/A - Frazione Ponte Taro - 43015 NOCETO (PR)

Impresa Esecutrice:

PIZZAROTTI FONDATA NEL 1910

AUTOSTRADA DELLA CISA A15
RACCORDO AUTOSTRADALE A15/A22
CORRIDOIO PLURIMODALE TIRRENO-BRENNERO
RACCORDO AUTOSTRADALE FRA L' AUTOSTRADA DELLA CISA-FONTEVIVO (PR) E L' AUTOSTRADA DEL BRENNERO-NOGAROLE ROCCA (VR). I LOTTO.

C.U.P. G61B04000060008 | C.I.G. 3706816 1E

PROGETTO ESECUTIVO

AUTOCAMIONALE DELLA CISA S.p.A.
Il Direttore Tecnico: | Il Responsabile del Procedimento: | Il Presidente:

IMPRESA PIZZAROTTI & C. S.p.A.
Il Direttore Tecnico: IMPRESA PIZZAROTTI & C. S.p.A. Il Responsabile di Progetto Dott. Ing. Luca Bondanelli
Il Geologo:

PROGETTAZIONE DI:
PIZZAROTTI FONDATA NEL 1910
A.T.I.: idroesse engineering MANDATARIA | ROCKSOIL S.p.A. MANDANTE | VIA S.r.l. MANDANTE

Il Progettista: Ing. Fabio Nigrelli
Ordine degli Ingegneri della Provincia di Ravenna n. 581

Coordinatore per la Sicurezza in fase di Progettazione: Ing. Giovanni Maria Cepparotti
Ordine degli Ingegneri della Provincia di Viterbo n. 392

Consulenza specialistica a cura di:

Progettista Responsabile Integrazione Prestazioni Specialistiche: Impresa Pizzarotti & C. S.p.A. Ing. Pietro Mazzoli
Ordine degli Ingegneri della Provincia di Parma n. 1223

Titolo Elaborato:
Cantierizzazione
Cantierizzazione
Ambito operativo 1 - Area di cantierizzazione 1B
Carpenteria ed armatura torre faro

Data Emissione Progetto: 18/03/2014
Scala: 1:20 - 1:50

Identif. Elaborato:

N.RO IDENTIFICATIVO	CODICE COMMESSA	LOTTO	FASE	ENTE	AMBITO	CAT. OPERA	N.RO OPERA	PARTE OPERA	TIPO DOC.	N.RO PROGR. DOC.	REVISIONE
	RAAA	1	E	I	CN	CN	02	C	CA	003	A

Rev.	Data	DESCRIZIONE REVISIONE	Redatto	Controllato	Approvato
A	18/06/2014	RIEMISSIONE PROGETTO ESECUTIVO	E.BRAGLIA	F.NIGRELLI	MAZZOLI