TRACCIAMENTO OPERA E PIANTA SCAVI

Scala 1:100

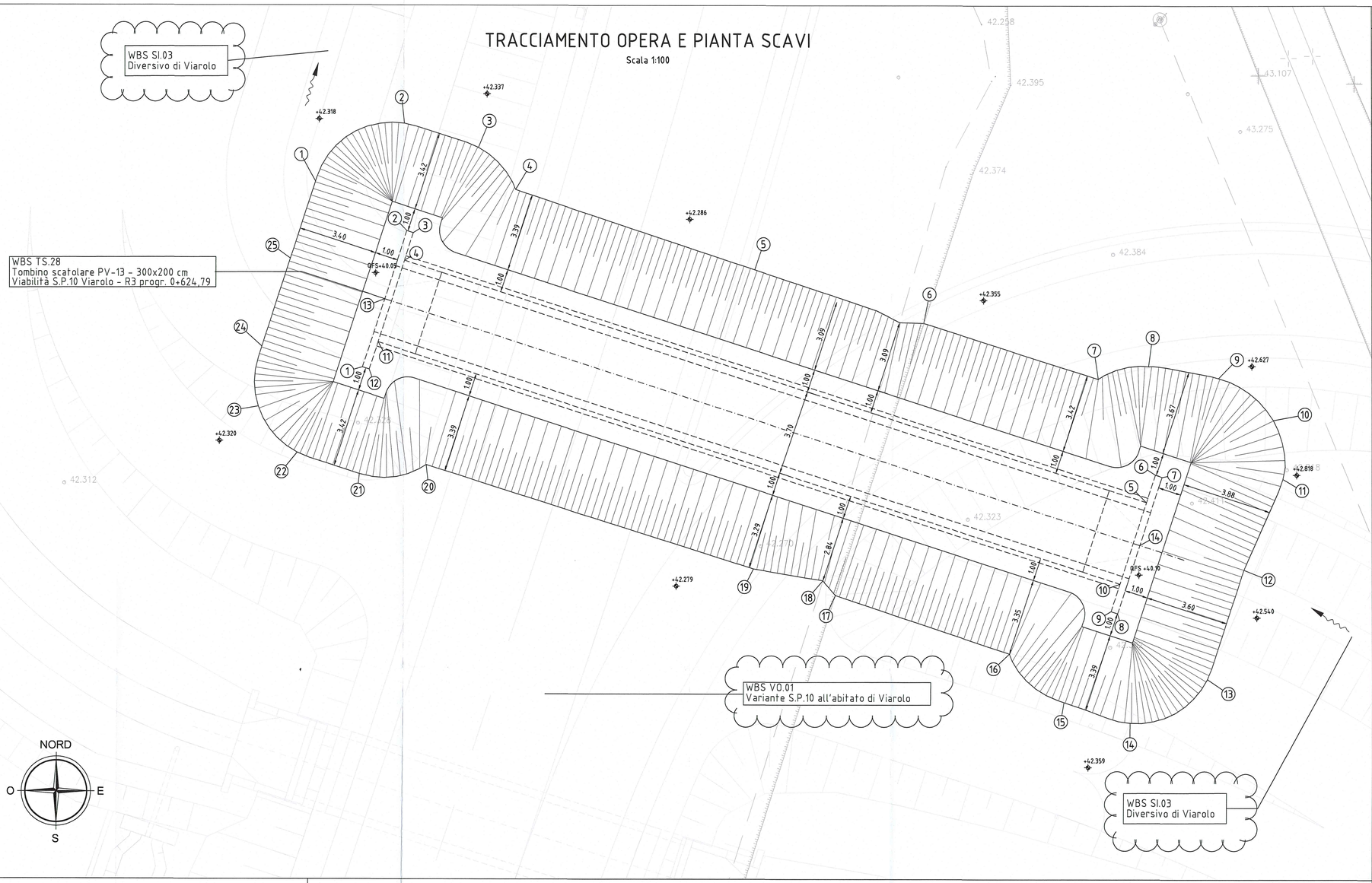

NOTE

- QUOTE ALTIMETRICHE ESPRESSE IN METRI S.L.M.
- COORDINATE ESPRESSE IN METRI
- DISTANZE IN PIANTA ESPRESSE IN METRI
- MISURE NELLE SEZIONI TIPO ESPRESSE IN CENTIMETRI
- QFS = QUOTA FONDO SCAVO

DESCRIZIONE DELLA MODIFICA:
Inserimento dei nomi delle viabilità e delle opere vicine, inserimento delle sezioni e delle quote di scavo

KEY-PLAN

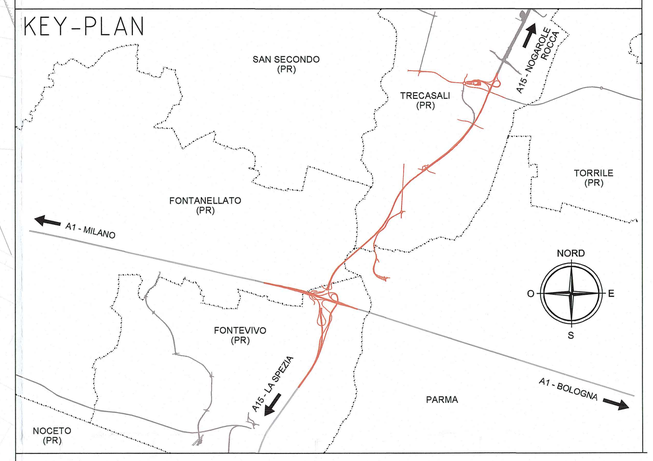

Committente:

AUTOCAMIONALE DELLA CISA S.p.A.
Via Camboara 26/A - Frazione Ponte Taro - 43015 NOCETO (PR)

Impresa Esecutrice:

PIZZAROTTI FONDATA NEL 1910

AUTOSTRADA DELLA CISA A15
RACCORDO AUTOSTRADALE A15/A22
CORRIDOIO PLURIMODALE TIRRENO-BRENNERO
RACCORDO AUTOSTRADALE FRA L' AUTOSTRADA DELLA CISA-FONTEVIVO (PR) E L' AUTOSTRADA DEL BRENNERO-NOGAROLE ROCCA (VR). I LOTTO.

C.U.P. G61B04000060008 | C.I.G. 307068161E

PROGETTO ESECUTIVO

AUTOCAMIONALE DELLA CISA S.p.A.
Il Direttore TIBRE: | Il Responsabile del Procedimento: | Il Presidente:

IMPRESA PIZZAROTTI & C. S.p.A.
Il Direttore Tecnico:
IMPRESA PIZZAROTTI & C. S.p.A.
Il Responsabile di Progetto
Dott. Ing. Luca Bondanelli

Il Geologo:
NA

PROGETTAZIONE DI:
PIZZAROTTI FONDATA NEL 1910
A.T.I.: idroesse engineering MANDATARIA | ROCKSOIL S.p.A. MANDANTE | VIA S.r.l. MANDANTE

Il Progettista:
Ing. Fabio Nigrelli
Ordine degli Ingegneri della Provincia di Palermo n. 3581

Coordinatore per la Sicurezza in fase di Progettazione:
Ing. Giovanni Maria Cepparotti
Ordine degli Ingegneri della Provincia di Viterbo n. 392

Consulenza specialistica a cura di:
NA

Progettista Responsabile Integrazione Prestazioni Specialistiche:
Impresa Pizzarotti & C. S.p.A.
Ing. Pietro Mazzoli
Ordine degli Ingegneri della Provincia di Parma n. 821
Dott. Ing. PIETRO MAZZOLI
IMPRESA PIZZAROTTI
ISCRITTO ORDINE INGEGNERI PROVIA n. 821

Titolo Elaborato:
Viabilità ordinaria e di adduzione all'Autostazione Trecasali - Terre Verdiane
Tombini scatolari
Tombino scatolare PV-13 - 300x200 cm - viabilità S.P.10 Viarolo R3 progr. 0+624,79
Tracciamento opera e pianta scavi

Data Emissione Progetto: 18/03/2014
Scala: VARIE

Identif. Elaborato:

N.ro identificativo		Codice commessa	Lotto	Fase	Ente	Ambito	Cat. opera	N.ro opera	Parte opera	Tipo doc.	N.ro progr. doc.	Revisione
		RAAA	1	E	I	VO	TS	28	S	PL	001	B

Rev.	Data	Descrizione revisione	Redatto	Controllato	Approvato
B	30/01/2015	ISTRUTTORIA A15 NOVEMBRE 2014	BORACCI	NIGRELLI	MAZZOLI
A	06/06/2014	RIEMISSIONE PROGETTO ESECUTIVO	A. TARGA	NIGRELLI	MAZZOLI

DATI TRACCIAMENTO TOMBINO SCATOLARE TS28

N.	X	Y
1	303021.234	105113.565
2	303023.150	105119.461
3	303023.435	105119.369
4	303023.049	105118.180
5	303055.099	105107.766
6	303055.486	105108.955
7	303055.771	105108.862
8	303053.855	105102.966
9	303053.570	105103.058
10	303053.956	105104.247
11	303021.905	105114.661
12	303021.519	105113.472
13	303022.192	105116.513
14	303054.813	105105.914

DATI TRACCIAMENTO SCAVI TOMBINO SCATOLARE TS28

N.	X	Y
1	303019.209	105121.583
2	303023.042	105124.098
3	303026.248	105123.059
4	303027.859	105121.242
5	303038.177	105117.791
6	303045.498	105115.489
7	303053.020	105113.090
8	303055.190	105113.632
9	303058.209	105113.129
10	303060.579	105111.312
11	303060.996	105108.769
12	303059.311	105104.857
13	303057.726	105100.118
14	303054.398	105098.221
15	303051.551	105099.111
16	303049.196	105101.218
17	303041.658	105103.747
18	303041.125	105104.376
19	303038.132	105104.881
20	303023.997	105109.359
21	303021.105	105108.961
22	303018.424	105109.881
23	303016.734	105111.870
24	303016.890	105114.450
25	303018.126	105118.254

SEZIONE TIPO SCAVO

scala 1:50

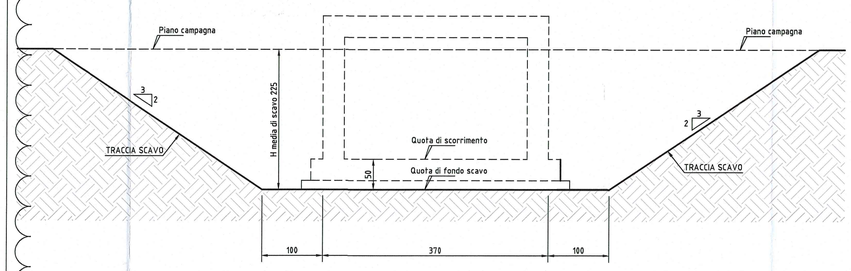

SEZIONE TIPO DI SCAVO FOSSO RIVESTITO
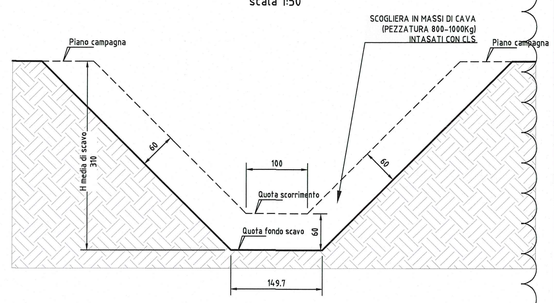
scala 1:50