WATERSTOP (vista frontale)
-ARMATURA- 1:50

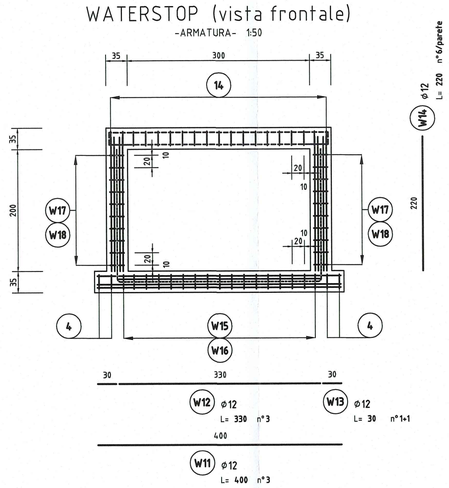

WATERSTOP IN PARETE (pianta)
-ARMATURA- 1:10

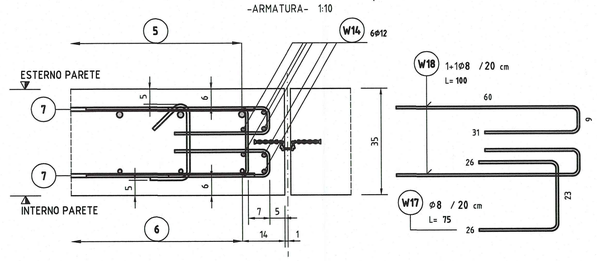

WATERSTOP IN FONDAZIONE (sezione)
-ARMATURA- 1:10

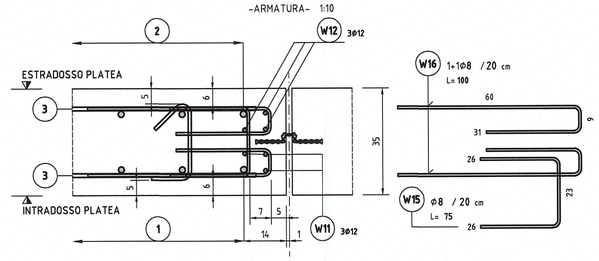

CORDOLO TESTATA (sezione)
-ARMATURA- 1:25

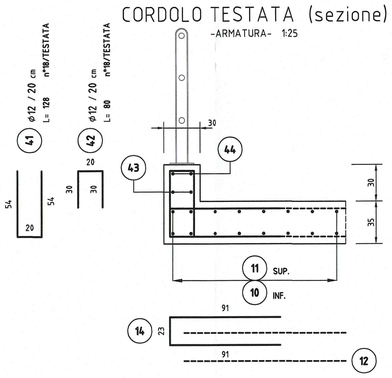

CORDOLI PORTA-BARRIERE (sezioni)
-ARMATURA- 1:25

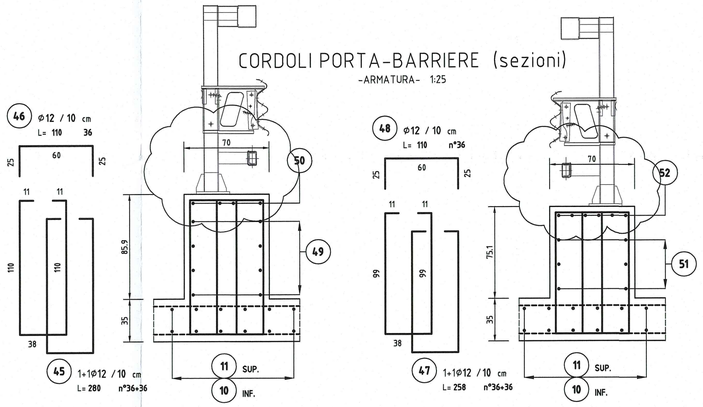

TESTATA (vista frontale)
-ARMATURA- 1:50

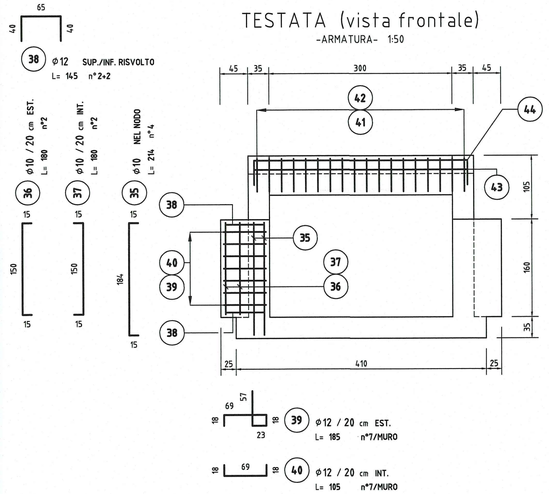

CORDOLO TESTATA (pianta)
-ARMATURA- 1:50

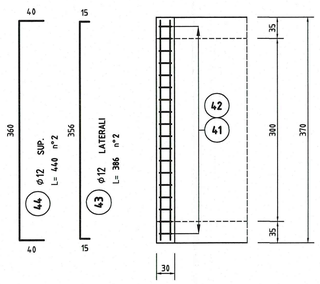

CORDOLI PORTA-BARRIERE (pianta)
-ARMATURA- 1:50

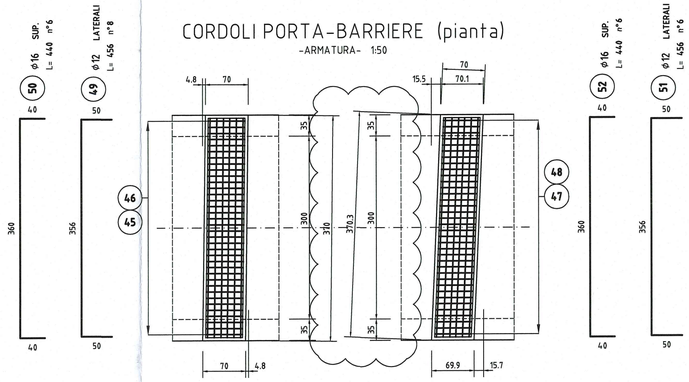

TESTATA (vista frontale)
-ARMATURA- 1:50

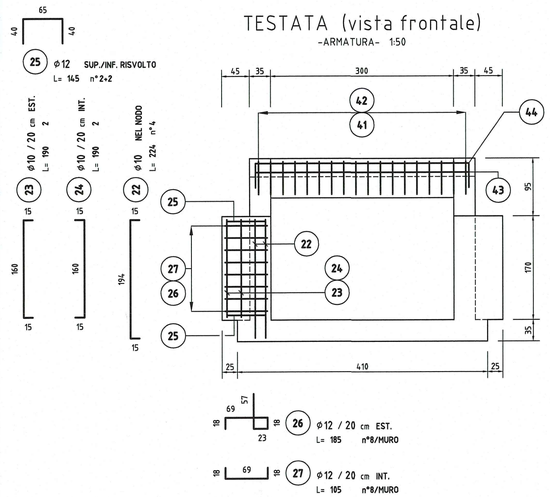

CON LA DICITURA ESTERNO (EST.) SI INTENDE IL LATO TERRENO

QUANDO LA LUNGHEZZA DELLA BARRA (L=) E' INDICATA CONFINATA FRA APICETTE ("-") SIGNIFICA CHE LA LUNGHEZZA E' QUELLA REALE DI TAGLIO

NOTE

- TUTTE LE MISURE SONO ESPRESSE IN CENTIMETRI
- GLI ANGOLI DI PIEGATURA E POSIZIONAMENTO DELLE BARRE SONO ESPRESSI IN GRADI SESSADECIMALI
- DIAMETRO MANDRINO DI PIEGATURA BARRE (ove non diversamente specificato): Per Ø ≤ 16 = 4ø; Per Ø > 16 = 7ø
- LE DIMENSIONI INDICATE PER LA SAGOMA DELLE BARRE SONO QUELLE ESTERNE MASSIME

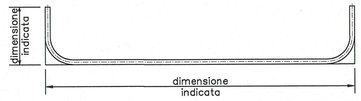

CARATTERISTICHE DEI MATERIALI

PER LE CARATTERISTICHE DEI MATERIALI SI RIMANDA ALL'ELABORATO:
PRESCRIZIONI MATERIALI E NOTE GENERALI RAAA1EIAPTS00GSP001
PER IL FISSAGGIO DEI PARAPETTI SI RIMANDA ALL'ELABORATO: PARAPETTI E GRIGLIATI RAAA1EIAPTS00GPC001

DESCRIZIONE DELLA MODIFICA:
Inserimento elaborati di riferimento, aggiunte quotature

KEY-PLAN

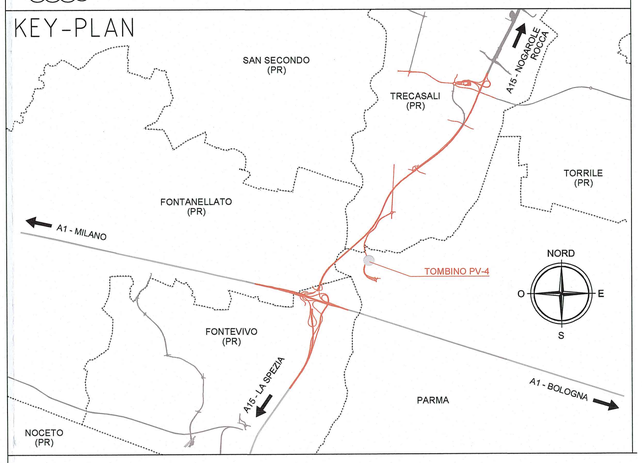

Committente:

AUTOCAMIONALE DELLA CISA S.P.A.
Via Camboara 26/A - Frazione Ponte Taro - 43015 NOCETO (PR)

Impresa Esecutrice:
PIZZAROTTI FONDATA NEL 1910

AUTOSTRADA DELLA CISA A15
RACCORDO AUTOSTRADALE A15/A22
CORRIDOIO PLURIMODALE TIRRENO-BRENNERO
RACCORDO AUTOSTRADALE FRA L' AUTOSTRADA DELLA CISA-FONTEVIVO (PR) E L' AUTOSTRADA DEL BRENNERO-NOGAROLE ROCCA (VR). I LOTTO.

C.U.P. G61B04000060008 | C.I.G. 307068161E

PROGETTO ESECUTIVO

AUTOCAMIONALE DELLA CISA S.p.A.
Il Direttore TIBRE: Il Responsabile del Procedimento: Il Presidente:

IMPRESA PIZZAROTTI & C. S.p.A.
Il Direttore Tecnico: IMPRESA PIZZAROTTI & C. S.p.A. Il Responsabile di Progetto Dott. Ing. Luca Bondanelli

Il Geologo: NA

PROGETTAZIONE DI: PIZZAROTTI FONDATA NEL 1910
A.T.I.: idroesse engineering MANDATARIA; ROCKSOIL S.p.A. MANDANTE; ViA ASSOCIATI S.r.l. MANDANTE

Il Progettista:
Ing. Fabio Nigrelli
Ordine degli Ingegneri della Provincia di Palermo n. 3581

Coordinatore per la Sicurezza in fase di Progettazione:
Ing. Giovanni Maria Cepparotti
Ordine degli Ingegneri della Provincia di Viterbo n. 392

Consulenza specialistica a cura di: NA

Progettista Responsabile Integrazione Prestazioni Specialistiche:
Impresa Pizzarotti & C. S.p.A.
Ing. Pietro Mazzoli
Ordine degli Ingegneri della Provincia di Parma n. 821

Titolo Elaborato:
Viabilità ordinaria e di adduzione all'Autostazione Trecasali-Terre Verdiane
Tombini scatolari
Tombino scatolare PV-4 - 300x200 cm - viabilità S.P.10 Viarolo - R3 progr. 0+604,77
Armature - Tav.2/2

Data Emissione Progetto: 18/03/2014
Scala: VARIE

Identif. Elaborato:

N.RO IDENTIFICATIVO	CODICE COMMESSA	LOTTO	FASE	ENTE	AMBITO	CAT. OPERA	N.RO OPERA	PARTE OPERA	TIPO DOC.	N.RO PROGR. DOC.	REVISIONE
	RAAA	1	E	I	VO	TS	22	S	AR	002	B

Rev.	Data	DESCRIZIONE REVISIONE	Redatto	Controllato	Approvato
B	30/01/2015	ISTRUTTORIA A15 NOVEMBRE 2014	BORACCI	NIGRELLI	MAZZOLI
A	06/06/2014	RIEMISSIONE PROGETTO ESECUTIVO	L. BORACCI	NIGRELLI	MAZZOLI