SEZIONE LONGITUDINALE U-V
ATTRAVERSAMENTO FLOW LINE ESISTENTE DN 4" IN FIBERGLASS
E STRADA VICINALE MARCHESELLA PENNINO DEL MONACO ALLA PROGR. 3001,12

LEGENDA

1) CONDOTTA IN PROGETTO
2) TUBO DI PROTEZIONE
3) ANELLO DI CHIUSURA TERMORESTRINGENTE
4) APPARECCHIO DI SFIATO
5) CASSETTA A PIANTANA P.E.
6) DISPOSITIVO PASSAGGIO SONDA
7) DISTANZIATORI ISOLANTI A COLLARE
8) APPARECCHIATURA DI SPURGO DEL TUBO DI PROTEZIONE

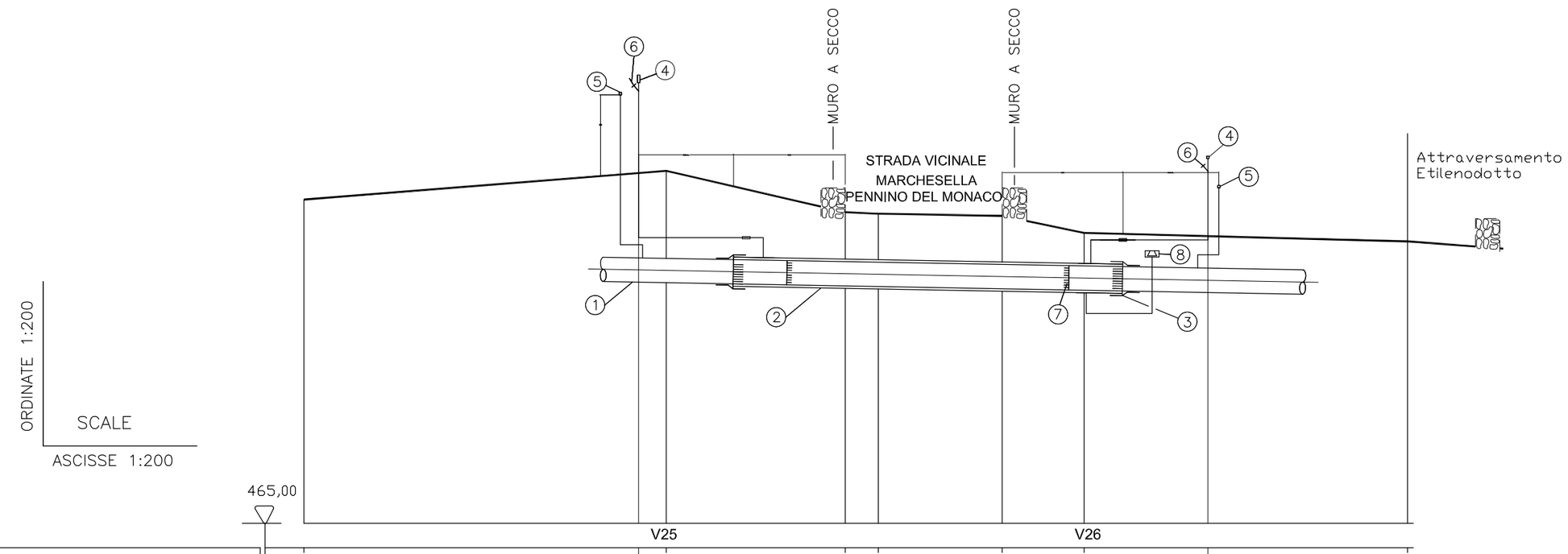

PUNTO TERRENO	1		2		3	4	5	6		7
DISTANZE PARZ. ORIZZONTALI		14.89		7.36	1.36	5.09	3.37		13.29	
DISTANZE PROGR. ORIZZONTALI	0.00		14.89		22.25	23.61	28.70	32.07		45.36
QUOTE TERRENO	478.32		479.50		477.80	477.74	477.65	476.95		476.00
QUOTE PROGETTO	476.82		478.00		476.30	476.24	476.15	475.45		475.10
SPESSORE TUBAZIONE	Tubo 6" - Sp= 7.11 mm									
AREA DI PASSAGGIO	9139,28 mmq									
COPERTURA MINIMA DELLA CONDOTTA	1500 mm									
SFIATI, POSTI DI MISURA PC			si						si	
TUBO DI PROTEZIONE	Tubo 10"									
PEZZI SPECIALI IN LINEA										
VALVOLE DI INTERCETTAZIONE										
CONFINI AMMINISTRATIVI										

0 1 2 3 4 5 10 15 20 METRI

SCALA GRAFICA 1:200

PARTICOLARE TUBO PROTEZIONE

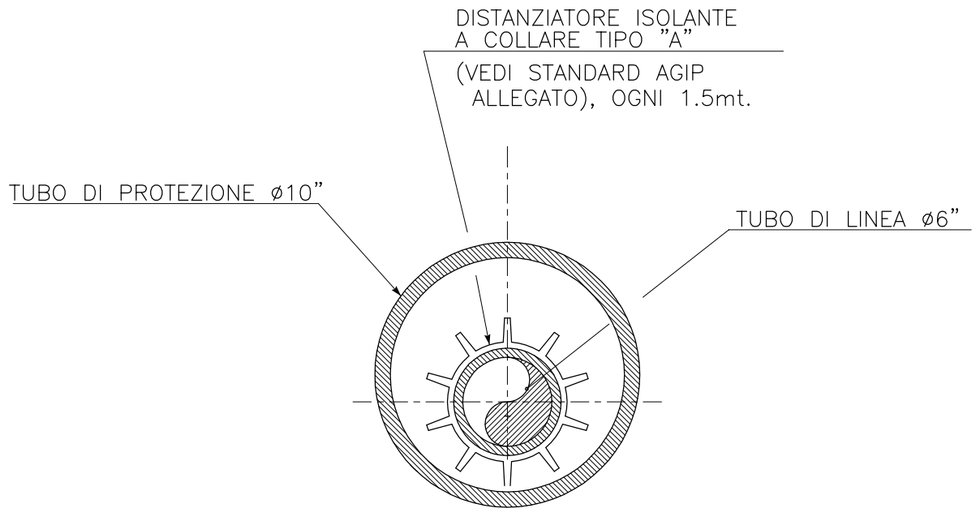

PARTICOLARE DI MONTAGGIO TAPPI E DISTANZIATORI

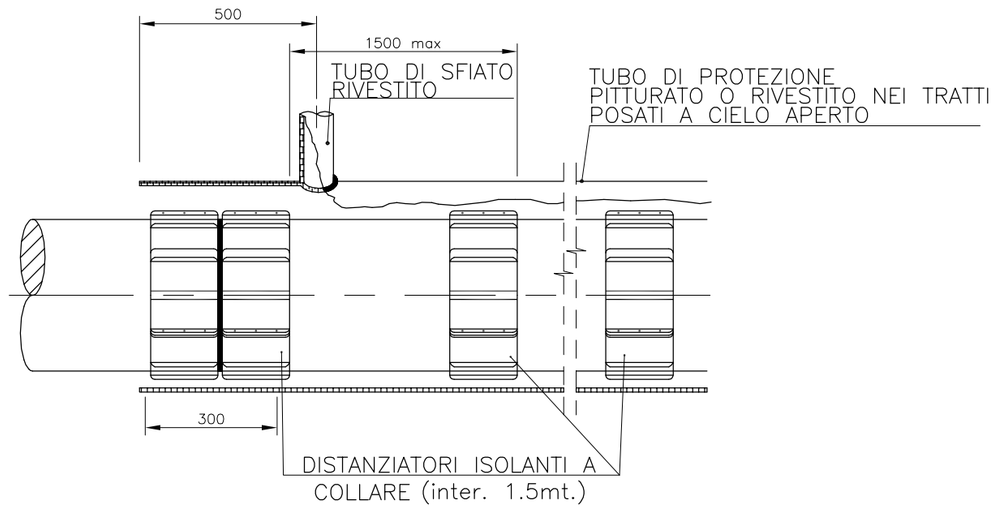

N.B: PER PISTA DI LAVORO VEDI TIPICO P15527-CV-DW-019

ORDINE DEGLI INGEGNERI DOTT. ING. LISANDRA FABRICIO N. 233 CALTANISSETTA

Revision Number	Validity Status	Date	Description	Contractor Approved	Company Reviewed	Company Checked
1						
0		09.11.15	EMISSIONE	PROECO/RUSSOTTO	ENIMED	G. MANENTI

Index Revision

Company Logo and Business Name: eni / enimed — eni mediterranea idrocarburi

Project Name: Condotta da pozzi Arancio 1 e 2 a cameretta D

Company Document ID: 0735-00-BLDD-40064

Job N°

Contractor Logo and Business Name: PROECO — N° IT238537

Contractor Document ID: P15527-CV-DW-036

Contractor N°

Facility and Sub Facility Name: REALIZZAZIONE NUOVA TRUNKLINE GREGGIO DA POZZI ARANCIO 1-2 A CAMERETTA D

Scale: 1:200

Sheet of Sheets: 2 / 2

Document Title: ATTRAVERSAMENTO N.11 VICINALE MARCHESELLA PENNINO DEL MONACO SEZIONE LONGITUDINALE U-V - PROGR. 3001,12

Superseeded N°

Superseeded by N°

Plant Area: RAGUSA

Unit: PZ ARANCIO1-2