STANDARDIZATION	DISEGNI DI RIFERIMENTO / REFERENCE DRAWINGS	NUMERO DISEGNO/
NOR_INT1		NUM_DIS1

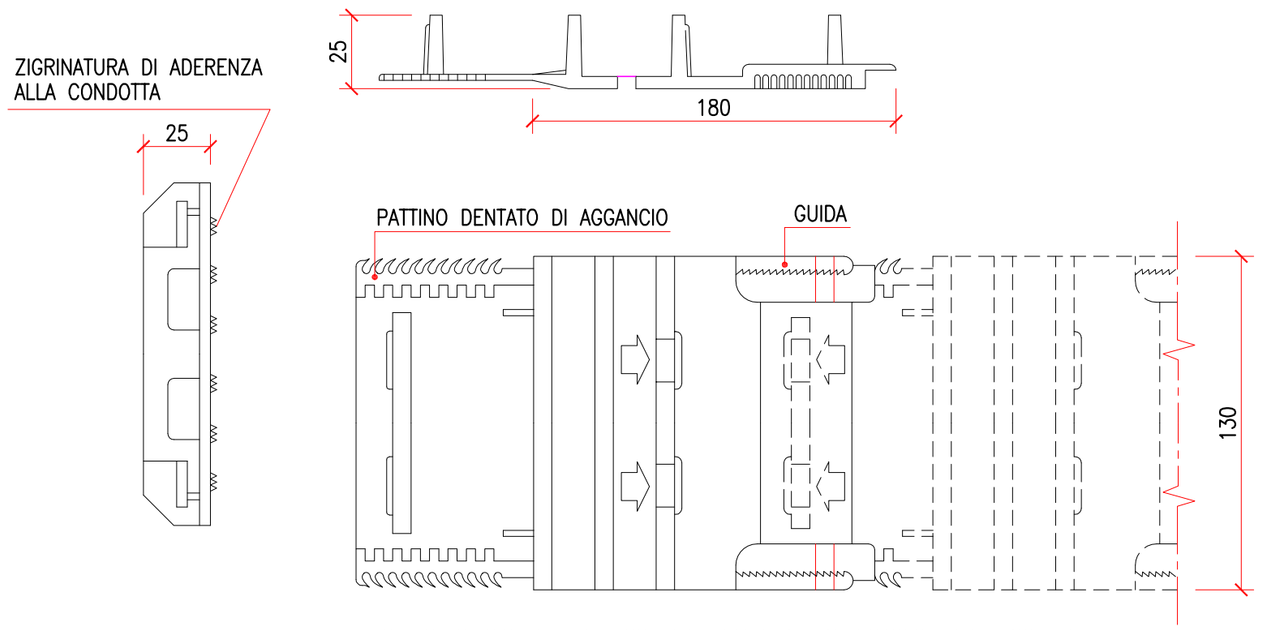

ELEMENTO TIPO "A"

MISURE: TIPO "A" 180 x 130 x 25
TIPO "B" 295 x 130 x 25

MATERIALE: POLIETILENE AD ALTA DENSITA'

CARATTERISTICHE:
- COLORE NEUTRO
- CARICO DI SNERVAMENTO — A 23°C 290 Kg/cm (DIN 53455)
- ALLUNGAMENTO A ROTTURA — A 23°C 600% (DIN 53455)
- MODULO DI ELASTICITA' A TRAZIONE — A 23°C 14700 Kg/cm (DIN 53457)
- DUREZZA SHORE D — 64 (ASTM-D-2240-64 T)
- MARCATURA SU OGNI ELEMENTO — TIPO "A" O TIPO "B"

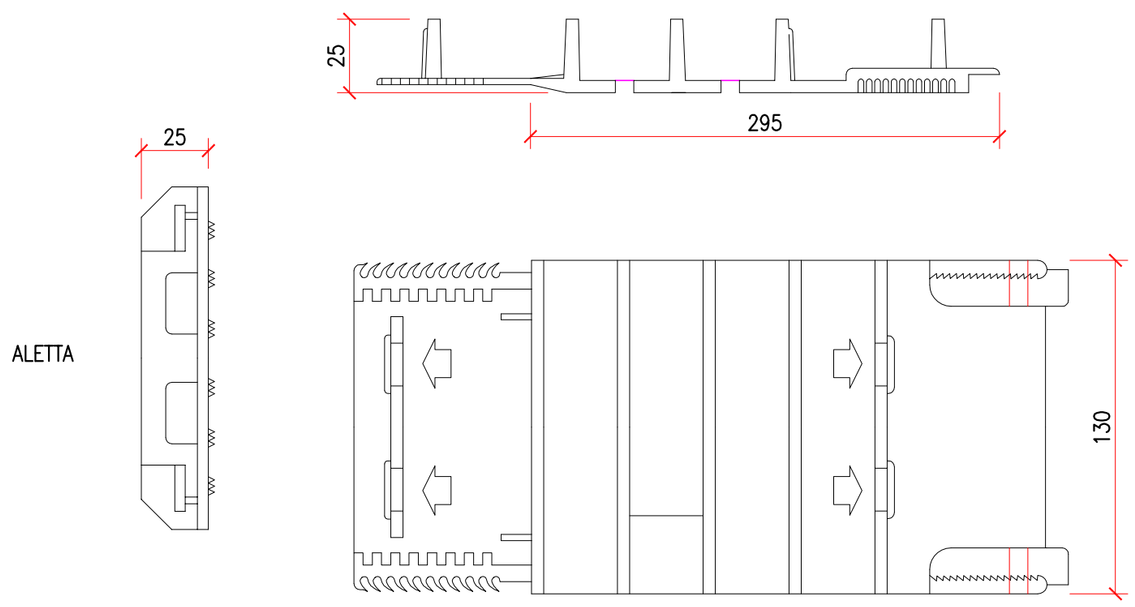

ELEMENTO TIPO "B"

DN"	3	4	5	6	8	10
TIPO "A"	.	2	1	3	4	5
TIPO "B"	1	.	1	.	.	.
ELEMENTI ALTERNATIVI CON ALETTA DA 41 O 60 mm TIPO "AR"	.	.	.	.	4	5

ESEMPIO DI MONTAGGIO

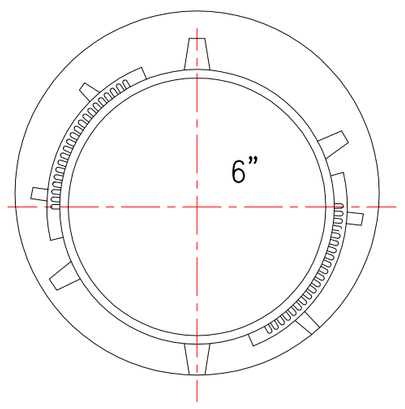

FASI DI MONTAGGIO:
- preparare il collare assiemando il numero di elementi occorrenti e inserendo a mano i pattini nelle guide fino a circa metà dentellatura;
- avvolgere il collare al tubo e chiudere a mano gli elementi di estremità;
- serrare il collare stringendo a mano gli elementi in maniera uniforme;
- serrare a fondo gradualmente il collare con apposita pinza metallica servendosi degli appositi tasselli.

NOTA:
QUESTO TIPO DI DISTANZIATORE ISOLANTE RICHIEDE LA MESSA IN OPERA DI UNA DOPPIA COPPELLA SEMICIRCOLARE DI P.V.C. RIGIDO ALLE ESTREMITA' DEL TUBO DI PROTEZIONE NELLA PARTE INFERIORE INTERNA.

ORDINE DEGLI INGEGNERI DOTT. ING. LISANDRA FABRIZIO N. 2.. CALTANISSETTA

Revision Number	Validity Status	Date	Description	Contractor Approved	Company Reviewed	Company Checked	Company Approved
1							
0		09.11.15	EMISSIONE	PROECO	ENIMED	ENIMED	ENIMED

Index Revision

Company Logo and Business Name: eni / enimed — eni mediterranea idrocarburi

Project Name: SOSTIT. TRUNKLINE

Company Document ID: 0735-00-DLDQ-40069
Job N°

Contractor Logo and Business Name: PROECO — N° IT236537

Contractor Document ID: P15527-CV-DW-021-R0
Contractor N°

Facility and Sub Facility Name: *CAMPO RAGUSA– REALIZZAZIONE NUOVA TRUNKLINE DN 6" DA POZZO "ARANCIO 1–2" A "CAMERETTA D"*

Scale: –
Sheet of Sheets: 1 / 1

Document Title: TIPICO DISTANZIATORI ISOLANTI A COLLARE

Superseeded N°
Superseeded by N°
Plant Area
Unit

nome file: 0735-00-DLDQ-40069

MOD.GEN.FRM.013