MISURE IN MILLIMETRI

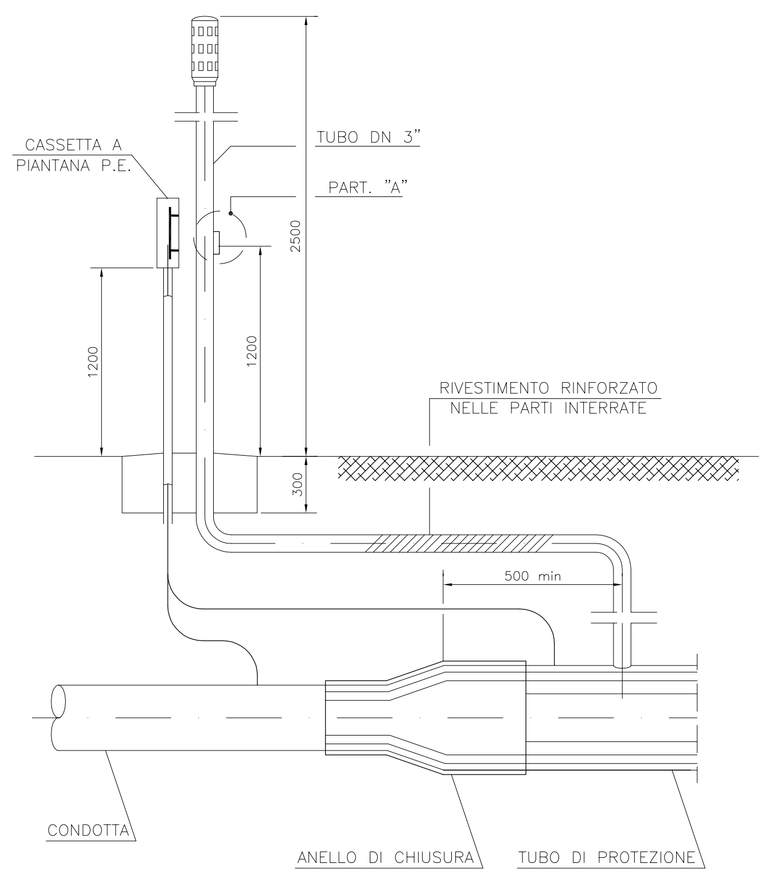

PARTICOLARE A

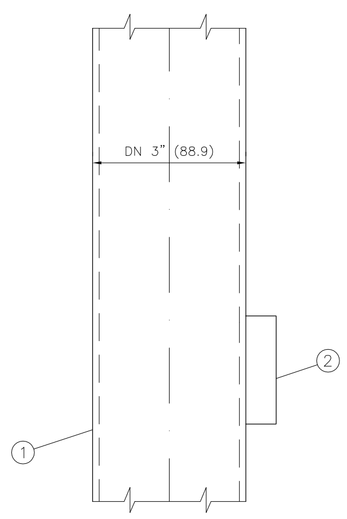

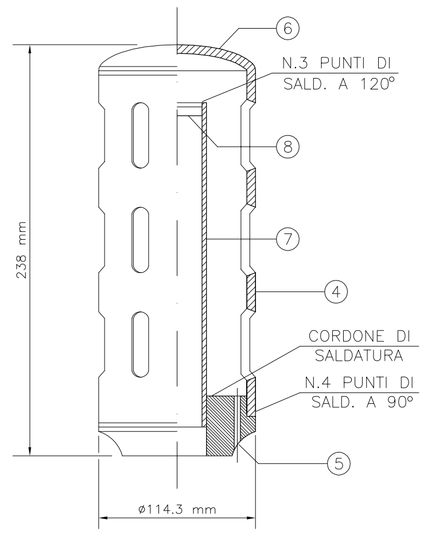

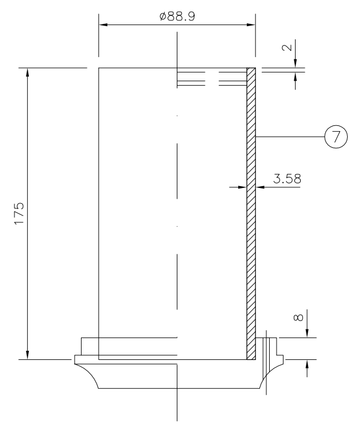

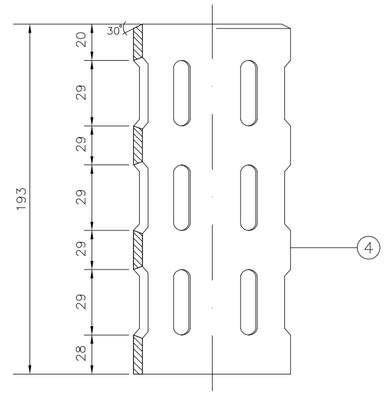

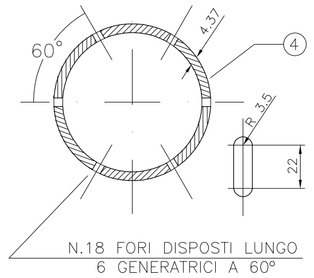

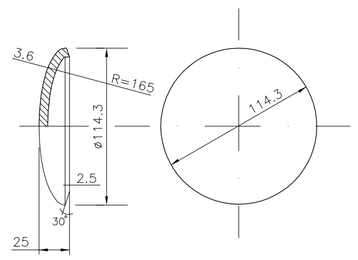

FONDELLO TIPO SNAM O IN ALTERNATIVA
FONDELLO ELLISSOIDALE (SDT) DN 4" SPESS. 4.37
CONFORME ALLA TABELLA ENI 0374.00

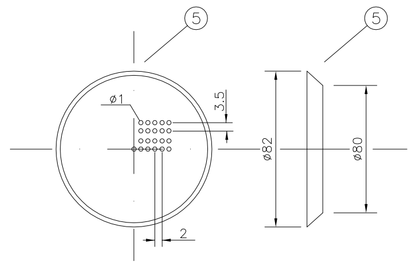

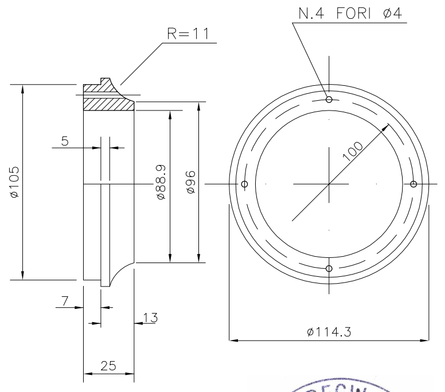

ORDINE DEGLI INGEGNERI
DOTTING
LUCIANDRA
FABRIZIO
N. 232
CALTANISSETTA

POS.	DENOMINAZIONE	MATERIALE
1	TUBO DELLO SFIATO: TUBO DN 3" – Sp.=3.58 mm	API 5L Gr.B
2	FLANGIA	API 5L Gr.B
3	TAPPO FEMMINA FILETTATO ANSI B.2–1 NPT CONFORME ALLA TABELLA ENI 0381.00	ATM A 105
4	MANTELLO: TUBO DN 4" (114.3) Sp. 4.37	API 5L Gr.B
5	GHIERA	FE 00 UNI–7070–72
6	FONDELLO ELLISSOIDALE (STD) DN 4" [SNAM / TAB. ENI]	GD AISI 12 UNI 5076 / GD AISI 12 UNI 5076
7	PORTA LAMIERINO TAGLIAFIAMMA DN 3" (88.9)	API 5L Gr.B
8	LAMIERINO TAGLIAFIAMMA ø1x2x3.5 Sp. 0.5	ACCIAIO INOX

NOTA: FORNITURA TUBO DI SFIATO COMPLETO DI ACCESSORI
A CURA DELL' APPALTATORE

Revision Number	Validity Status	Date	Description	Contractor Approved	Company Reviewed	Company Checked	Company Approved
1							
0		09.11.15	EMISSIONE	PROECO	ENIMED	ENIMED	ENIMED

Index Revision

Company Logo and Business Name: eni / enimed — eni mediterranea idrocarburi

Project Name: SDSTIT. TRUNKLINE

Company Document ID: 0735-00-DLDQ-40071

Job N°

Contractor Logo and Business Name: PROECO

Contractor Document ID: P15527-CV-DW-022-R0

Contractor N°

Facility and Sub Facility Name: *CAMPO RAGUSA– REALIZZAZIONE NUOVA TRUNKLINE DN 6" DA POZZO "ARANCIO 1–2" A "CAMERETTA D"*

Scale: –

Sheet of Sheets: 1 / 1

Superseeded N°

Superseeded by N°

Document Title: TIPICO TUBO DI SFIATO ED ESALATORE

Plant Area

Unit

norme file: 0735–00–DLDQ–40071