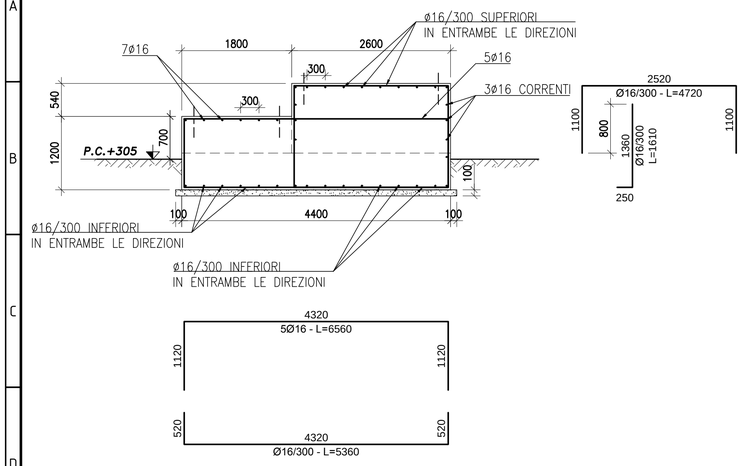

SEZIONE B
SCALA 1:50

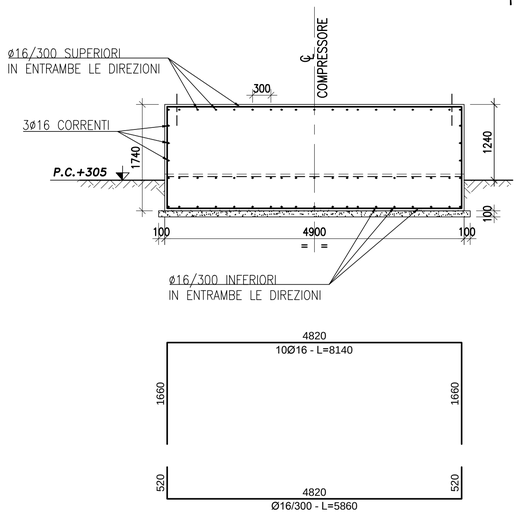

SEZIONE D
SCALA 1:50

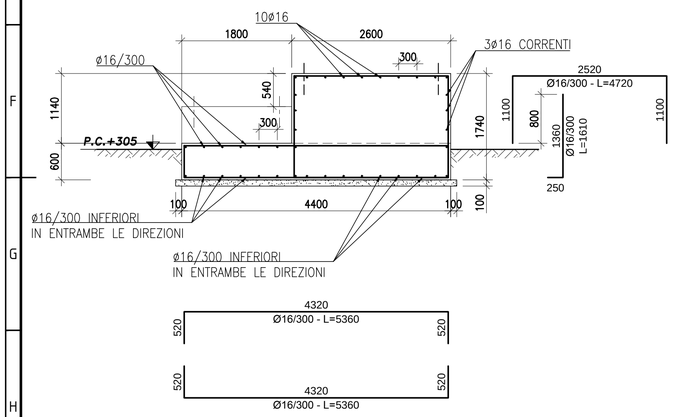

SEZIONE A
SCALA 1:50

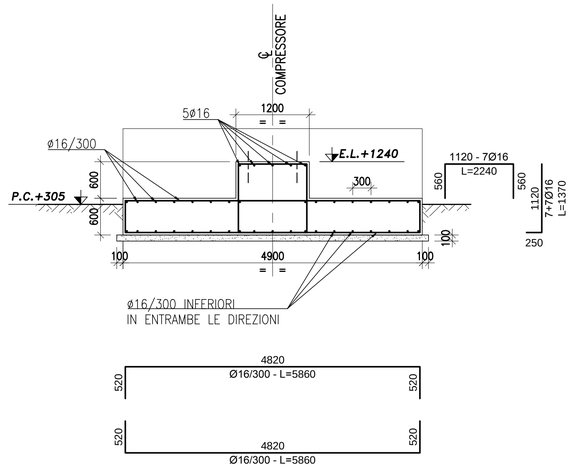

SEZIONE C
SCALA 1:50

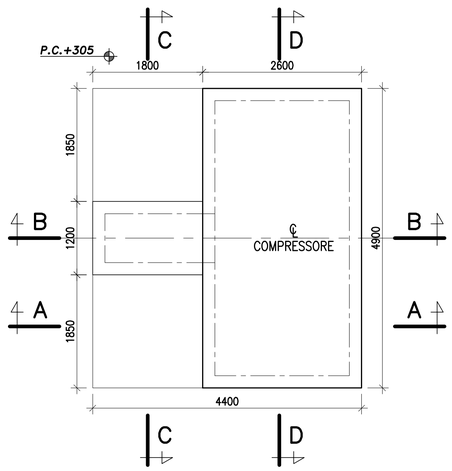

PIANTA BASAMENTO
SCALA 1:50

COMPRESSORE
C-401/402

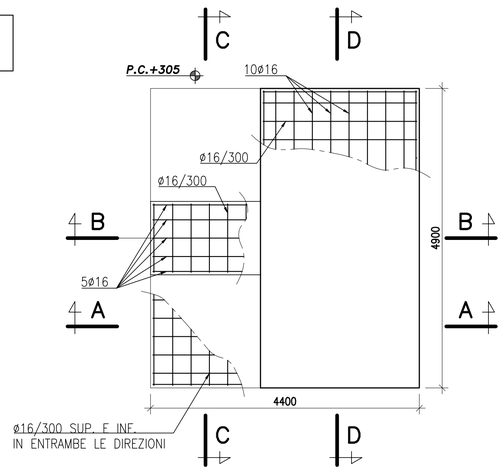

PIANTA ARMATURE
SCALA 1:50

REFRIGERANTE CO2 COMPRESSORE HE-401 A/B/C

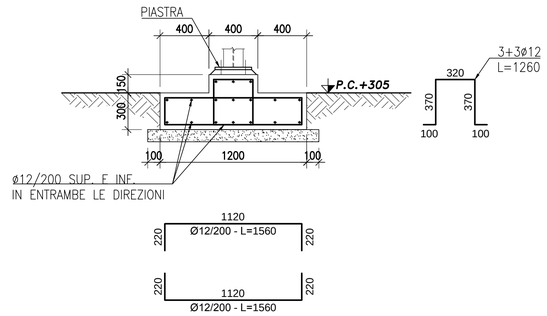

SEZIONE E
SCALA 1:25

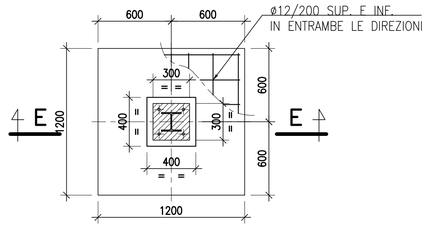

PIANTA TIPICO
SCALA 1:25

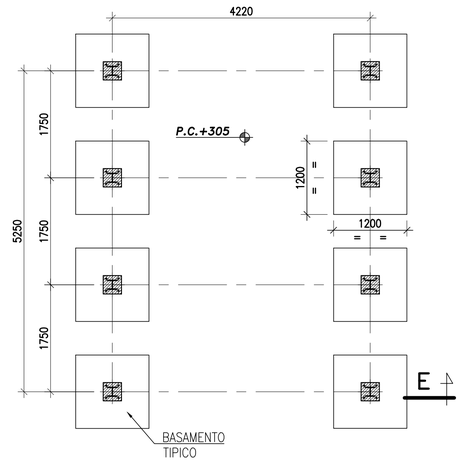

PIANTA BASAMENTO
SCALA 1:50

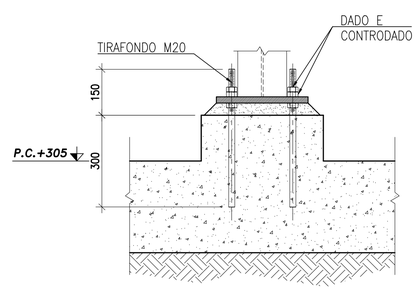

TIRAFONDO ø20
SCALA 1:10

PIEGATURA E QUOTE DEI FERRI

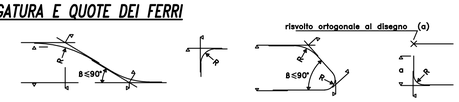

Ø ≤	ø 8	ø 10	ø 12	ø 16	ø 20	ø 26	ø 30
R =	16	20	24	32	70	91	105

ANCORAGGI FERRI

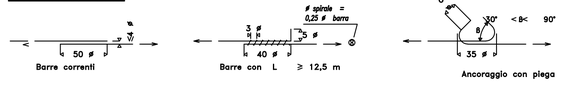

MATERIALI

CONGLOMERATO CEMENTIZIO	CLASSE C25/30 NORMA UNI EN 206-1:2006 RESISTENZA A COMPRESSIONE SU PROVINI CUBICI A 28 GIORNI: 30 MPa RAPPORTO ACQUA/CEMENTO MAX: 0.6 DOSAGGIO MINIMO DI CEMENTO: 280 Kg/mc
COPRIFERRI	COPRIFERRO MINIMO: 40 mm (min 40 mm)
BARRE DI ACCIAIO RETI SALDATE	TIPO B450C CONTROLLATI SECONDO UNI EN ISO 15630-2004 TENSIONE CARATTERISTICA DI SNERVAMENTO: 450 MPa
MAGRONE DI SOTTOFONDO	CLASSE C12/15 NORMA UNI EN 206-1:2006 RESISTENZA A COMPRESSIONE SU PROVINI CUBICI A 28 GIORNI: 15 MPa

LEGENDA QUOTE: P.C. QUOTA PIANO DI CAMPAGNA

PIANTA CHIAVE

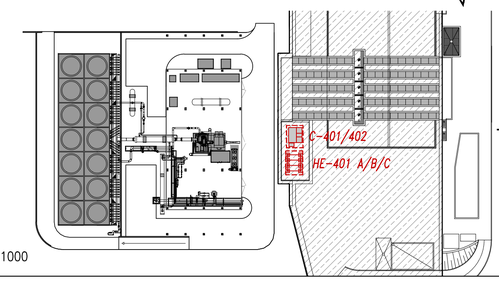

SCALA 1:1000

NOTE

- TUTTE LE MISURE SONO ESPRESSE IN MILLIMETRI SE NON DIVERSAMENTE INDICATO.
- LE QUOTE ALTIMETRICHE SONO ESPRESSE IN METRI E RIFERITE S.L.M.M.
- TUTTE LE MISURE INDICATE SONO DA VALUTARE A CURA DEL COSTRUTTORE PRIMA DI INIZIARE LE LAVORAZIONI.
- VERIFICARE LA CONFORMITA' TRA STATO REALE DI CANTIERE, DISEGNI ARCHITETTONICI E DISEGNI ESECUTIVI C.A. – OGNI DISCORDANZA DOVRÀ ESSERE TEMPESTIVAMENTE SEGNALATA ALLA DD.LL.
- TUTTI I GETTI DOVRANNO ESSERE PREVENTIVAMENTE AUTORIZZATI DALLA DD.LL. DOPO L'AVVENUTO CONTROLLO DELLE ARMATURE.

TOSCOGEO geothermal energy – Società del gruppo GRAZIELLA GROUP
magma ENERGY ITALIA

RETE GEOTERMICA TOSCANA

C/O TOSCOGEO S.R.L.
VIA ERNESTO ROSSI N° 9 - 52100, AREZZO
TEL. 0575 32641 - FAX. 0575 326464

Impianto Geotermico Pilota Castelnuovo

PROGETTO DEFINITIVO

REV.	DATA	OGGETTO	PREPARATO	CONTROLLATO	APPROVATO
00	19/11/2015	Emissione	Sintecnica S.r.l.	Magma Energy Italia S.r.l.	Rete Geotermica Toscana

PROGETTISTA:
SINTECNICA ENGINEERING
Dott. Ing. Luca MENINI
ORDINE INGEGNERI PROV. LIVORNO
SEZ. A
N. 1597
Ing. Industriale
Ing. dell' Informazione

NOTE:

TITOLO:
BASAMENTO COMPRESSORE C-401/402 E RAFFREDDATORE HE-401

IDENTIFICAZIONE ELABORATO

ARGOMENTO	PROGETTO	LIVELLO	AREA	TIPO	PROGRESSIVO
CAS	02	DEC	I	D	053

SCALA: 1:50-1:10
FORMATO: A1
FOGLIO: 1 di 1

Questo documento contiene informazioni di proprietà della RETE GEOTERMICA TOSCANA e può essere utilizzato esclusivamente dal destinatario in relazione alle finalità per le quali è stato rilasciato. È vietata qualunque forma di riproduzione o divulgazione senza l'esplicito consenso della RETE GEOTERMICA TOSCANA.