SEZIONI TIPO
Scala 1 : 50

A PIANO CAMPAGNA

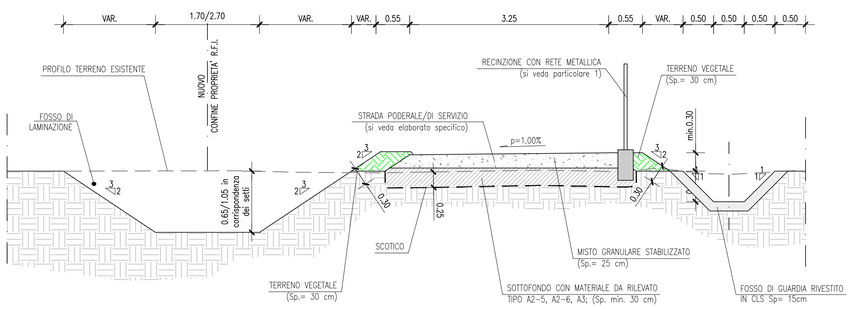

IN RILEVATO

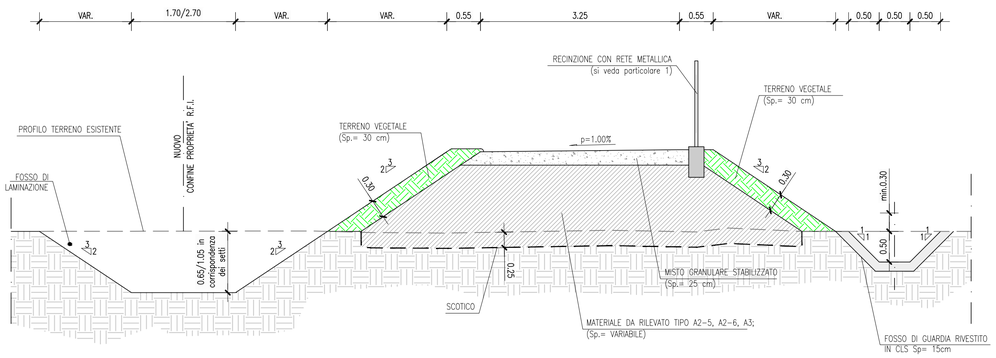

IN CORRISPONDENZA PARATIA DI PALI
CON PAVIMENTAZIONE IN CONGLOMERATO BITUMINOSO

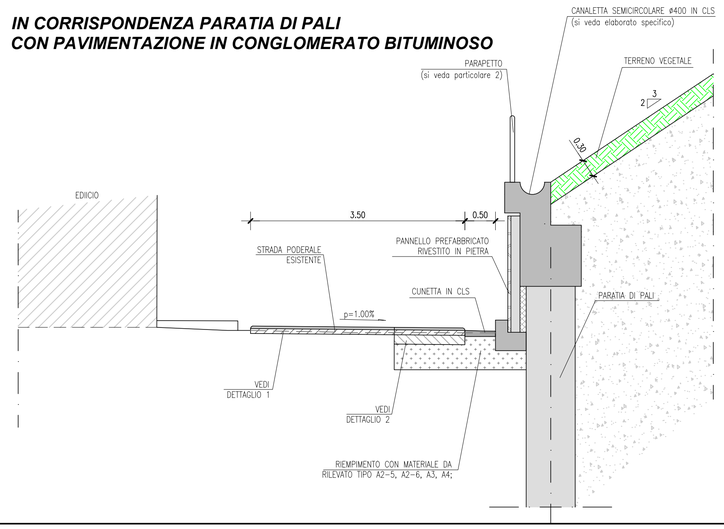

IN CORRISPONDENZA PARATIA DI PALI
CON PAVIMENTAZIONE IN MISTO GRANULARE

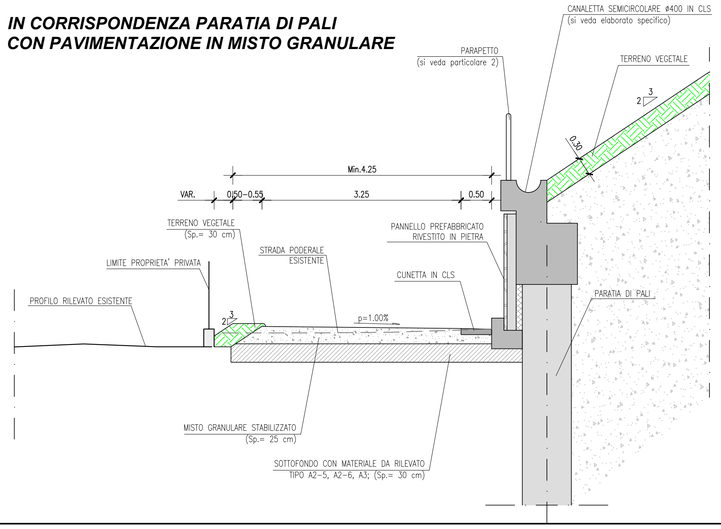

PARTICOLARE 1
RECINZIONE CON RETE METALLICA
Scala 1 : 20

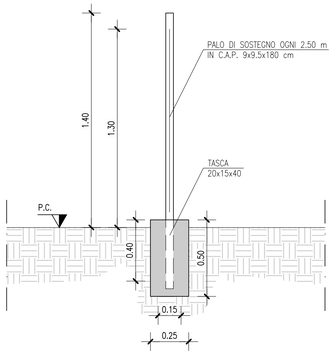

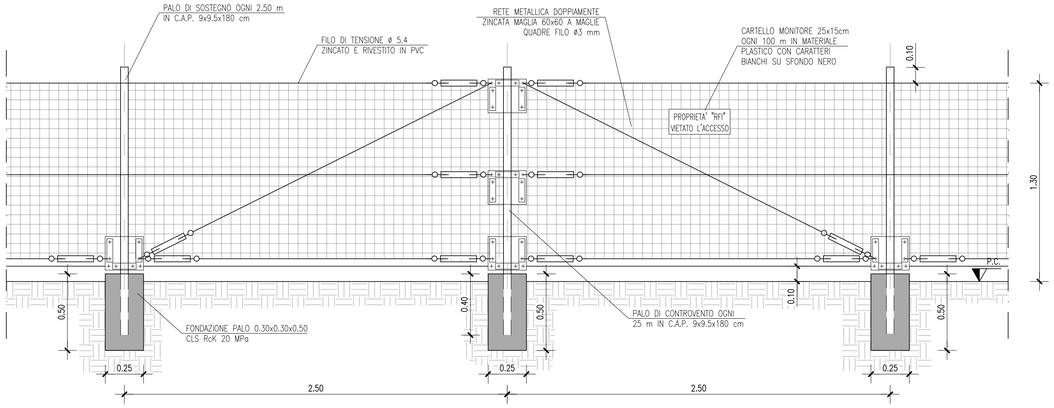

PARTICOLARE 2
PARAPETTO
Scala 1 : 20

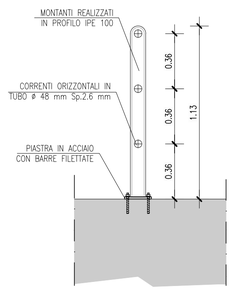

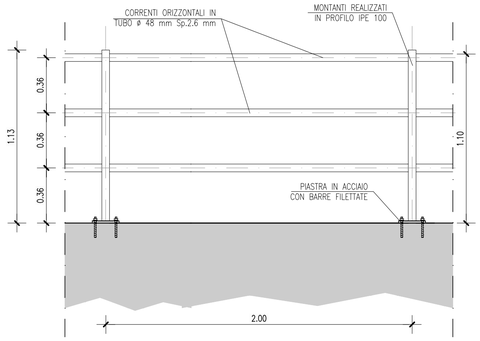

PARAPETTO IN ACCIAIO CLASSE S275J0 O SUPERIORE SECONDO NORMA UNI EN 10025-2005, ZINCATO A CALDO SECONDO NORMATIVA UNI EN 1461

DETTAGLIO 1
Scala 1:10

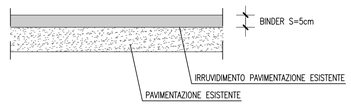

DETTAGLIO 2
Scala 1:10

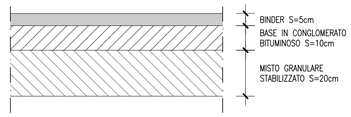

COMMITTENTE:

RFI RETE FERROVIARIA ITALIANA
GRUPPO FERROVIE DELLO STATO ITALIANE

Official Global Rail Carrier
EXPO MILANO 2015

DIREZIONE TERRITORIALE PRODUZIONE VENEZIA

PROGETTAZIONE:

sepi s.r.l.
STUDI ESECUZIONE PROGETTI INGEGNERIA S.E.P.I. S.r.l.
Via F.lli Perini, 93 - 38122 Trento (TN)

SOGGETTO TECNICO: DIREZIONE TERRITORIALE PRODUZIONE VENEZIA
S.O. INGEGNERIA e TECNOLOGIE
REP. S.O.A.F.I.S. - Sede Opere d'Arte Fabbricati Impianti Speciali

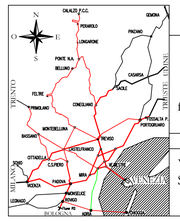

PROGETTO DEFINITIVO

Linea: VENEZIA - TRIESTE
Località: QUARTO D'ALTINO - RONCADE

Progettazione definitiva dell'intervento di modifica di tracciato della linea ferroviaria Venezia - Trieste tra il km 15+600 ed il km 17+800 circa, ai fini della velocizzazione della tratta Venezia Mestre - Portogruaro

VIABILITA' PODERALE
Sezioni tipo, particolari e dettagli

SCALA VARIE
Foglio 1 di 1

PROGETTO/ANNO	SOTTOPR.	LIVELLO	NOME DOC.	PROG.OP.	FASE FUNZ.	NUMERAZIONE
1 4 4 1 1 3	0 0 1	P D	T B B C	0 4	0 4	V P N T 0 1 B

Revis.	Descrizione	Redatto	Data	Verificato	Data	Approvato	Data	Autorizzato	Data
A	Prima emissione	Fischnaller	23.07.15	Soraperra	24.07.15	Meneguzzer	27.07.15	Meneguzzer	27.07.15
B	Seconda istruttoria	Fischnaller	07.09.15	Soraperra	08.09.15	Meneguzzer	11.09.15	Meneguzzer	11.09.15

POSIZIONE ARCHIVIO

LINEA	SEDE TECN.	NOME DOC.	NUMERAZIONE
L 3 9 0	T R 3 0 4 4	T B B C	V P N T 0 1 B

Verificato e trasmesso	Data	Convalidato	Data	Archiviato	Data

TIMBRO

File: 149915DDMO02500