SEZIONE A–A scala (1:200)

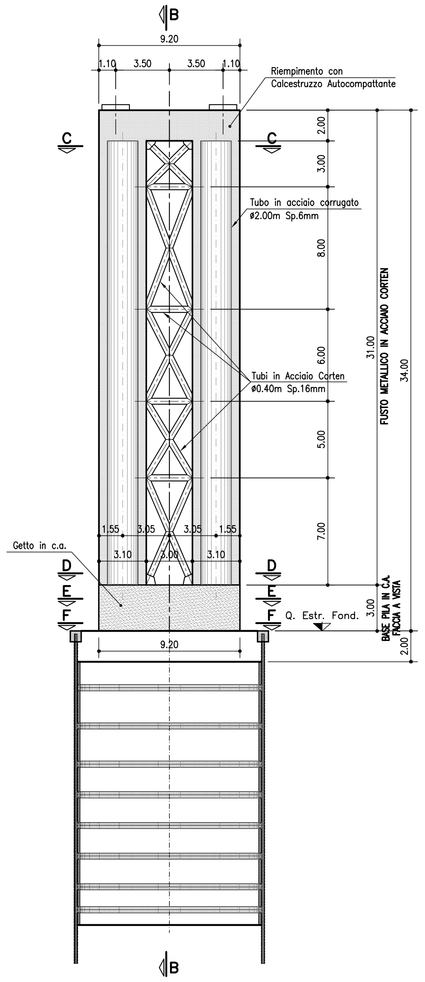

SEZIONE B–B scala (1:200)

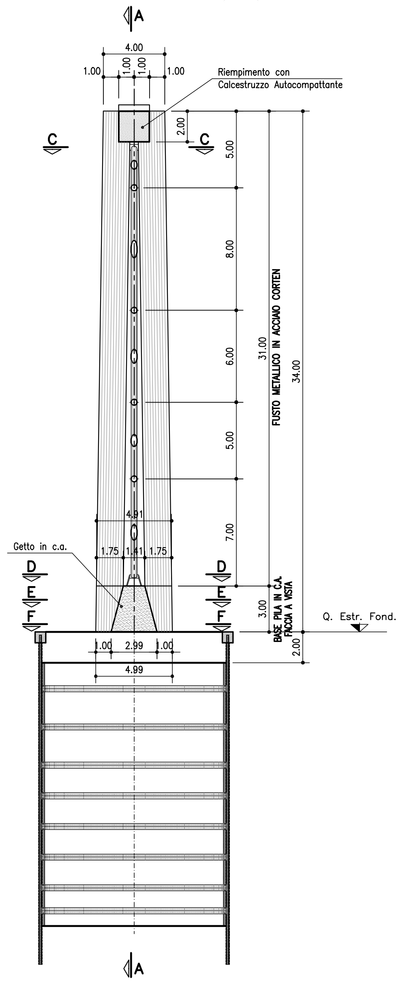

PROSPETTO FRONTALE PILA scala (1:200)

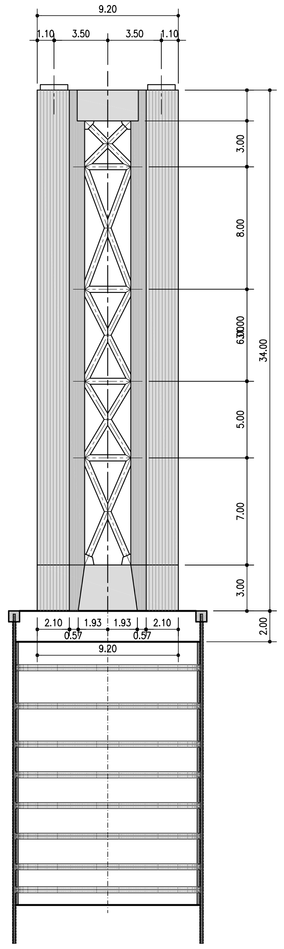

PROSPETTO LATERALE PILA scala (1:200)

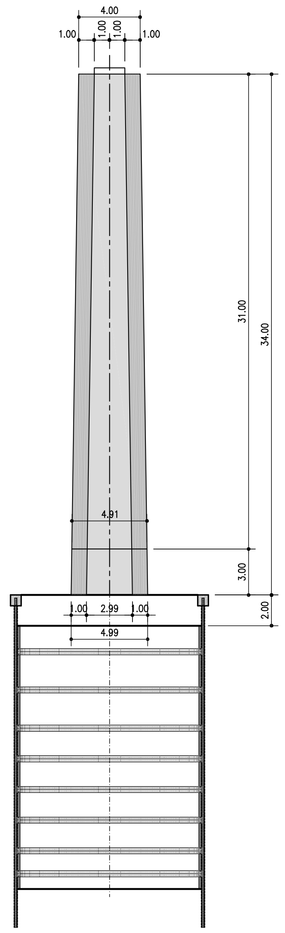

PIANTA PULVINO scala (1:100)

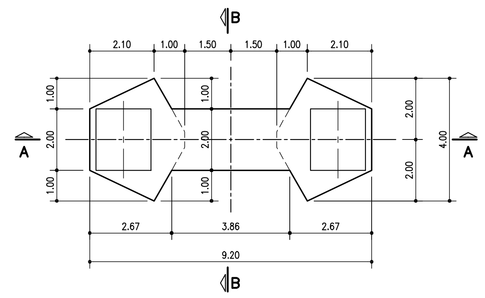

SEZIONE C–C scala (1:100)

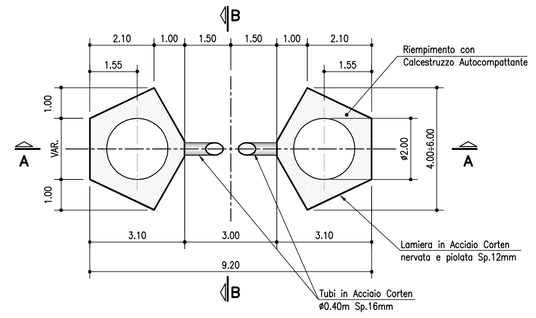

SEZIONE D–D scala (1:100)

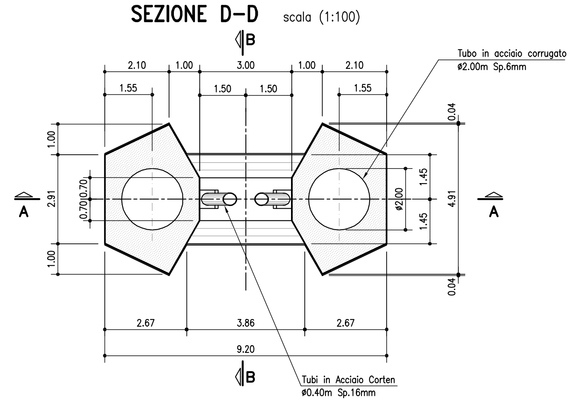

SEZIONE E–E scala (1:100)

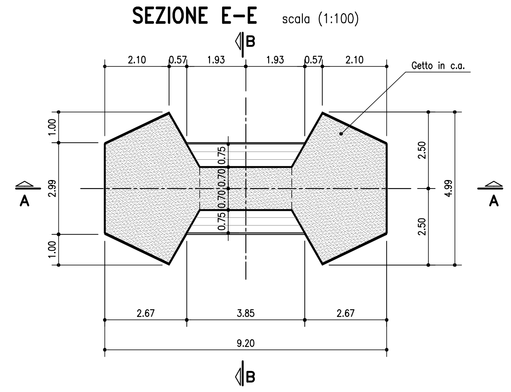

SEZIONE F–F scala (1:100)

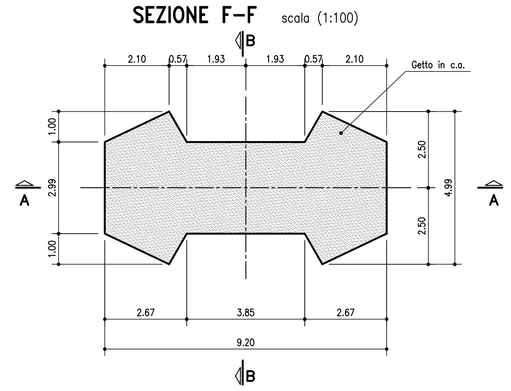

TABELLA MATERIALI :

PER QUANTO NON SPECIFICATO NEL SEGUITO, IN PARTICOLARE RELATIVAMENTE ALLE CARATTERISTICHE DEI MATERIALI ALLE SPECIFICHE PER L'ESECUZIONE DEI LAVORI ED AI CONTROLLI DA ESEGUIRE, SI DOVRA' FARE RIFERIMENTO ALLE NORME TECNICHE D'APPALTO.

CALCESTRUZZO ELEVAZIONI PILE:

BASE FUSTO PILA IN C.A. FACCIA A VISTA :
- Classe C35/45 MPa
- Classe di esposizione XC4

RIEMPIMENTO FUSTO METALLICO :
- Classe C35/45 MPa Autocompattante
- Classe di esposizione XC4

ACCIAIO PER ARMATURE ORDINARIE:
- Acciaio in barre nervate tipo B450C
  fyk ≥ 450 MPa
  ftk ≥ 540 MPa

COPRIFERRO* per elevazioni 35.0 mm

* Copriferro netto
N.B. MATERIALI CONFORMI ALLA NORME UNI EN 206-1 E UNI 11104

INCIDENZE:

Armatura Lenta Base Fusto Pila : 150 Kg/mc
Armatura Lenta Riempimento Fusto Metallico : 50 Kg/mc

autostrade per l'italia

NODO STRADALE E AUTOSTRADALE DI GENOVA

Adeguamento del sistema
A7 – A10 – A12

PROGETTO DEFINITIVO

OPERE D'ARTE MAGGIORI

VIADOTTO LEIRO
Carreggiate Est

Carpenteria Pila 1

IL RESPONSABILE PROGETTAZIONE SPECIALISTICA	IL RESPONSABILE INTEGRAZIONE PRESTAZIONI SPECIALISTICHE	IL DIRETTORE TECNICO
Ing. Lucio Ferretti Torricelli Ord. Ingg. Brescia N.2188 RESPONSABILE UFFICIO STR	Ing. Orlando Mazza Ord. Ingg. Pavia N. 1496 RESPONSABILE AREA DI PROGETTO GENOVA	Ing. Maurizio Torresi Ord. Ingg. Milano N. 16492 RESPONSABILE DIREZIONE DTP

WBS	RIFERIMENTO ELABORATO						DATA:	REVISIONE	
	DIRETTORIO		FILE				DICEMBRE 2015	n.	data
	codice commessa	N.Prog.	unità'	ufficio	n. progressivo	Rev.			
–	1 1 0 7 1 2 0 5			S T R	0 0 7 2	– –	SCALA: 1:100 – 1:200		

spea ENGINEERING / Atlantia	RESPONSABILE PROGETTO GENOVA Ing. Orlando Mazza Ord. Ingg. Pavia N. 1496	ELABORAZIONE GRAFICA A CURA DI :	Geom. Massimo Cereso
		ELABORAZIONE PROGETTUALE A CURA DI :	Ing. Lucio Ferretti Torricelli – O.I. Brescia n° 2188
	CONSULENZA A CURA DI :	IL RESPONSABILE UFFICIO/UNITA'	Ing. Lucio Ferretti Torricelli – O.I. Brescia N. 2188

VISTO DEL COMMITTENTE	VISTO DEL CONCEDENTE
autostrade per l'italia R.U.P. – Arch. Rossella Degni	Ministero delle Infrastrutture e dei Trasporti DIPARTIMENTO PER LA VIGILANZA SULLE CONCESSIONI AUTOSTRADALI E PER LA VIGILANZA SULL'ATTIVITA' TECNICO CONTRATTUALE DEGLI ENTI CONCESSIONARI

IL PRESENTE DOCUMENTO NON POTRA' ESSERE COPIATO, RIPRODOTTO O ALTRIMENTI PUBBLICATO, IN TUTTO O IN PARTE, SENZA IL CONSENSO SCRITTO DELLA SOC. AUTOSTRADE PER L'ITALIA S.P.A. OGNI UTILIZZO NON AUTORIZZATO SARA' PERSEGUITO A NORMA DI LEGGE.
THIS DOCUMENT MAY NOT BE COPIED, REPRODUCED OR PUBLISHED, EITHER IN PART OR IN ITS ENTIRETY, WITHOUT THE WRITTEN PERMISSION OF SOC AUTOSTRADE PER L'ITALIA S.P.A. UNAUTHORIZED USE WILL BE PROSECUTED BY LAW.