SEZIONE A–A
SCALA 1:50

SEZIONE TRASVERSALE CARPENTERIA

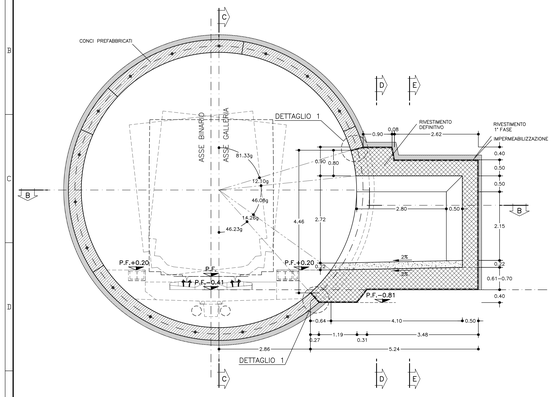

SEZIONE B–B
SCALA 1:50

PIANTA CARPENTERIA

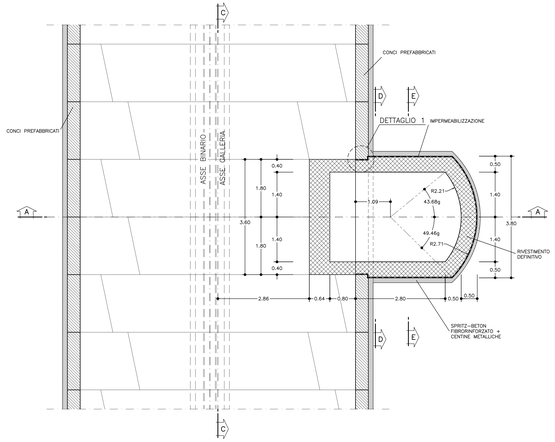

SEZIONE C–C
SCALA 1:50

PROFILO LONGITUDINALE CARPENTERIA

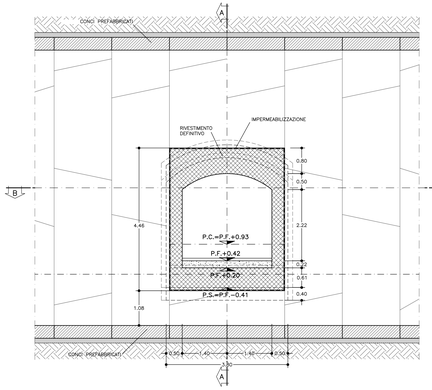

SEZIONE D–D
SCALA 1:50

SEZIONE TRASVERSALE CARPENTERIA

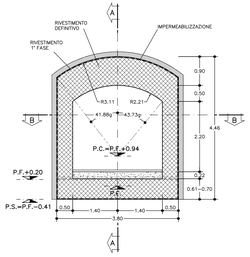

SEZIONE E–E
SCALA 1:50

SEZIONE TRASVERSALE CARPENTERIA

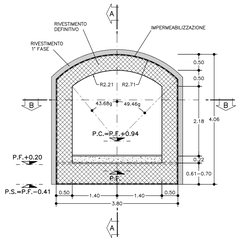

DETTAGLIO 1

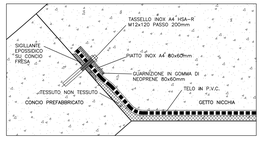

TABELLA MATERIALI

ACCIAIO	
ACCIAIO ARMATURE	B450C
RETE ELETTROSALDATA	B450C
ACCIAIO CENTINE	S275
ACCIAIO CALASTRELLI	S275
ACCIAIO PIASTRE FAZZOLETTI	S275
SPRITZ-BETON	
– cemento tipo	42.5
– resistenza media su carote h/ø=1	a 48h >= 13 MPa a 28gg >= 25 MPa
FIBRE METALLICHE	
– Fibre metalliche realizzato con filo ottenuto per trafilatura di acciaio a basso contenuto di carbonio con le estremità sagomate ad uncino d=0mm	
– dosaggio in fibre 30 kg/m3	
C.L.S	(con riferimento al CAPITOLATO DI COSTRUZIONE OPERE CIVILI)
CALOTTA E PIEDRITTI (*)	C25/30, XC2, S4 Classe contenuto cloruri Cl. 0.4 Diametro massimo aggregati 32mm
MAGRONE DI PULIZIA	Resistenza media : fm ≥ 15 MPa Contenuto min cemento 150 kg/mc

(*) LA RESISTENZA MINIMA A COMPRESSIONE DEL CALCESTRUZZO DI RIVESTIMENTO DI CALOTTA ALL'ATTO DEL DISARMO DEVE ESSERE >=8 MPa.

TUBI IN VETRORESINA (CARATTERISTICHE DEL COMPOSITO)
- diametro esterno 60mm ad aderenza migliorata
- spessore medio 10mm, Amin 157D mm2
- resist. trazione >= 600 MPa
- resist. a taglio >= 100 MPa
- modulo elastico >= 20000 MPa
- resistenza a flessione >= 600 MPa
- resistenza allo scoppio >= 8 MPa (solo per valvola0)
- tensione di aderenza tubo miscela a 48h >= 1750 KPa

MISCELE CEMENTIZIE PER CEMENTAZIONE A BASSA PRESSIONE
- Cemento 42.5R
- Rapporto A/C 0.5÷0.7

DIAMETRO PERFORAZIONI
VTR #100÷120 mm
eseguite a secco da armare immediatamente con i tubi in vetroresina e da cementare mediante miscela cementizia

IMPERMEABILIZZAZIONE
TELO IN PVC
- spessore >= 2.0mm ±5%
- resist. trazione >= 15 N/m^2
- resistenza alle soluzioni acide e alcaline (variazione a 28gg.) = ±20% max. allung.
- resistenza alla pressione dell'acqua a 1 Mpa per 10 ore : impermeabile

GEOTESSUTO
- tessuto non tessuto a fibra lunga (>=60mm) di polipropilene puro coesionato per agugliatura o legamento doppio
- massa volumica unitaria >= 400g/m^2
- spessore: a 2kPa >= 3.0 mm
  a 200kPa >= 1.9 mm
- resistenza a trazione medio su striscia di 20cm >= 18 KN/m

NOTA: – PER TUTTO QUANTO NON INDICATO SI FACCIA RIFERIMENTO AL CAPITOLATO OPERE CIVILI

– ELABORATO DI RIFERIMENTO: "OPERE DI LINEA–CARATTERISTICHE DEI MATERIALI E NOTE" (cod.IG51-00-E-CV-TT-OC0000-002)

FASI ESECUTIVE

1 – Scavo d'avanzamento galleria di linea e posa in opera dei conci prefabbricati.
2 – Esecuzione dei consolidamenti del rivestimento in conci prefabbricati.
3 – Posizionamento del telaio metallico per il provvisorio sostegno dei conci prefabbricati.
4 – Taglio dei conci prefabbricati del rivestimento della galleria di linea in corrispondenza della nicchia.
5 – Scavo della nicchia e posa in opera del rivestimento provvisorio, con sfondi da valutare in funzione delle caratteristiche geomeccaniche dell'ammasso.
6 – Posa dell'impermeabilizzazione.
7 – Getto della platea della nicchia.
8 – Getto del rivestimento definitivo in c.a. della nicchia.
9 – Rimozione del telaio metallico di sostegno dei conci prefabbricati.

LEGENDA

P.C. = PIANO DEI CENTRI
P.F = PIANO DEL FERRO
P.S. = PIANO DI SCAVO

NOTE

– EVENTUALI DIFFERENZE TRA LE MISURE TOTALI E LE SOMMATORIE DELLE MISURE PARZIALI SONO DOVUTE AGLI ARROTONDAMENTI AUTOMATICI DI AUTOCAD.

CENTINE METALLICHE	HEA 140 p=0.80m
CONSOLIDAMENTI AL FRONTE	N.9 TUBI IN VTR CEMENTATI LUNGHEZZA 3+6.00m Tipo #60/40
SPRITZ-BETON	AL CONTORNO Sp. 15cm AL FRONTE Sp. 10cm

SEZIONE A–A
SCALA 1:50

SEZIONE TRASVERSALE SCAVI

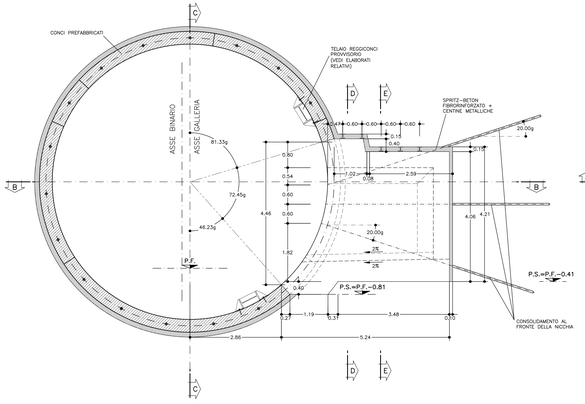

SEZIONE B–B
SCALA 1:50

PIANTA SCAVI

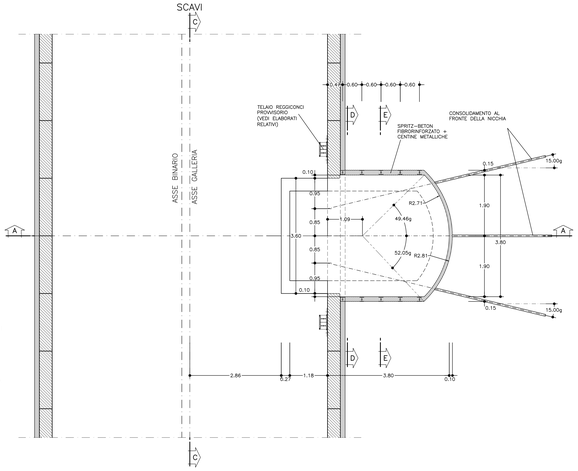

SEZIONE C–C
SCALA 1:50

PROFILO LONGITUDINALE SCAVI

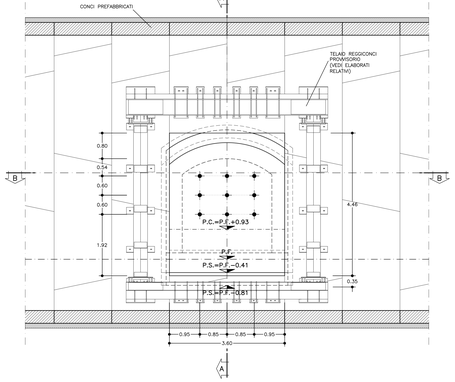

SEZIONE D–D
SCALA 1:50

SEZIONE TRASVERSALE SCAVI

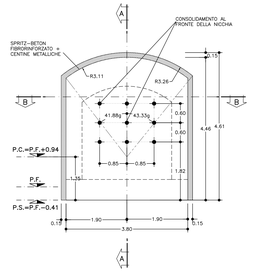

SEZIONE E–E
SCALA 1:50

SEZIONE TRASVERSALE SCAVI

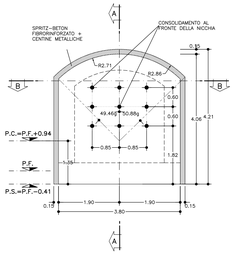

COMMITTENTE:

RFI RETE FERROVIARIA ITALIANA
GRUPPO FERROVIE DELLO STATO ITALIANE

ALTA SORVEGLIANZA:

ITALFERR
GRUPPO FERROVIE DELLO STATO ITALIANE

GENERAL CONTRACTOR:

Consorzio Collegamenti Integrati Veloci

INFRASTRUTTURE FERROVIARIE STRATEGICHE DEFINITE DALLA LEGGE OBIETTIVO N.443/01

TRATTA A.V./A.C. TERZO VALICO DEI GIOVI
PROGETTO ESECUTIVO

Galleria naturale di Serravalle
Scavo in meccanizzato da PK 34+129.84 a PK 36+280.64 - Binario Pari

Nicchia NLF+FG+HP

Scavi, consolidamenti e Carpenteria

GENERAL CONTRACTOR	DIRETTORE LAVORI	SCALA:
Consorzio< **CociV** Ing. E. Filippini		1:50

COMMESSA	LOTTO	FASE	ENTE	TIPO DOC.	OPERA/DISCIPLINA	PROGR.	REV.
IG51	03	E	CV	BB	GN1BCX	001	A

PROGETTAZIONE								
Rev.	Descrizione emissione	Redatto	Data	Verificato	Data	Progettista Integrato	Data	IL PROGETTISTA
A00	Prima emissione		06/12/2012	ROCKSOIL	18/12/2012	A. Fidanza	20/12/2012	
A01	Revisione generale		05/10/2015	ROCKSOIL	02/10/2015		06/10/2015	Dott. Ing. Giovanni Lo Tono N. 8171 A

n. Elab.	Nome File: IG51-03-E-CV-RR-GN1B-CX-A00-A01	
	CUP: F81H92000000008	

Scala di plot: 1: 1

DATA: 06/10/15 REV. FG: 1.3.4.5.6.9.0.1 NOME FILE: 1.3.4.5.6.9.0.1 FAC. PLOT: 1:1