CARPENTERIA CENTINA
SCALA 1:20

HEB200/1000

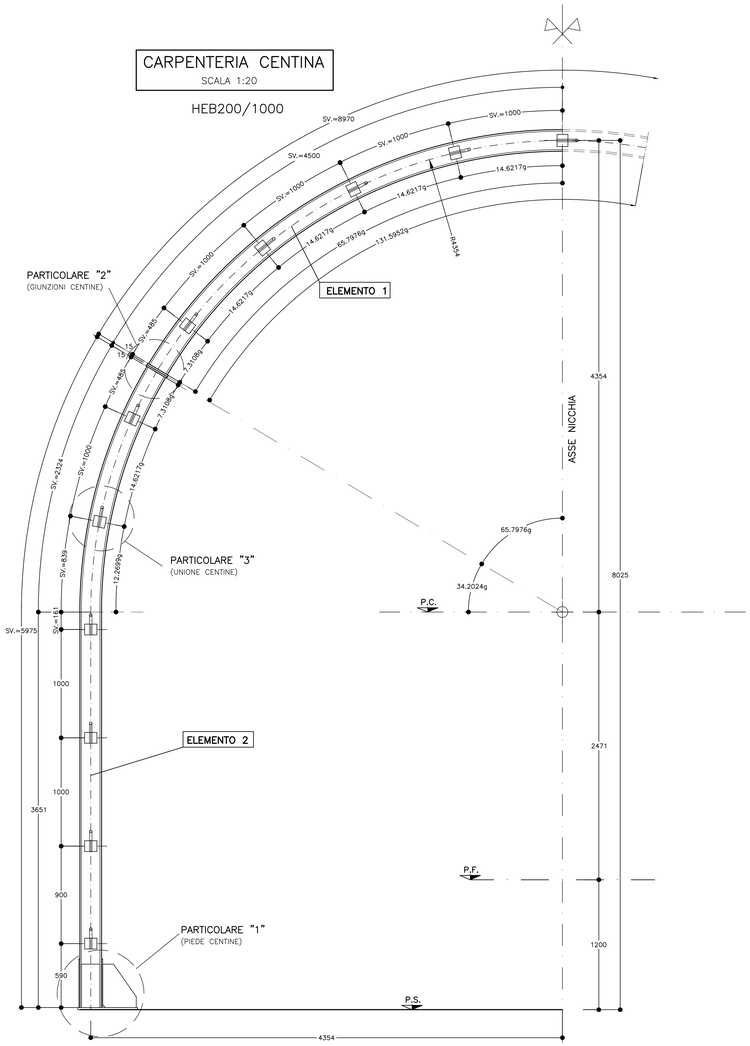

PARTICOLARE "1"
SCALA 1:5

PIEDE CENTINA
HEB200

VISTA LATERALE

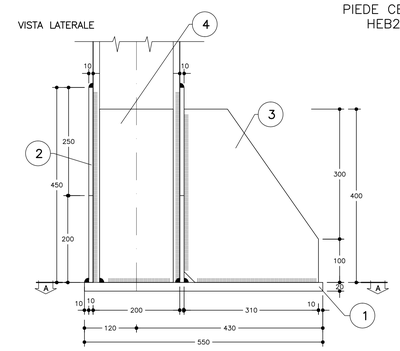

VISTA FRONTALE

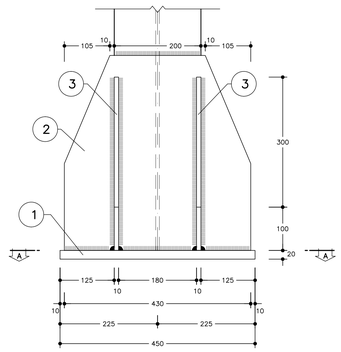

SEZIONE A–A

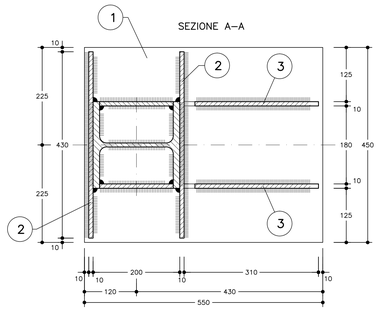

TABELLA PIASTRE PIEDE (*1)		
1	n°1+1	VEDI ESPLOSO Sp=20
2	n°2+2	VEDI ESPLOSO Sp=10
3	n°2+2	VEDI ESPLOSO Sp=10
4	n°2+2	VEDI ESPLOSO Sp=10
(*1) QUANTITA' RIFERITE ALLA CENTINA COMPLETA		

ESPLOSO PIASTRE
SCALA 1:5

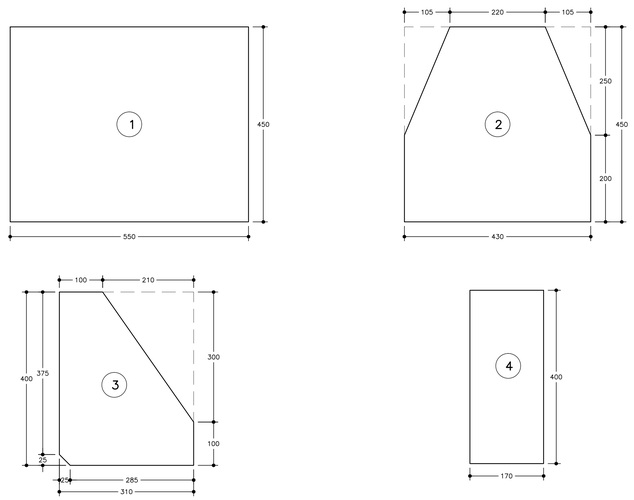

TABELLA MATERIALI	
ACCIAIO CENTINE/PROFILATI	S275 o superiore
ACCIAIO PIASTRE	S275 o superiore
ACCIAIO CATENE CENTINE	B450C
BULLONI PIASTRE UNIONE CENTINE	Classe 8.8
ACCIAIO FAZZOLETTI	S275 o superiore
SALDATURE	
TIPO	CORDONE D'ANGOLO A SINGOLA PASSATA
DIMENSIONI	(SALVO DOVE DIVERSAMENTE INDICATO)
STRUTTURE PRIMARIE	S1 > S2 Z = 0.7xS2
STRUTTURE SECONDARIE	S1 > S2 Z = 0.5xS2
PROFILI UNIONE CATENE	Z = 4.0 mm

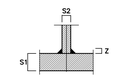

NOTA: – PER TUTTO QUANTO NON INDICATO SI FACCIA RIFERIMENTO AL CAPITOLATO OPERE CIVILI

– ELABORATO DI RIFERIMENTO: "OPERE DI LINEA–CARATTERISTICHE DEI MATERIALI E NOTE" (cod.IG51–00–E–CV–TT–OC0000–002)

– PER TUTTI I DETTAGLI D'IMPERMEABILIZZAZIONE SI VEDA L'ELABORATO RELATIVO

NOTE

- LE MISURE E GLI SVILUPPI DELLE CENTINE SONO CALCOLATI RISPETTO AI LORO ASSI, AL NETTO DELLE PIASTRE.
- LE MISURE SONO ESPRESSE IN MILLIMETRI
- PER LE TOLLERANZE DI COSTRUZIONE VEDI RELAZIONE TECNICA
- EVENTUALI DIFFERENZE TRA LE MISURE TOTALI E LE SOMMATORIE DELLE MISURE PARZIALI SONO DOVUTE AGLI ARROTONDAMENTI AUTOMATICI DI AUTOCAD

LEGENDA

P.C. = PIANO DEI CENTRI
P.F. = PIANO DEL FERRO
P.S. = PIANO DI SCAVO

PARTICOLARE "2"
SCALA 1:5

GIUNZIONI CENTINE

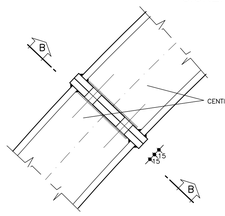

SEZIONE B–B

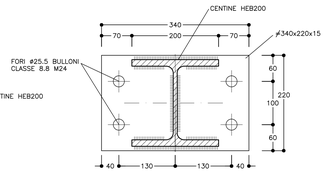

PARTICOLARE "3"
SCALA 1:5

UNIONE CENTINE

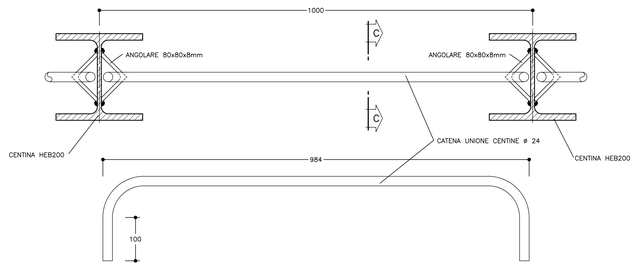

SEZIONE C–C

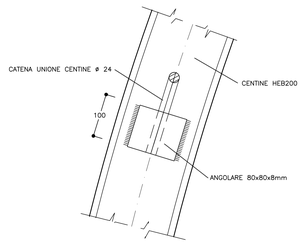

COMMITTENTE:

RFI RETE FERROVIARIA ITALIANA
GRUPPO FERROVIE DELLO STATO ITALIANE

ALTA SORVEGLIANZA:

ITALFERR
GRUPPO FERROVIE DELLO STATO ITALIANE

GENERAL CONTRACTOR:

Consorzio Collegamenti Integrati Veloci

INFRASTRUTTURE FERROVIARIE STRATEGICHE DEFINITE DALLA LEGGE OBIETTIVO N.443/01

TRATTA A.V./A.C. TERZO VALICO DEI GIOVI
PROGETTO ESECUTIVO

Galleria Naturale Serravalle
Scavo in meccanizzato da Pk 34+137.41 a Pk 36+290.74 - Binario Dispari
Nicchia TS
Capenteria centina TAV 1

GENERAL CONTRACTOR	DIRETTORE LAVORI	SCALA:
Consorzio Cociv Ing. E. Pagani		1:20-1:5

COMMESSA	LOTTO	FASE	ENTE	TIPO DOC.	OPERA/DISCIPLINA	PROGR.	REV.
IG51	03	E	CV	BZ	GN1CBX	003	A

PROGETTAZIONE

Rev.	Descrizione emissione	Redatto	Data	Verificato	Data	Progettista Integratore	Data	IL PROGETTISTA
A00	Prima emissione	ROCKSOIL	16/12/2013	ROCKSOIL	18/12/2013	A. Palomba	20/12/2013	Consorzio Cociv Soluzioni Integrate per la Mobilità Ing. E. Pagani Direttore Tecnico Ordine Ingegneri Prov. TO n. 6271 R
A01	Revisione generale	ROCKSOIL	01/10/2015	ROCKSOIL	02/10/2015	A. Monterella	06/10/2015	

n. Elab.

Nome File: IG51-03-E-CV-B2-GN1C-BX-003-A01
CUP: F81H92000000008

Scala di plot: 1: 1

DATA: 07.10.15 PED: GIM NOME FILE: 1.3449001 FATT. PLOT: 1 = 1