NODO SMALTIMENTO ACQUE
INTERCONNESSIONE PARI E LINEA AV/AC PARI
PARTICOLARE TUBAZIONE ø800 IN CLS PER SPINGITUBO

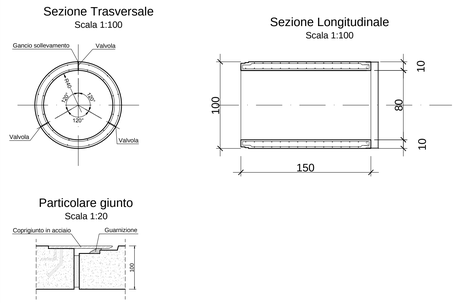

TUBO AUTOPORTANTE PREFABBRICATO IN CLS VIBROCOMPRESSO ARMATO, CON GIUNTO A BICCHIERE INCORPORATO NELLO SPESSORE, ANELLO DI GIUNZIONE IN ACCIAIO INCORPORATO NEL GETTO E GUARNIZIONI IN NEOPRENE; DIAMETRO INTERNO 800 mm, SPESSORE 100 mm.

NODO SMALTIMENTO ACQUE
INTERCONNESSIONE PARI E LINEA AV/AC PARI
SCHEMA FASE COSTRUTTIVA
POSA CONDOTTA REALIZZATA
CON TECNICA SPINGITUBO

SCALA 1:100

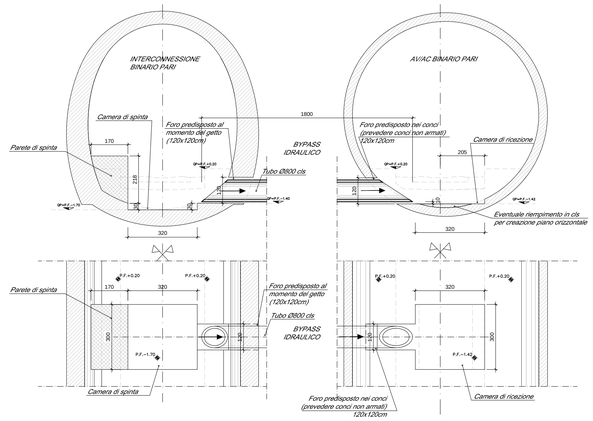

NOTE:
La tubazione Ø800 in cls funge da controtubo per la tubazione in PVC Ø400 per lo smaltimento delle acque.

SCHEMA DI DETTAGLIO
NODO SMALTIMENTO ACQUE
PASSAGGIO DA GALLERIA ARTIFICIALE A NATURALE

SCALA 1:100

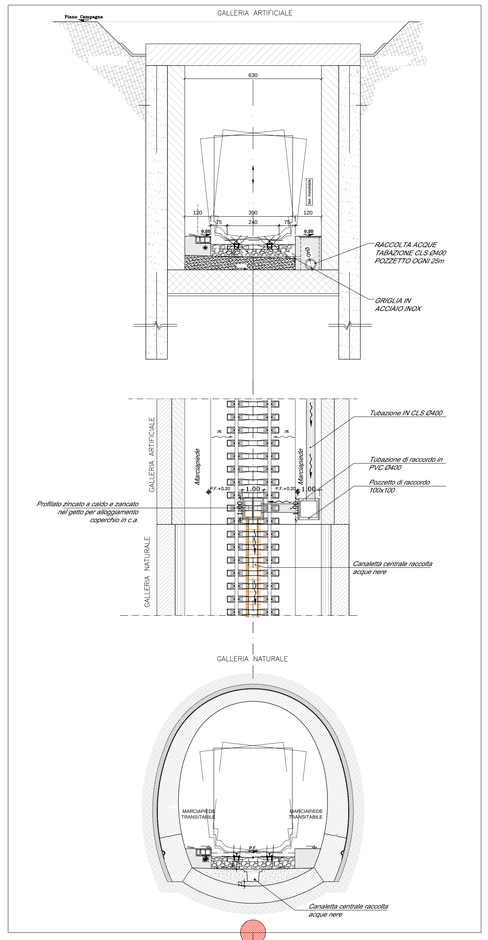

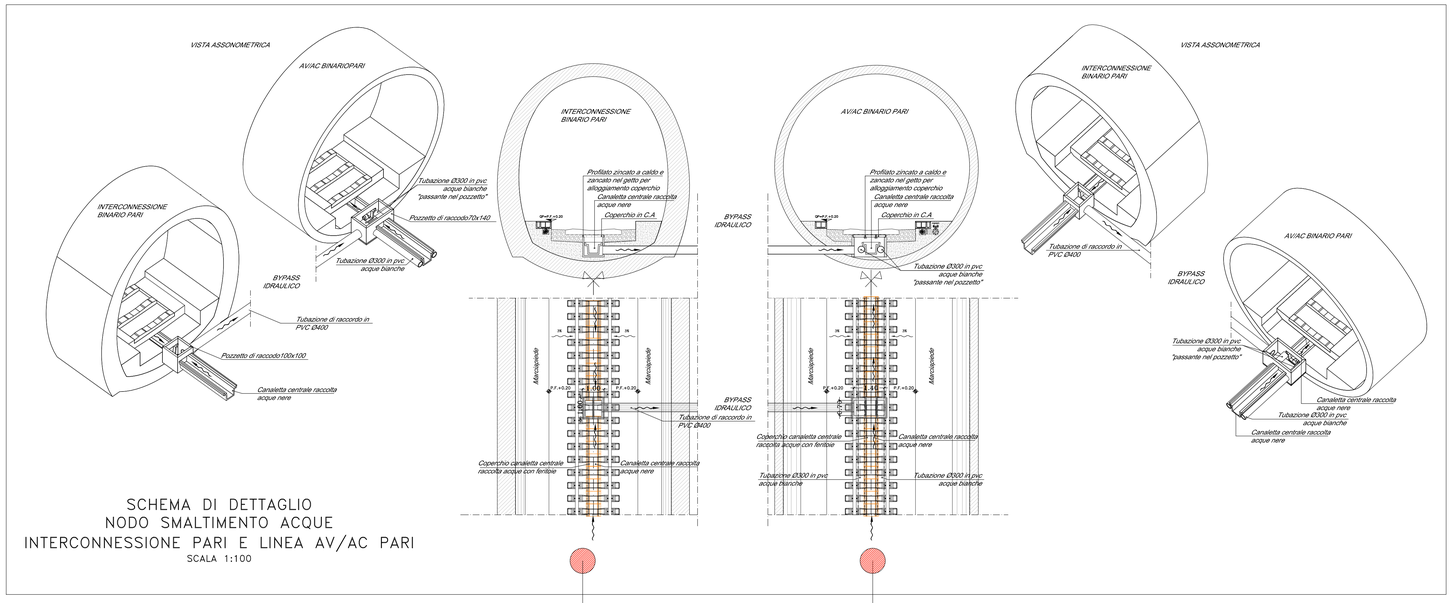

SCHEMA DI DETTAGLIO
NODO SMALTIMENTO ACQUE
INTERCONNESSIONE PARI E LINEA AV/AC PARI

SCALA 1:100

MATERIALI	
CALCESTRUZZO	Rck >=30 MPa classe minima di consistenza S4 rapporto A/C <=0.5
CALCESTRUZZO MAGRONE	Rcm >=15 MPa
ACCIAIO per C.A.	FeB 44K controllato in stabilimento
ACCIAIO per INSERTI	Fe360 B
INCIDENZA FERRO	130 Kg/mc

Elemento	Copriferro (cm)
FONDAZIONE	4 (−0, +0.5)
ELEVAZIONE sup. lato controterra	4 (−0, +0.5)
ELEVAZIONE sup. lato aria	3.5 (−0, +0.5)

Classe di esposizione ambientale del calcestruzzo 2b secondo le Norme UNI 9858 corrispondente alla XF1 delle linee guida prENV206.

KEY-PLAN

SCALA 1:5000

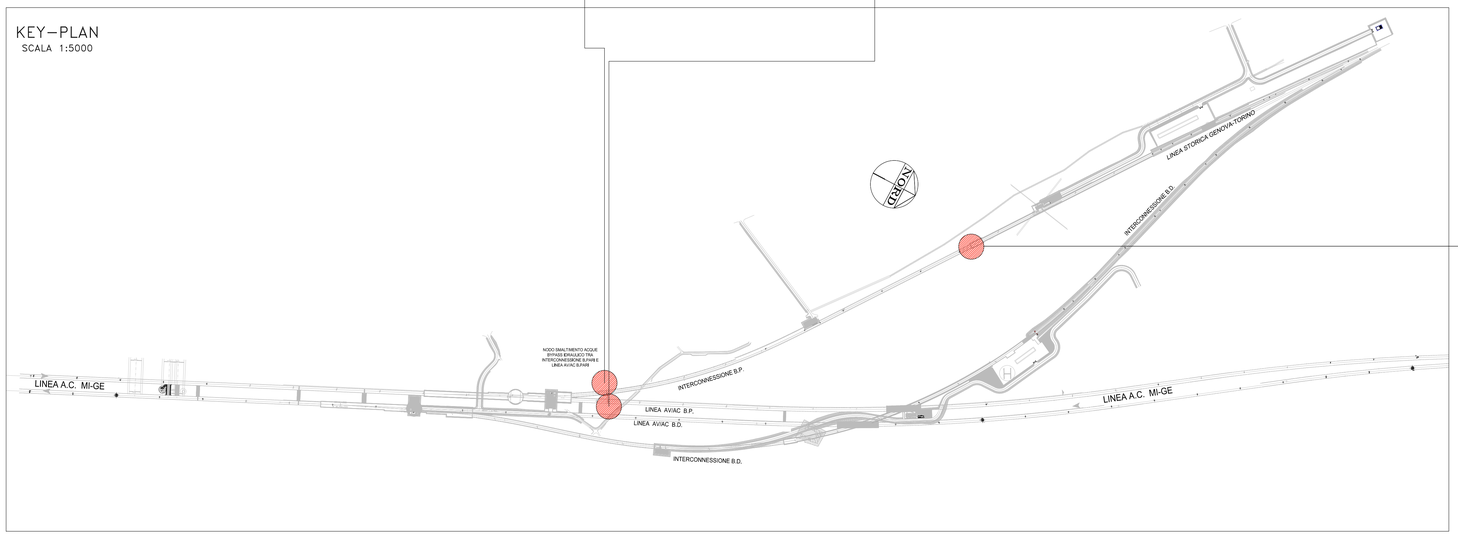

COMMITTENTE:

RFI RETE FERROVIARIA ITALIANA
GRUPPO FERROVIE DELLO STATO ITALIANE

ALTA SORVEGLIANZA:

ITALFERR
GRUPPO FERROVIE DELLO STATO ITALIANE

GENERAL CONTRACTOR:

COCIV Consorzio Cooperativo Integrato Veloci

INFRASTRUTTURE FERROVIARIE STRATEGICHE DEFINITE DALLA LEGGE OBIETTIVO N.443/01

TRATTA A.V./A.C. TERZO VALICO DEI GIOVI
PROGETTO DEFINITIVO

INTERCONNESSIONE DI NOVI LIGURE ALTERNATIVA ALLO SHUNT BY-PASS IDRAULICO TRA INTERC. B.P. E LINEA AV/AC B.P. PK 0+500

Schema e particolari di smaltimento acque di galleria binario pari

GENERAL CONTRACTOR	DIRETTORE LAVORI	SCALA:
Consorzio **Cociv** Ing. E. Pagani		Varie

COMMESSA	LOTTO	FASE	ENTE	TIPO DOC.	OPERA/DISCIPLINA	PROGR.	REV.
A301	00	D	CV	DX	INVQ00	001	A

PROGETTAZIONE

Rev.	Descrizione emissione	Redatto	Data	Verificato	Data	Progettista Integratore	Data	IL PROGETTISTA
A00	Prima emissione	COCIV	26/03/2015	COCIV	26/03/2015	A. Palomba	26/03/2015	Dott. Ing. Alberto Pascale Ordine Ingegneri Prov. TO n. 6271 R
A01	Revisione generale	COCIV	24/04/2015	COCIV	24/04/2015	A. Palomba	24/04/2015	

n. Elab.

Nome File: A301-00-D-CV-EN-INVQ-00-001-A01
CUP: F81H92000000008

Scala di plot: 1: 1