PARTICOLARE "1"
SCALA 1:5

PIEDE CENTINE
2IPN160

2IPN160 – TABELLA PIASTRE (*1)		
1	n°1+1	540x410x20
2	n°2+2	Sp=8
3	n°2+2	Sp=8

(*1) QUANTITA' RIFERITE ALLA CENTINA COMPLETA

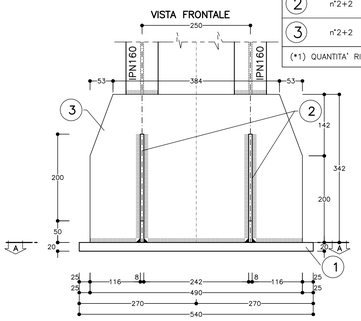

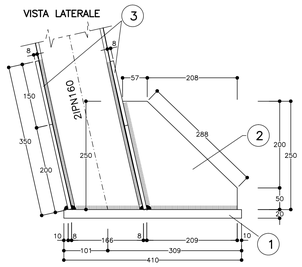

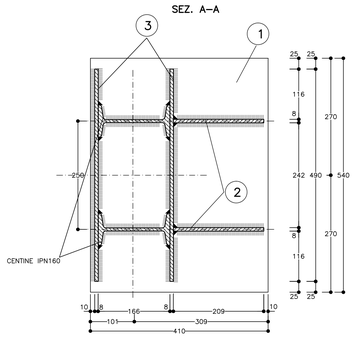

PARTICOLARE "2"
SCALA 1:5

GIUNZIONI CENTINE
2IPN160

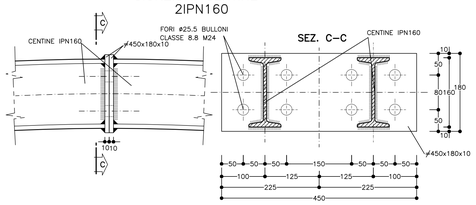

PARTICOLARE "3"
SCALA 1:5

UNIONE CENTINE
2IPN160

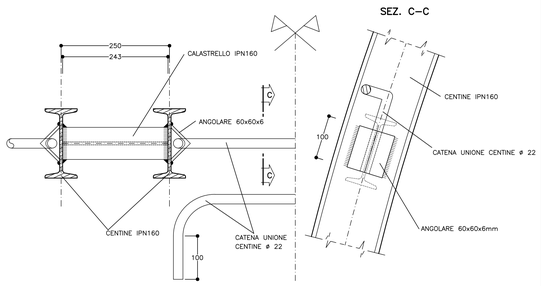

PARTICOLARE "1"
SCALA 1:5

PIEDE CENTINA
2IPN160+PUNTONE

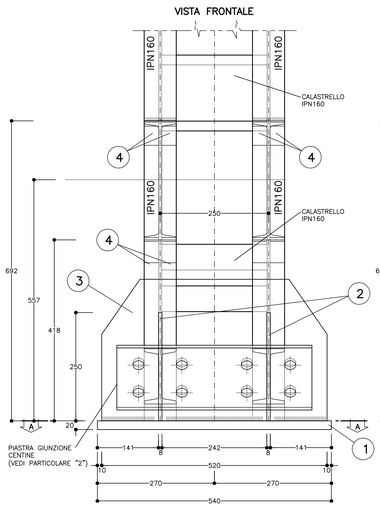

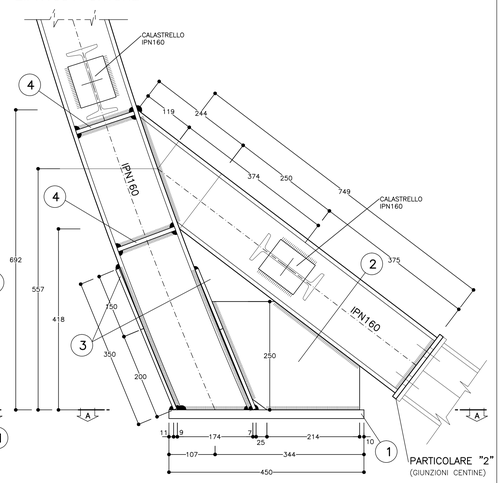

TABELLA PIASTRE PIEDE (*)		
1	n°1+1	540x450x20
2	n°2+2	VEDI ESPLOSO Sp=8
3	n°2+2	VEDI ESPLOSO Sp=8
4	n°8+8	VEDI ESPLOSO Sp=8

(*) QUANTITA' RIFERITE ALLA ~~CENTINA COMPLETA~~ VISTA LATERALE

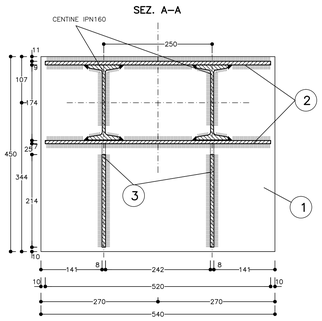

PARTICOLARE "2"
SCALA 1:5

GIUNZIONI CENTINE
2IPN160+PUNTONE

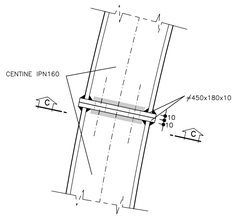

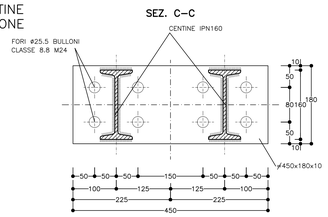

PARTICOLARE "3"
SCALA 1:5

UNIONE CENTINE
2IPN160+PUNTONE

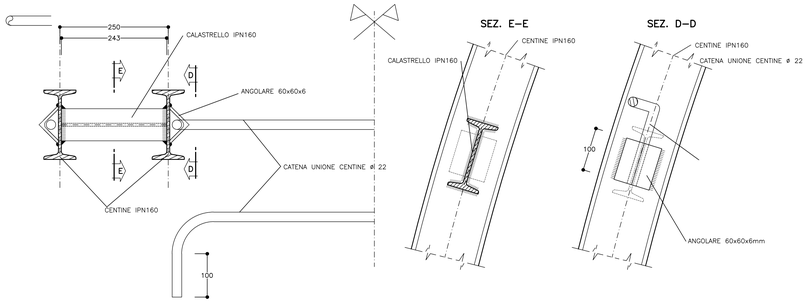

PARTICOLARE "1"
SCALA 1:5

PIEDE CENTINE
2IPN180

2IPN180 – TABELLA PIASTRE (*1)		
1	n°1+1	540x450x20
2	n°2+2	Sp=10
3	n°2+2	Sp=10

(*1) QUANTITA' RIFERITE ALLA CENTINA COMPLETA

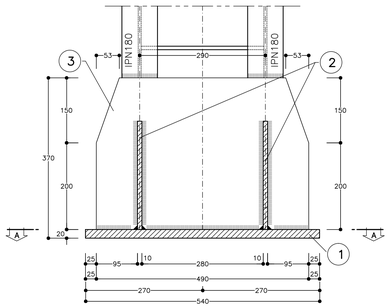

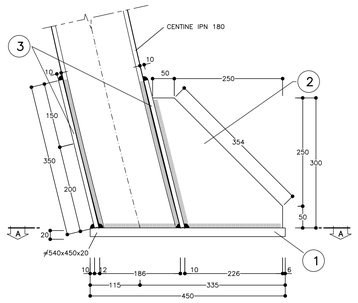

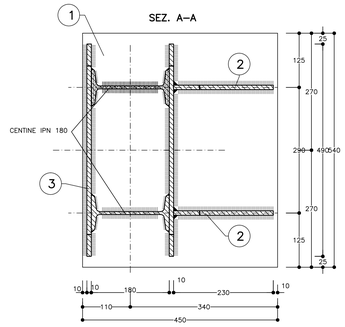

PARTICOLARE "2"
SCALA 1:5

GIUNZIONI CENTINE
2IPN180

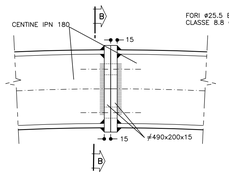

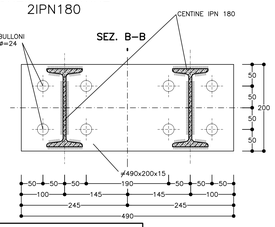

PARTICOLARE "3"
SCALA 1:5

UNIONE CENTINE
2IPN180

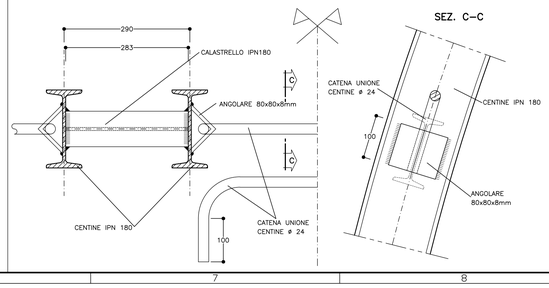

TABELLA MATERIALI	
ACCIAIO CENTINE/PROFILATI	S275 o superiore
ACCIAIO PIASTRE	S275 o superiore
ACCIAIO CATENE CENTINE	B450C
BULLONI PIASTRE UNIONE CENTINE	Classe 8.8
ACCIAIO FAZZOLETTI	S275 o superiore
SALDATURE	
TIPO	CORDONE D'ANGOLO A SINGOLA PASSATA
DIMENSIONI	(SALVO DOVE DIVERSAMENTE INDICATO)
STRUTTURE PRIMARIE	S1 ≥ S2 Z = 0.7xS2
STRUTTURE SECONDARIE	S1 ≥ S2 Z = 0.5xS2
PROFILI UNIONE CATENE	Z = 4.0 mm

NOTA: – PER TUTTO QUANTO NON INDICATO SI FACCIA RIFERIMENTO AL CAPITOLATO OPERE CIVILI

– ELABORATO DI RIFERIMENTO: "OPERE DI LINEA–CARATTERISTICHE DEI MATERIALI E NOTE" (cod.IG51–00–E–CV–TT–OC0000–002)

– PER TUTTI I DETTAGLI D'IMPERMEABILIZZAZIONE SI VEDA L'ELABORATO RELATIVO

NOTE

- LE MISURE E GLI SVILUPPI DELLE CENTINE SONO CALCOLATI RISPETTO AI LORO ASSI, AL NETTO DELLE PIASTRE.
- LE MISURE SONO ESPRESSE IN MILLIMETRI
- EVENTUALI DIFFERENZE TRA LE MISURE TOTALI E LE SOMMATORIE DELLE MISURE PARZIALI SONO DOVUTE AGLI ARROTONDAMENTI AUTOMATICI DI AUTOCAD

SCHEMA DISPOSIZIONE PARTICOLARI

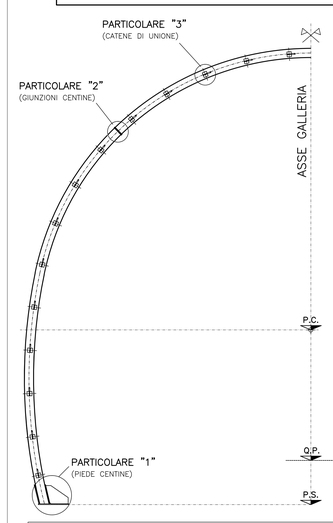

NOTA BENE

I PARTICOLARI SONO VALIDI PER TUTTE LE CENTINE IN PROGETTO A PARITA' DI PROFILATO

COMMITTENTE:

RFI RETE FERROVIARIA ITALIANA
GRUPPO FERROVIE DELLO STATO ITALIANE

ALTA SORVEGLIANZA:

ITALFERR
GRUPPO FERROVIE DELLO STATO ITALIANE

GENERAL CONTRACTOR:

COCIV Consorzio Collegamenti Integrati Veloci

INFRASTRUTTURE FERROVIARIE STRATEGICHE DEFINITE DALLA LEGGE OBIETTIVO N.443/01

TRATTA A.V./A.C. TERZO VALICO DEI GIOVI
PROGETTO DEFINITIVO

INTERCONNESSIONE DI NOVI LIGURE ALTERNATIVA ALLO SHUNT

Dettagli centine

Tav. 1/4

GENERAL CONTRACTOR	DIRETTORE LAVORI	SCALA:
Consorzio Cociv Ing. E. Pagani		Varie

COMMESSA	LOTTO	FASE	ENTE	TIPO DOC.	OPERA/DISCIPLINA	PROGR.	REV.
A301	0X	D	CV	BZ	GN0000X	001	A

PROGETTAZIONE

Rev.	Descrizione emissione	Redatto	Data	Verificato	Data	Progettista Integratore	Data	IL PROGETTISTA
A00	Prima emissione	ROCKSOIL	28/07/2015	ROCKSOIL	28/07/2015	A. Manzanilla	28/07/2015	Consorzio Cociv Soc. Cons. a r.l. Dott. Ing. Enrico Pagani Ordine Ingegneri Prov. TO n. 6271 R

n. Elab.

Nome File: A301-0X-D-CV-BZ-GN00-00-001-A00

CUP: F81H92000000008

Scala di plot: 1: 1

DATA: 27.07.15 | NOME FILE: 13.3271.00 | FATT. PLOT: 1:1