PROSPETTO INTERNO
Scala 1:20

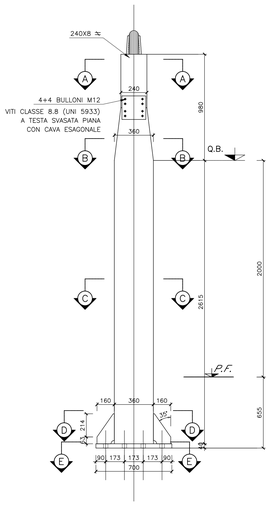

PROSPETTO ESTERNO
Scala 1:20

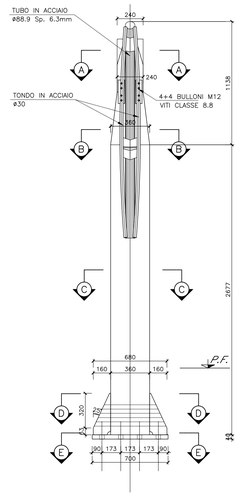

SEZIONE TRASVERSALE
Scala 1:20

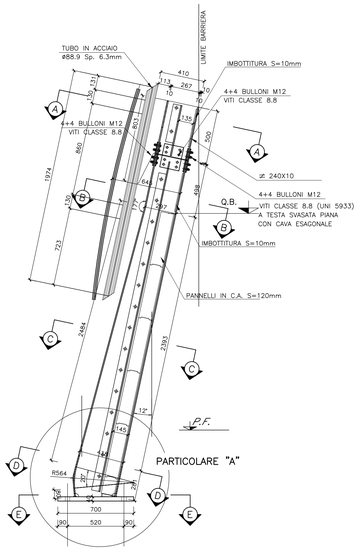

PARTICOLARE "A"
Scala 1:10

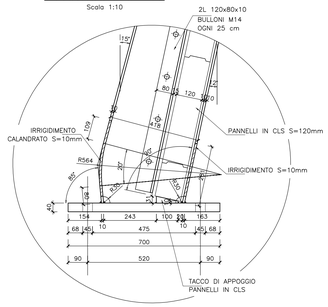

SEZIONE A–A
Scala 1:5

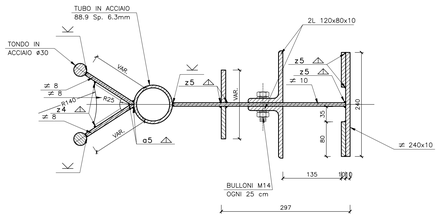

SEZIONE B–B
Scala 1:5

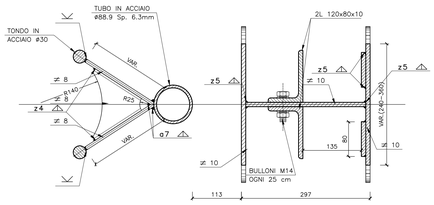

SEZIONE C–C
Scala 1:5

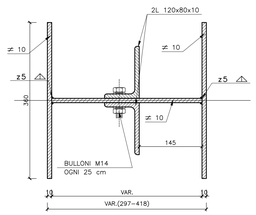

SEZIONE D–D
Scala 1:5

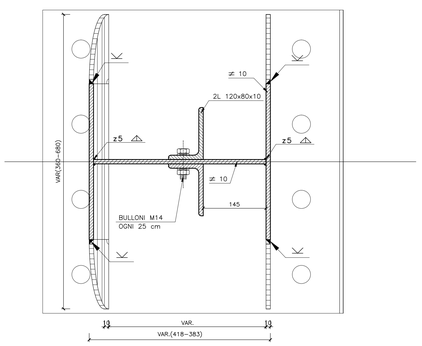

SEZIONE E–E
Scala 1:5

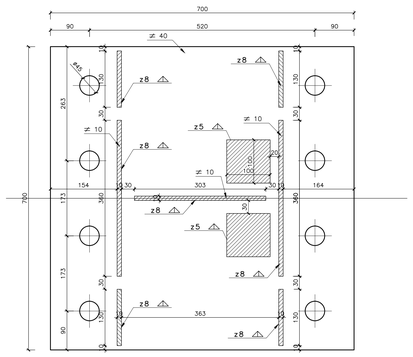

BARRIERA H2

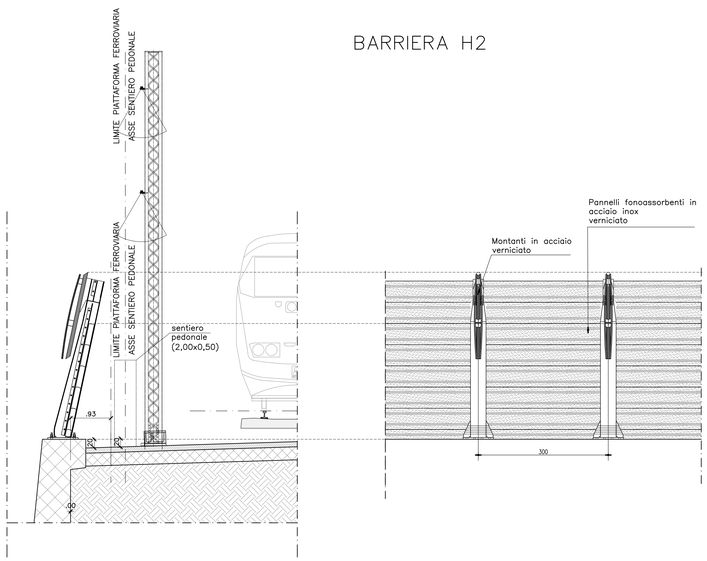

COMMITTENTE:

RFI RETE FERROVIARIA ITALIANA
GRUPPO FERROVIE DELLO STATO ITALIANE

ALTA SORVEGLIANZA:

ITALFERR
GRUPPO FERROVIE DELLO STATO ITALIANE

GENERAL CONTRACTOR:

Consorzio IricAV Due

INFRASTRUTTURE FERROVIARIE STRATEGICHE DEFINITE DALLA LEGGE OBIETTIVO N. 443/01

PROGETTO DEFINITIVO

LINEA AV/AC VERONA - PADOVA
SUB TRATTA VERONA - VICENZA
1° SUB LOTTO VERONA - MONTEBELLO VICENTINO

STUDIO IMPATTO AMBIENTALE - OPERE IN VARIANTE
QUADRO DI RIFERIMENTO PROGETTUALE
PARTICOLARI COSTRUTTIVI: BARRIERE ANTIRUMORE STANDARD HS TIPO H2 SU MURO

GENERAL CONTRACTOR		ITALFERR S.p.A.	
ATI bonifica IL PROGETTISTA INTEGRATORE Franco Perrei Bocchetto Iscritto all'Ordine degli Ingegneri della Provincia di Rieti n° 358/A - Sez. A ed all'Albo Professionale Data: Ottobre 2015	CONSORZIO IRICAV DUE Il Direttore Data: Ottobre 2015	Data:	SCALA : VARIE

COMMESSA	LOTTO	FASE	ENTE	TIPO DOC.	OPERA/DISCIPLINA	PROGR.	REV.
IN0D	01	D	I2	BZ	SA000G	005	A

ATI bonifica	VISTO ATI BONIFICA	
	Firma	Data
	Ing.F.P.Bocchetto	Ottobre 2015

Progettazione:

Rev.	Descrizione	Redatto	Data	Verificato	Data	Approvato	Data	Autorizzato
A	NUOVA EMISSIONE	C. Amati	Ottobre2015	C. Cannardi	Ottobre2015	F.P.Bocchetto	Ottobre2015	Ing.F.P.Bocchetto Data: Ottobre 2015

File: IN0D01D0BZSA000G005A__00A.DWG	CUP: J41E91000000009	n. Elab.:
	CIG: 3320049F17	