PLANIMETRIA

Scala 1:500

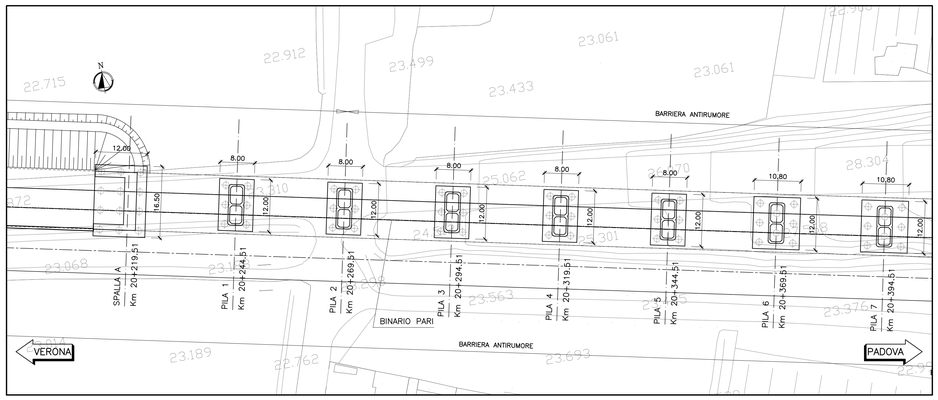

PROSPETTO LONGITUDINALE

Scala 1:500

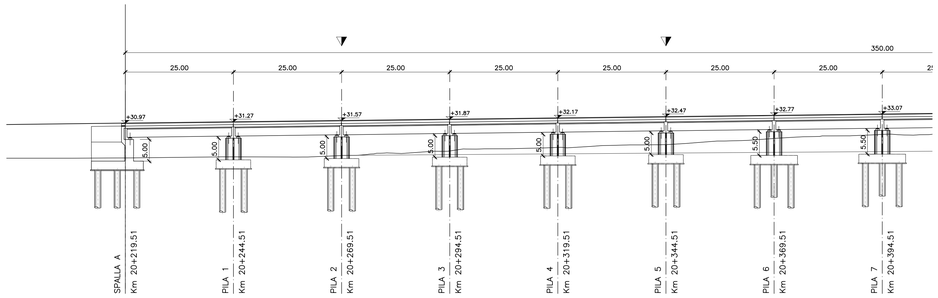

SEZIONE TIPO L=25.00m
PILE TIPO 1

Scala 1:100

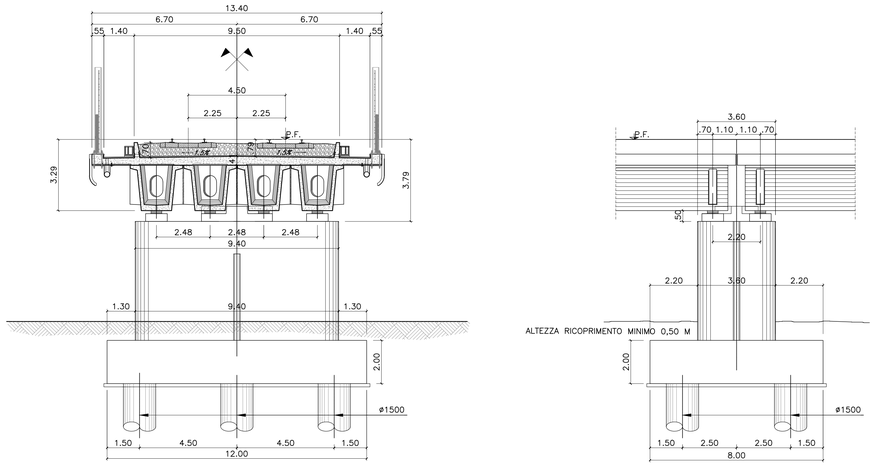

SEZIONE TIPO L=25.00m
PILA TIPO 2

Scala 1:100

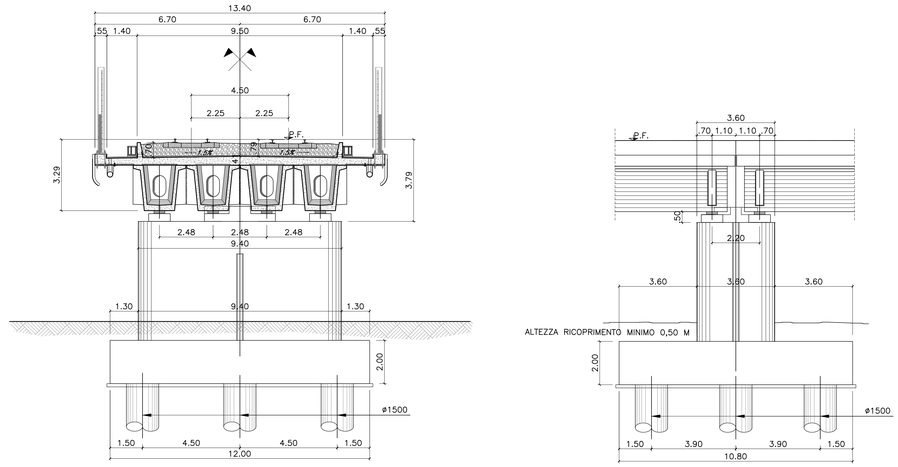

KEY PLAN

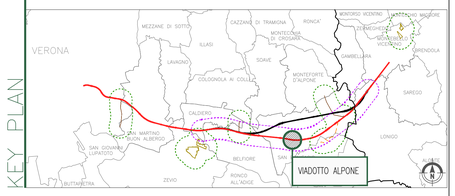

DISEGNI DI RIFERIMENTO

DESCRIZIONE	CODICE
PLANIMETRIA E PROFILO DI PROGETTO PARTE 1	IN0D00DI2L6VI0500001
PIANTA DELL'OPERA, PROSPETTO E SEZIONE TRASVERSALE TAV2/2	IN0D00DI2PZVI05C0002
DETTAGLI DI PIATTAFORMA – PARTE 1	IN0D00DI2BZVI0007011
DETTAGLI DI PIATTAFORMA – PARTE 2	IN0D00DI2BZVI0007012
DETTAGLI DI PIATTAFORMA – PARTE 3	IN0D00DI2BZVI0007013

NOTE GENERALI

TUTTE LE MISURE SONO ESPRESSE IN METRI

SCALA ACCESSO QUOTA PULVINO DA QUOTA IMPALCATO

SCALA ACCESSO QUOTA PULVINO DA QUOTA TERRENO

CARATTERISTICHE DEI MATERIALI

– PER LE PRESCRIZIONI DEI MATERIALI VEDI TAV. IN0D00DI2TT000000001

Dati desunti da: IN0D00DI2PZVI05C0001B_02A

COMMITTENTE:

RFI RETE FERROVIARIA ITALIANA
GRUPPO FERROVIE DELLO STATO ITALIANE

ALTA SORVEGLIANZA:

ITALFERR GRUPPO FERROVIE DELLO STATO ITALIANE

GENERAL CONTRACTOR:

Consorzio IricAV Due

INFRASTRUTTURE FERROVIARIE STRATEGICHE DEFINITE DALLA LEGGE OBIETTIVO N. 443/01

PROGETTO DEFINITIVO

LINEA AV/AC VERONA - PADOVA
SUB TRATTA VERONA - VICENZA
1° SUB LOTTO VERONA - MONTEBELLO VICENTINO

STUDIO IMPATTO AMBIENTALE - OPERE IN VARIANTE
QUADRO DI RIFERIMENTO PROGETTUALE
VIADOTTO ALPONE PIANTE/PROSPETTI/SEZIONI TAV. 1/2

GENERAL CONTRACTOR		ITALFERR S.p.A.	
ATI bonifica IL PROGETTISTA INTEGRATORE Franco Persio Bocchetto Iscritto all'Ordine degli Ingegneri della Provincia di Roma n° A 20845 dal 1994 sezione Civile e Ambientale Data: Luglio 2015	CONSORZIO IRICAV DUE Il Direttore Data: Luglio 2015	Data:	SCALA : VARIE

COMMESSA	LOTTO	FASE	ENTE	TIPO DOC.	OPERA/DISCIPLINA	PROGR.	REV.
IN0D	00	D	I2	PZ	SA03G	002	A

ATI bonifica

VISTO ATI BONIFICA	
Firma	Data
Ing.F.P.Bocchetto	Luglio 2015

Progettazione:

Rev.	Descrizione	Redatto	Data	Verificato	Data	Approvato	Data	Autorizzato
A	EMISSIONE	C.Sestili	07/2015	G. Nizzi	07/2015	F.Momoni	07/2015	Ing. F.P. Bocchetto Data: Luglio 2015

File: IN0D00DI2PZSA03G002A_00A.DWG	CUP: J41E91000000009	n. Elab.:
	CIG: 332004917	