VISTA A–A
SCALA 1:50

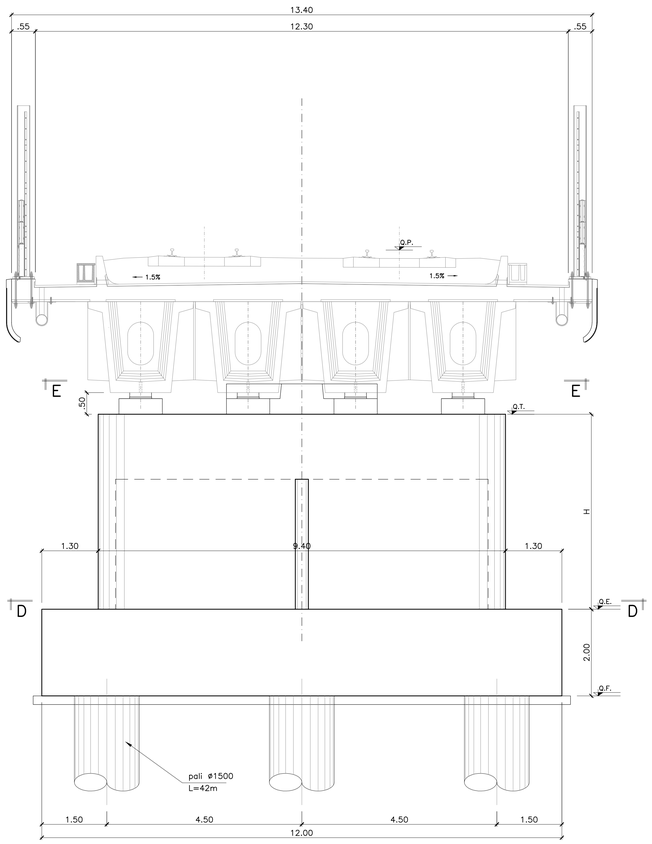

VISTA B–B
SCALA 1:50

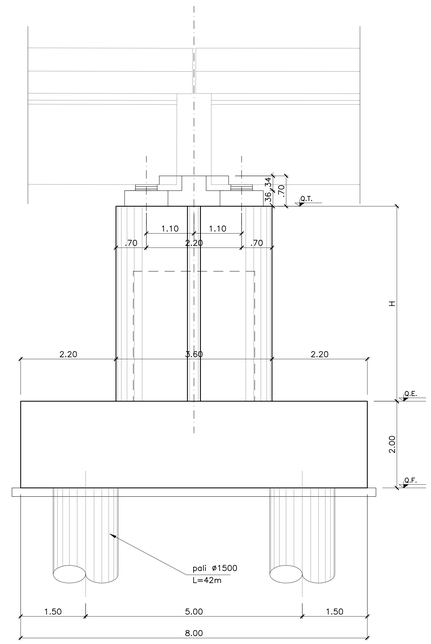

SEZIONE C–C
SCALA 1:50

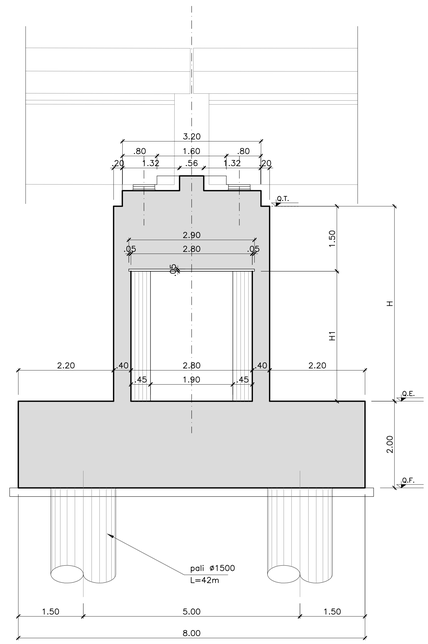

SEZIONE D–D
SCALA 1:50

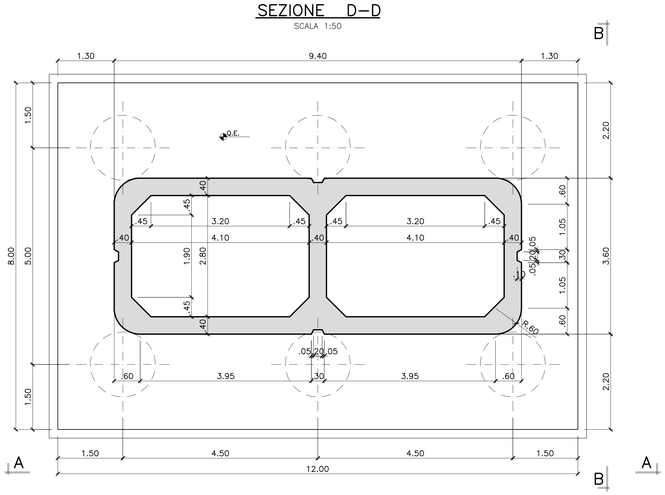

VISTA E–E
SCALA 1:50

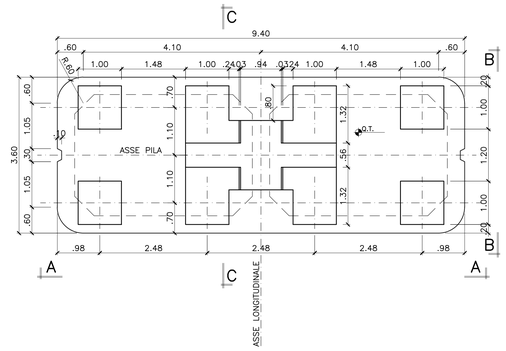

		PILE	
		P12	P16
Fusto	H (m)	5.00	5.00
	H1 (m)	3.50	3.50
Quote	Q.P.	+37.07	+36.05
	Q.T.	+33.28	+32.26
	Q.E.	+28.28	+27.26
	Q.F.	+26.28	+25.26

INCIDENZA ACCIAIO PILE:	
PLATEA DI FONDAZIONE	120Kg/m³
ELEVAZIONE	150Kg/m³
PULVINO	120Kg/m³
BAGGIOLO/RITEGNO	400Kg/m³
PALI	100Kg/m³

PIANTA CHIAVE

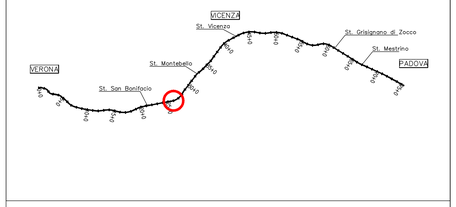

DISEGNI DI RIFERIMENTO

DESCRIZIONE	CODICE
PIANTA DELL'OPERA, PROSPETTO E SEZIONE TRASVERSALE	IN0D00DI2PZVI06B0001

NOTE GENERALI

1 – TUTTE LE MISURE SONO ESPRESSE IN METRI

2 – PALI REALIZZATI MEDIANTE L'USO DI FANGHI BENTONITICI O POLIMERICI, E AVANPOZZO PER STABILIZZAZIONE FORO ULTIMI 6 M

CARATTERISTICHE DEI MATERIALI

– PER LE PRESCRIZIONI DEI MATERIALI VEDI TAV. IN0D00DI2TTMD0000001

COMMITTENTE:

RFI RETE FERROVIARIA ITALIANA
GRUPPO FERROVIE DELLO STATO ITALIANE

ALTA SORVEGLIANZA:

ITALFERR
GRUPPO FERROVIE DELLO STATO ITALIANE

GENERAL CONTRACTOR:

Consorzio IricAV Due

INFRASTRUTTURE FERROVIARIE STRATEGICHE DEFINITE DALLA LEGGE OBIETTIVO N. 443/01

PROGETTO DEFINITIVO

LINEA AV/AC VERONA - PADOVA
SUB TRATTA VERONA - VICENZA
1° SUB LOTTO VERONA - MONTEBELLO VICENTINO

DISEGNO
OPERE D'ARTE: PONTI E VIADOTTI
VIADOTTO SAN BONIFACIO 2: CARPENTERIE PILE TIPO 1

GENERAL CONTRACTOR		ITALFERR S.p.A.	
ATI bonifica IL PROGETTISTA INTEGRATORE Franco Persio Bocchetto iscritto all'Ordine degli Ingegneri della Provincia di Roma n. A 17788 dal 18/03/94 settore Civile e Ambientale Data:	CONSORZIO IRICAV DUE Il Direttore Data:	Data:	SCALA : 1:50

COMMESSA	LOTTO	FASE	ENTE	TIPO DOC.	OPERA/DISCIPLINA	PROGR.	REV.
IN0D	00	D	I2	BZ	VI06B5	001	B

ATI bonifica

VISTO ATI BONIFICA	
Firma	Data
Ing.F.P.Bocchetto	

Progettazione:

Rev.	Descrizione	Redatto	Data	Verificato	Data	Approvato	Data	Autorizzato
A	EMISSIONE DEFINITIVA	F.Malleni	05/2015	G.Nizzi	05/2015	F.Momoni	05/2015	Ing.F.Momoni
B	REVISIONE ISTRUTTORIA ITALFERR	G. Bertolini	07/2015	G. Nizzi	07/2015	F. Momoni	07/2015	
								Data: Luglio 2015

File: IN0D00DI2BZVI06B5001B_02A.DWG	CUP: J41E91000000009	n. Elab.:
	CIG: 3320049F17	