PLANIMETRIA

Scala 1:500

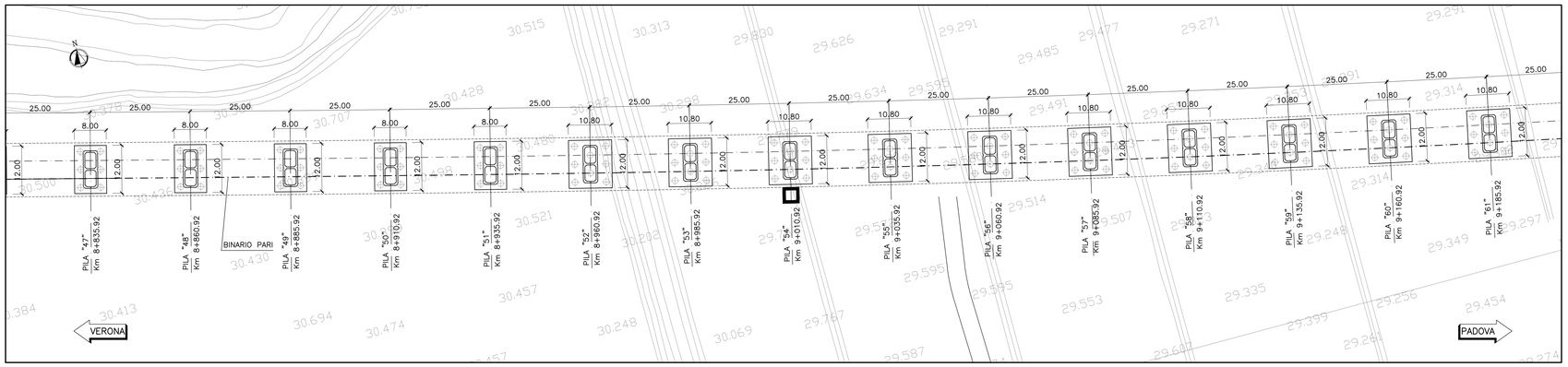

PROSPETTO LONGITUDINALE

Scala 1:500

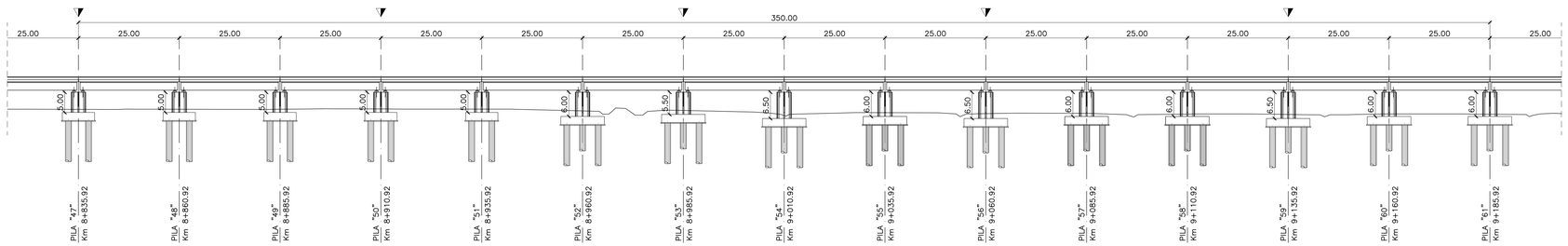

SEZIONE TIPO L=25.00m

Scala 1:100

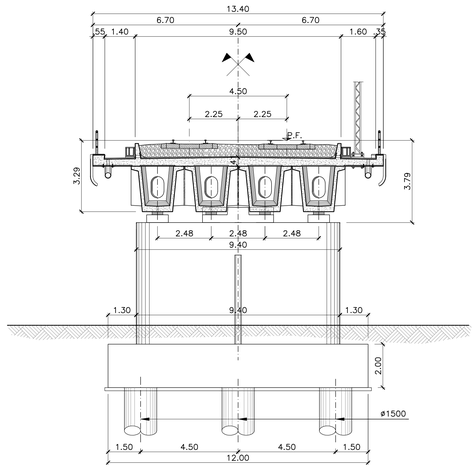

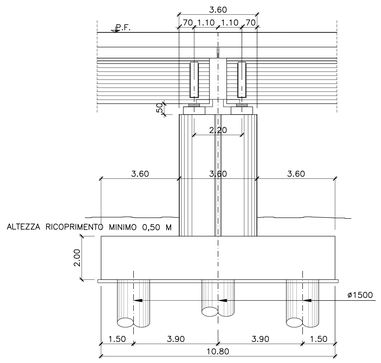

PIANTA CHIAVE

DISEGNI DI RIFERIMENTO

DESCRIZIONE	CODICE
PLANIMETRIA E PROFILO DI PROGETTO – PARTE 2	IN0D00DI2L6VI0100002
DETTAGLI DI PIATTAFORMA – PARTE 1	IN0D00DI2BZVI0007011
DETTAGLI DI PIATTAFORMA – PARTE 2	IN0D00DI2BZVI0007012
DETTAGLI DI PIATTAFORMA – PARTE 3	IN0D00DI2BZVI0007013

NOTE GENERALI

TUTTE LE MISURE SONO ESPRESSE IN METRI

▼ SCALA ACCESSO QUOTA PULVINO DA QUOTA IMPALCATO

■ SCALA ACCESSO QUOTA PULVINO DA QUOTA TERRENO

CARATTERISTICHE DEI MATERIALI

– PER LE PRESCRIZIONI DEI MATERIALI VEDI TAV. IN0D00DI2TTMD0000001

COMMITTENTE:

RFI RETE FERROVIARIA ITALIANA
GRUPPO FERROVIE DELLO STATO ITALIANE

ALTA SORVEGLIANZA:

ITALFERR
GRUPPO FERROVIE DELLO STATO ITALIANE

GENERAL CONTRACTOR:

Consorzio IricavDue

INFRASTRUTTURE FERROVIARIE STRATEGICHE DEFINITE DALLA LEGGE OBIETTIVO N. 443/01

PROGETTO DEFINITIVO

LINEA AV/AC VERONA - PADOVA
SUB TRATTA VERONA - VICENZA
1° SUB LOTTO VERONA - MONTEBELLO VICENTINO

DISEGNO
OPERE D'ARTE: PONTI E VIADOTTI
VIADOTTO FIBBIO: PIANTA DELL'OPERA, PROSPETTO E SEZIONE TRASVERSALE TAV2/2

GENERAL CONTRACTOR		ITALFERR S.p.A.	
ATI bonifica IL PROGETTISTA INTEGRATORE Franco Paolo Bocchetto Iscritto all'Ordine degli Ingegneri della Provincia di Torino n° 8004 - Sez. A settore Civile e Ambientale Data:	CONSORZIO IRICAV DUE Il Direttore Data:	Data:	SCALA : 1:500/1:100

COMMESSA	LOTTO	FASE	ENTE	TIPO DOC.	OPERA/DISCIPLINA	PROGR.	REV.
I N0D	00	D	I2	PZ	VI01B0	002	B

ATI bonifica

VISTO ATI BONIFICA

Firma	Data
Ing.F.P.Bocchetto	

Progettazione:

Rev.	Descrizione	Redatto	Data	Verificato	Data	Approvato	Data	Autorizzato
A	EMISSIONE DEFINITIVA	K.Negro	05/2015	G.Nizzi	05/2015	F.Momoni	05/2015	Ing. F. Momoni
B	REVISIONE ISTRUTTORIA ITALFERR	K.Negro	07/2015	G.Nizzi	07/2015	F.Momoni	07/2015	
								Data: LUGLIO 2015

File: IN0D00DI2PZVI01B0002B__01A.DWG | CUP: J41E91000000009 | CIG: 3320049F17 | n. Elab.: