PLANIMETRIA

Scala 1:500

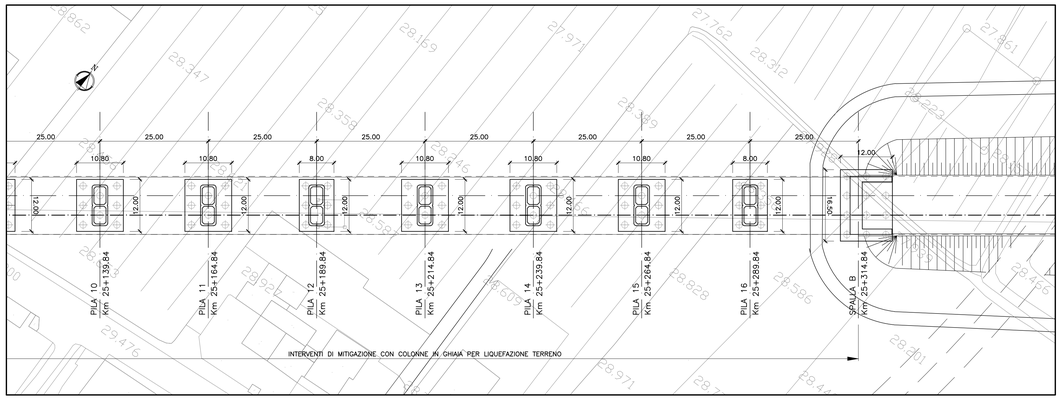

PROSPETTO LONGITUDINALE

Scala 1:500

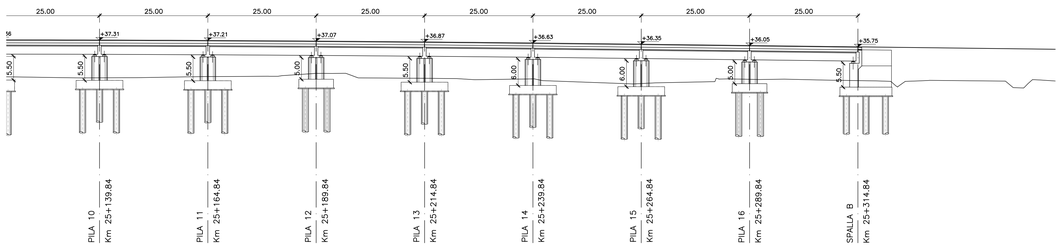

SEZIONE TIPO IMPALCATO L=25.00m

Scala 1:100

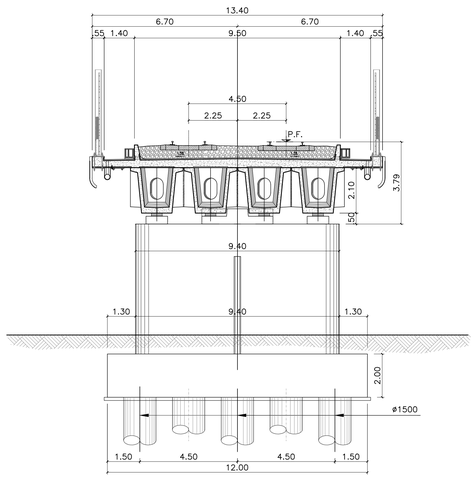

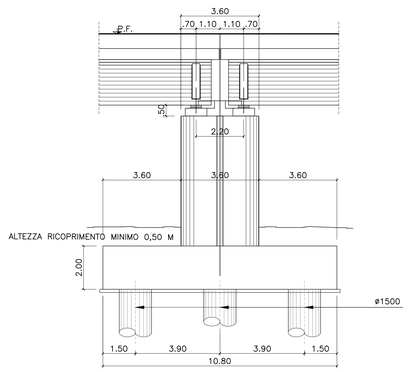

PIANTA CHIAVE

DISEGNI DI RIFERIMENTO

DESCRIZIONE	CODICE
PLANIMETRIA E PROFILO DI PROGETTO	IN0D00DI2L6VI0600001
DETTAGLI DI PIATTAFORMA – PARTE 1	IN0D00DI2BZVI0007011
DETTAGLI DI PIATTAFORMA – PARTE 2	IN0D00DI2BZVI0007012
DETTAGLI DI PIATTAFORMA – PARTE 3	IN0D00DI2BZVI0007014
INTERVENTI DI MITIGAZIONE ALLA LIQUEFAZIONE DEL TERRENO DI FONDAZIONE	IN0D00DI2DXVI0600001

NOTE GENERALI

TUTTE LE MISURE SONO ESPRESSE IN METRI

▼ SCALA ACCESSO QUOTA PULVINO DA QUOTA IMPALCATO

□ SCALA ACCESSO QUOTA PULVINO DA QUOTA TERRENO

CARATTERISTICHE DEI MATERIALI

– PER LE PRESCRIZIONI DEI MATERIALI VEDI TAV. IN0D00DI2TTMD0000001

COMMITTENTE:

RFI RETE FERROVIARIA ITALIANA
GRUPPO FERROVIE DELLO STATO ITALIANE

ALTA SORVEGLIANZA:

ITALFERR
GRUPPO FERROVIE DELLO STATO ITALIANE

GENERAL CONTRACTOR:

Consorzio Iricav Due

INFRASTRUTTURE FERROVIARIE STRATEGICHE DEFINITE DALLA LEGGE OBIETTIVO N. 443/01

PROGETTO DEFINITIVO

LINEA AV/AC VERONA - PADOVA
SUB TRATTA VERONA - VICENZA
1° SUB LOTTO VERONA - MONTEBELLO VICENTINO

DISEGNO
OPERE D'ARTE: PONTI E VIADOTTI
VIADOTTO SAN BONIFACIO 2: PIANTA DELL'OPERA, PROSPETTO E SEZ. TRASVERSALE

GENERAL CONTRACTOR		ITALFERR S.p.A.	
ATI bonifica IL PROGETTISTA INTEGRATORE Franco Pietro Bocchetto iscritto all'Ordine degli Ingegneri della Provincia di Roma al n. 12414 settore Civile e Ambientale Data:	CONSORZIO IRICAV DUE Il Direttore Data:	Data:	SCALA : VARIE

COMMESSA	LOTTO	FASE	ENTE	TIPO DOC.	OPERA/DISCIPLINA	PROGR.	REV.
IN0D	00	D	I2	PZ	VI06B0	001	B

ATI bonifica

VISTO ATI BONIFICA

Firma	Data
Ing.F.P.Bocchetto	

Progettazione:

Rev.	Descrizione	Redatto	Data	Verificato	Data	Approvato	Data	Autorizzato
A	EMISSIONE DEFINITIVA	K.Nagro	05/2015	G.Nizzi	05/2015	F.Momoni	05/2015	Ing.F.Momoni
B	REVISIONE ISTRUTTORIA ITALFERR	G.Bertolini	07/2015	G.Nizzi	07/2015	F.Momoni	07/2015	

Data: Luglio 2015

File: IN0D00DI2PZVI06B0001B_01A.DWG	CUP: J41E91000000009	n. Elab.:
	CIG: 3320049F17	