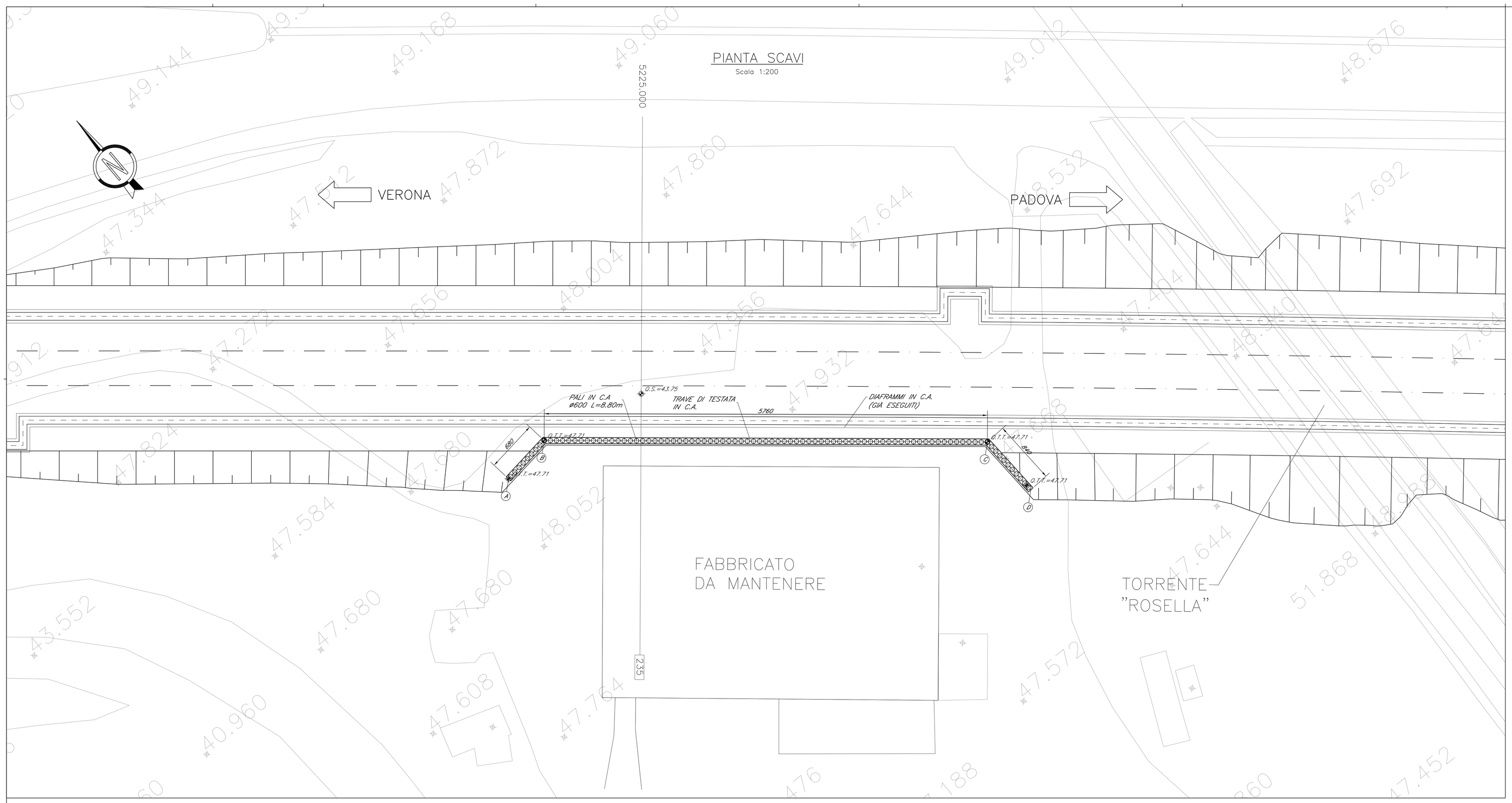

SVILUPPATA

Scala 1:200

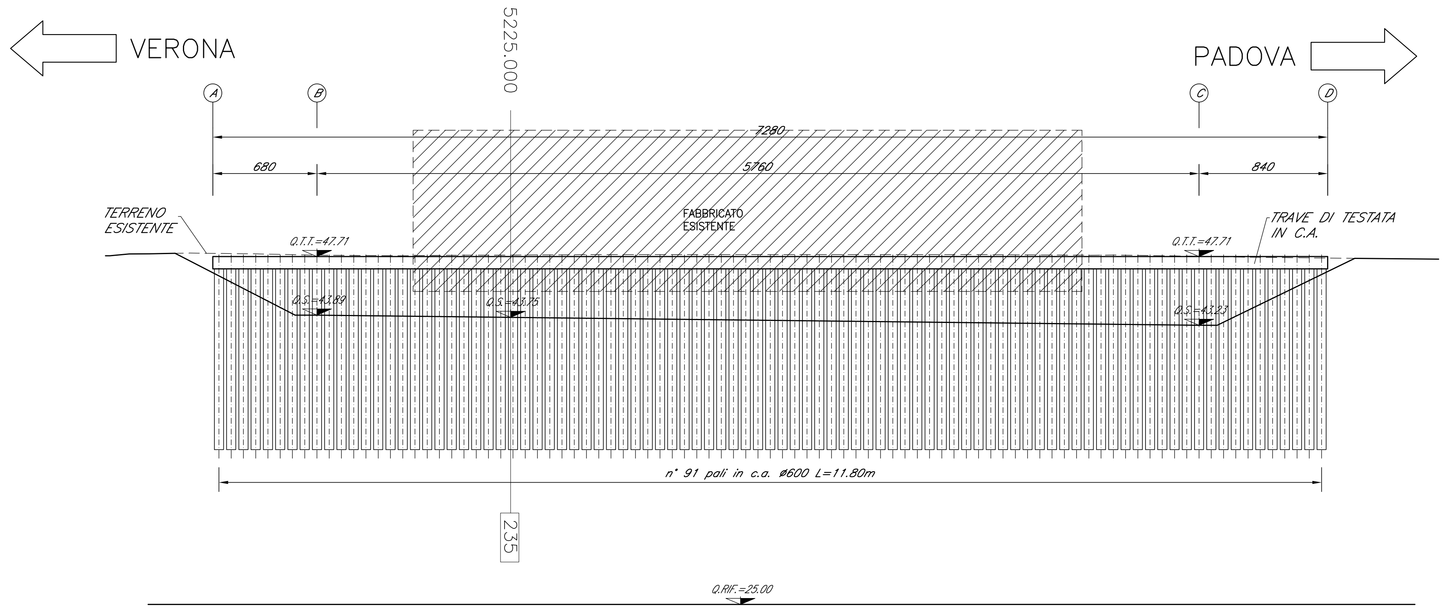

SEZIONE TRASVERSALE

Scala 1:200

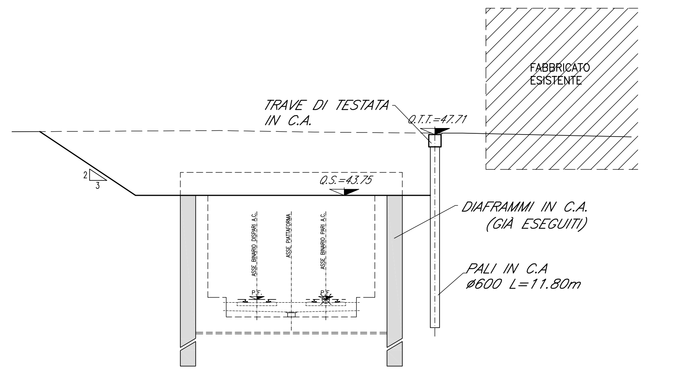

COMMITTENTE:

RFI RETE FERROVIARIA ITALIANA
GRUPPO FERROVIE DELLO STATO ITALIANE

ALTA SORVEGLIANZA:

ITALFERR
GRUPPO FERROVIE DELLO STATO ITALIANE

GENERAL CONTRACTOR:

Consorzio IricAV Due

INFRASTRUTTURE FERROVIARIE STRATEGICHE DEFINITE DALLA LEGGE OBIETTIVO N. 443/01

PROGETTO DEFINITIVO

LINEA AV/AC VERONA - PADOVA
SUB TRATTA VERONA - VICENZA
1° SUB LOTTO VERONA - MONTEBELLO VICENTINO

DISEGNO
OPERE D'ARTE - GA01A GALLERIA ARTIFICIALE S.MARTINO KM 4+941,87 AL KM 5+350,00
INTERVENTI IN G.A. - OPERA PROVVISIONALE "B" - PLANIMETRIA, PROFILO E SEZIONI

GENERAL CONTRACTOR		ITALFERR S.p.A.	
ATI bonifica IL PROGETTISTA INTEGRATORE Franco Perdà Bocchetto Iscritto all'Ordine degli Ingegneri della Provincia di Roma n° A 19810 settore Civile e Ambientale Data:	CONSORZIO IRICAV DUE Il Direttore Data:	Data:	SCALA : 1:100

COMMESSA	LOTTO	FASE	ENTE	TIPO DOC.	OPERA/DISCIPLINA	PROGR.	REV.
IN0D	00	D	I2	BA	GA01A0	002	B

ATI bonifica

VISTO ATI BONIFICA
Firma: Ing.F.P.Bocchetto
Data:

Progettazione:

Rev.	Descrizione	Redatto	Data	Verificato	Data	Approvato	Data	Autorizzato
A	EMISSIONE	A.BONASIO	Giu '15	P.COPPOLA	Giu '15	A.ANTIGA	Giu '15	
B	PER ISTRUTTORIA ITALFERR	A.BONASIO	07.2015	P.COPPOLA	07.2015	A.ANTIGA	07.2015	
								Dott.Ing. Andrea Antiga Ordine degli Ingegneri della Provincia di Milano n. 19200 Data:

File: IN0D00DI2BAGA01A0002B.DWG

CUP: J41E91000000009
CIG: 3320049F17
n. Elab.: