SEZIONE – VISTA TRASVERSALE A–A
SCALA 1:50

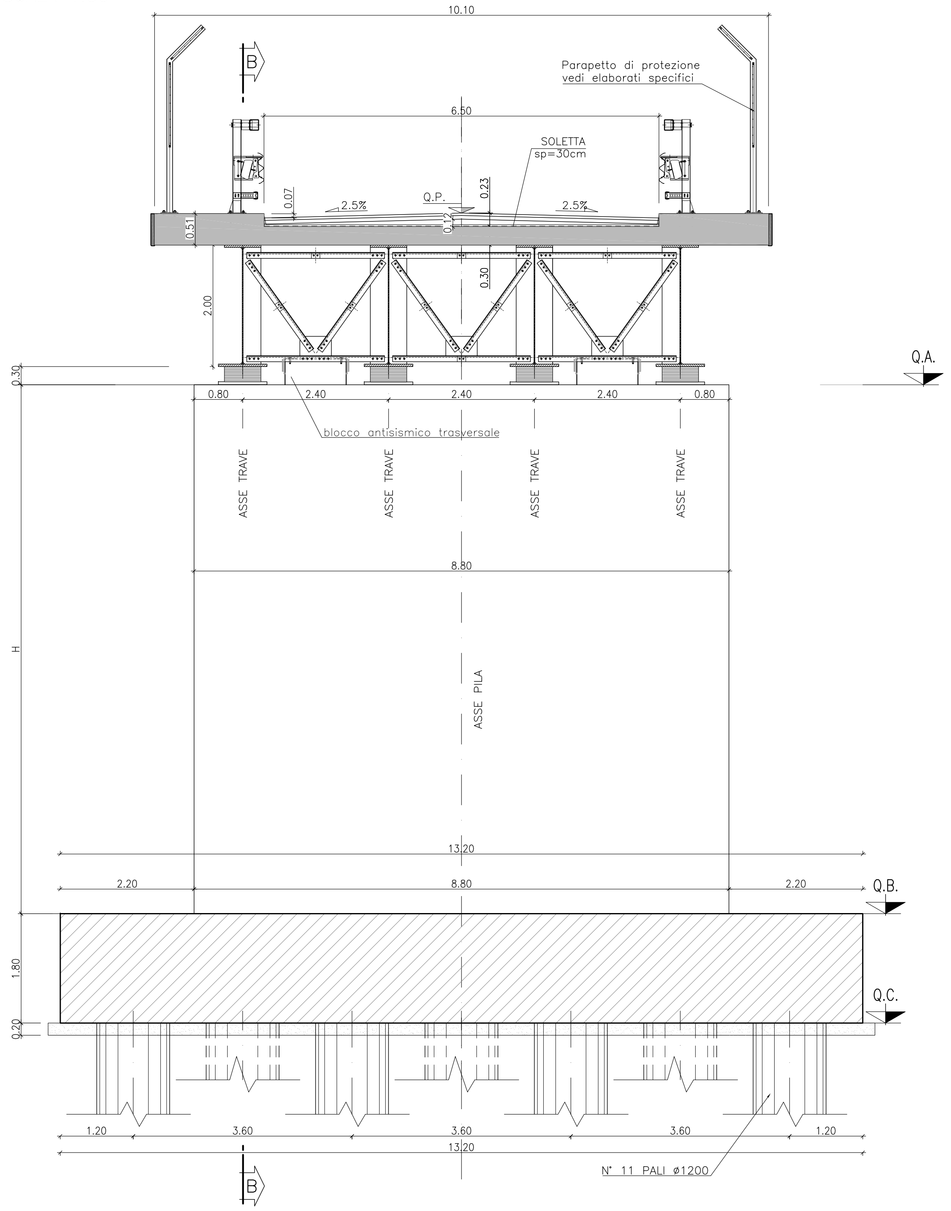

SEZIONE LONGITUDINALE B–B
SCALA 1:50

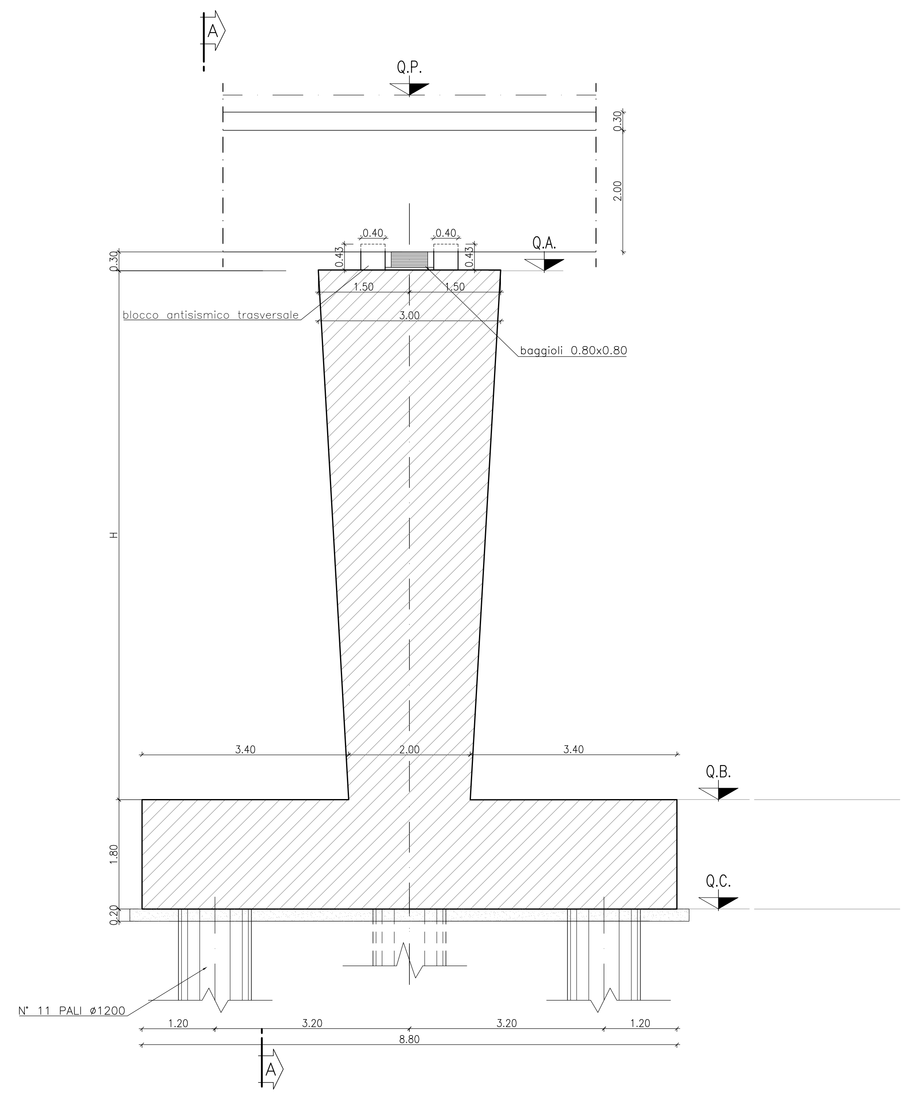

IV02 - km 10+531,70					
	Q.prog. (m)	Q.A. (m)	Q.B. (m)	Q.C. (m)	H (m)
Pila 1	41,11	38,28	30,30	28,50	7,98
Pila 2	42,66	39,83	29,44	27,64	10,39
Pila 3	42,77	39,94	30,26	28,46	9,68
Pila 4	41,49	38,66	29,08	27,28	9,58

TABELLA DI INCIDENZE DI ACCIAIO NEL CALCESTRUZZO	
Soletta impalcato	250 kg/mc
Elevazioni spalle	120 kg/mc
Fondazioni spalle	100 kg/mc
Elevazioni pile	115 kg/mc
Elevazioni pile circolari	190 kg/mc
Fondazioni pile	95 kg/mc
Baggioli e blocchi antisismici	300 kg/mc
Pali pila Φ1200	150 kg/mc
Pali pila Φ1500	115 kg/mc
Pali spalla	120 kg/mc
Muri di sostegno	120 kg/mc

SEZIONE ALLO SPICCATO
SCALA 1:50

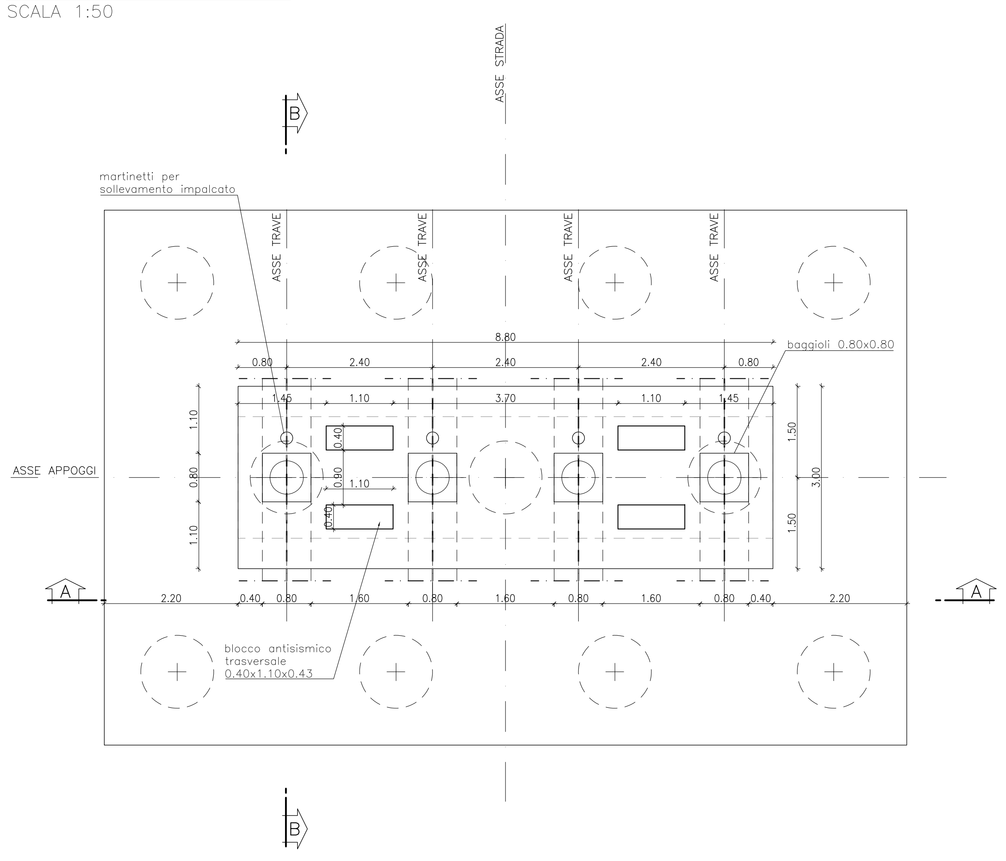

SEZIONE ALLO SPICCATO
SCALA 1:50

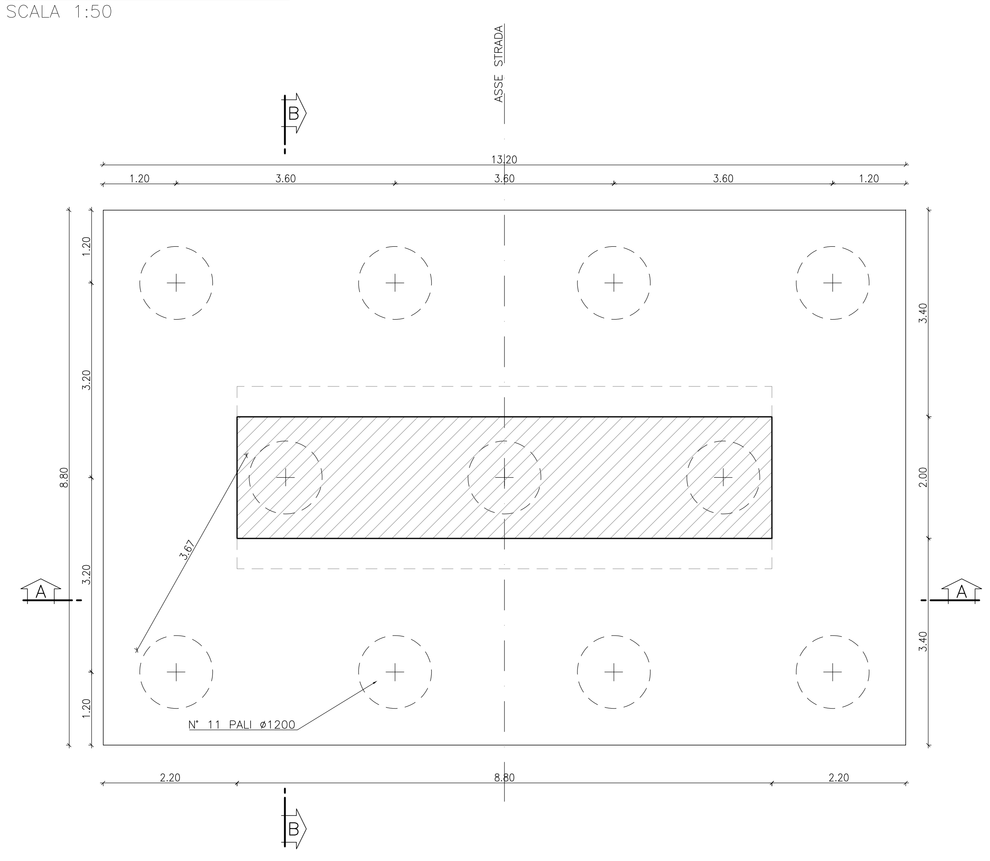

COMMITTENTE:

RFI RETE FERROVIARIA ITALIANA
GRUPPO FERROVIE DELLO STATO ITALIANE

ALTA SORVEGLIANZA:

ITALFERR
GRUPPO FERROVIE DELLO STATO ITALIANE

GENERAL CONTRACTOR:

Consorzio IricAV Due

INFRASTRUTTURE FERROVIARIE STRATEGICHE DEFINITE DALLA LEGGE OBIETTIVO N. 443/01

PROGETTO DEFINITIVO

LINEA AV/AC VERONA - PADOVA
SUB TRATTA VERONA - VICENZA
1° SUB LOTTO VERONA - MONTEBELLO VICENTINO

DISEGNO
CAVALCAFERROVIA - IV02 CAVALCAFERROVIA AL km 10+536,33 - IV02A IMPALCATO
CARPENTERIA PILE - ELEVAZIONE E FONDAZIONE

GENERAL CONTRACTOR		ITALFERR S.p.A.	
ATI bonifica IL PROGETTISTA INTEGRATORE Franco Pentki Bocchetto Iscritto all'Ordine degli Ingegneri della Provincia di Roma al n° 9064 – Sez. A settore Civile e Ambientale Data:	CONSORZIO IRICAV DUE Il Direttore Data:	Data:	SCALA : 1:50

COMMESSA	LOTTO	FASE	ENTE	TIPO DOC.	OPERA/DISCIPLINA	PROGR.	REV.
IN0D	00	D	I2	BB	IV02A5	001	B

ATI bonifica

VISTO ATI BONIFICA	
Firma	Data
Ing F.P.Bocchetto	

Progettazione:

Rev.	Descrizione	Redatto	Data	Verificato	Data	Approvato	Data	Autorizzato
A	EMISSIONE	M.Casarolli	10/04/15	S.Grimaldi	13/04/15	P.Pollidori	13/04/15	Alberto Chiarini Iscritto all'Ordine degli Ingegneri della Provincia di Roma al n° 12614 – Sez. A settore Civile e Ambientale Data: MAGGIO 2015
B	REVISIONE PER ISTRUTTORIA	M.Casarolli	17/07/15	S.Grimaldi	17/07/15	P.Pollidori	17/07/15	

File: IN0D00DI2BBIV02A5001B__00A.DWG | CUP: J41E91000000009 | CIG: 3320049F17 | n. Elab.: