PARTICOLARE PANNELLI DI SICUREZZA
SCALA 1:10

PROSPETTO ELEMENTO

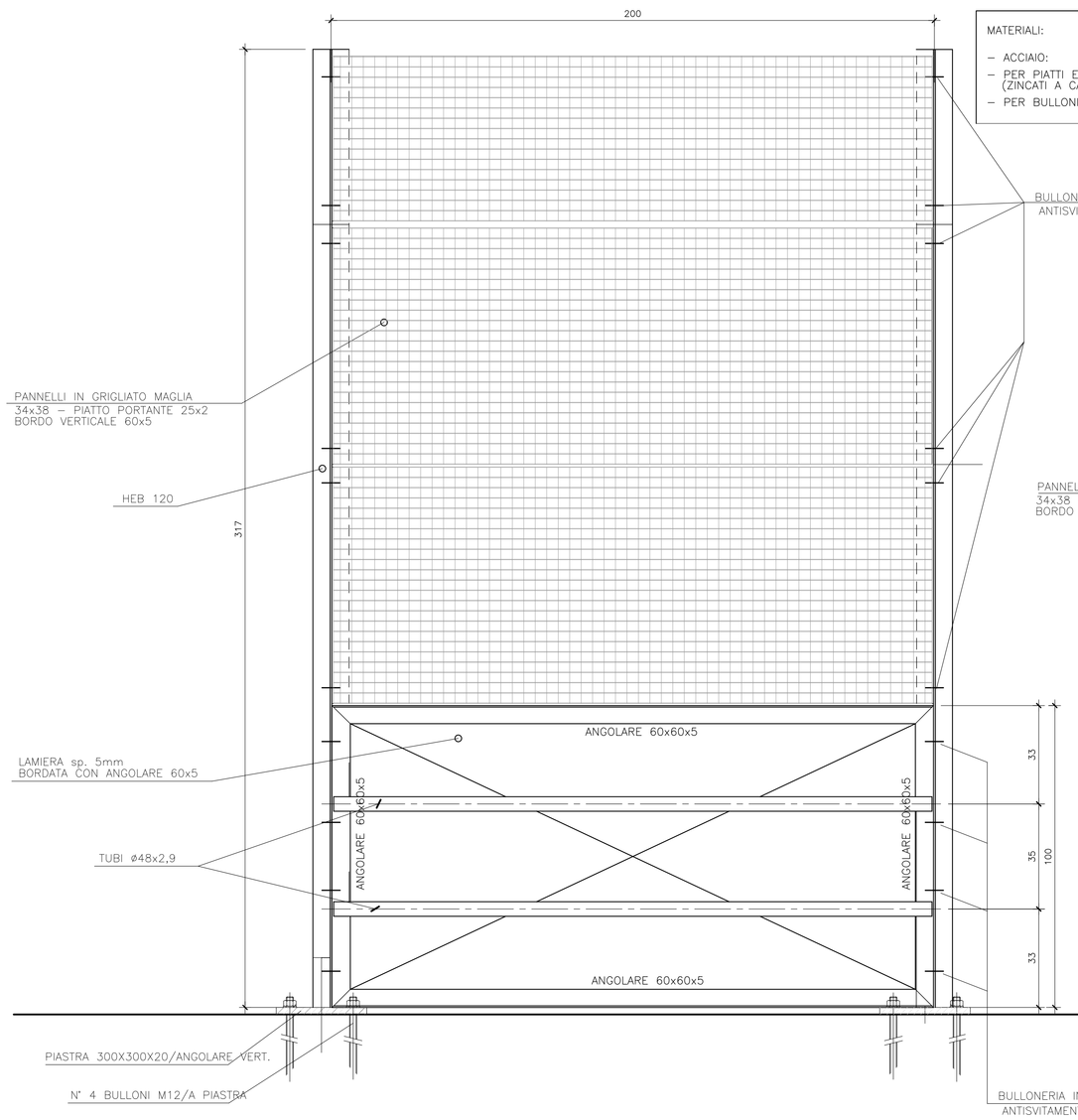

MATERIALI:

- ACCIAIO:
- PER PIATTI E PROFILATI (ZINCATI A CALDO) — S430
- PER BULLONI E DADI — ACCIAIO INOX

BULLONERIA INOX 10x40
ANTISVITAMENTO

SEZIONE

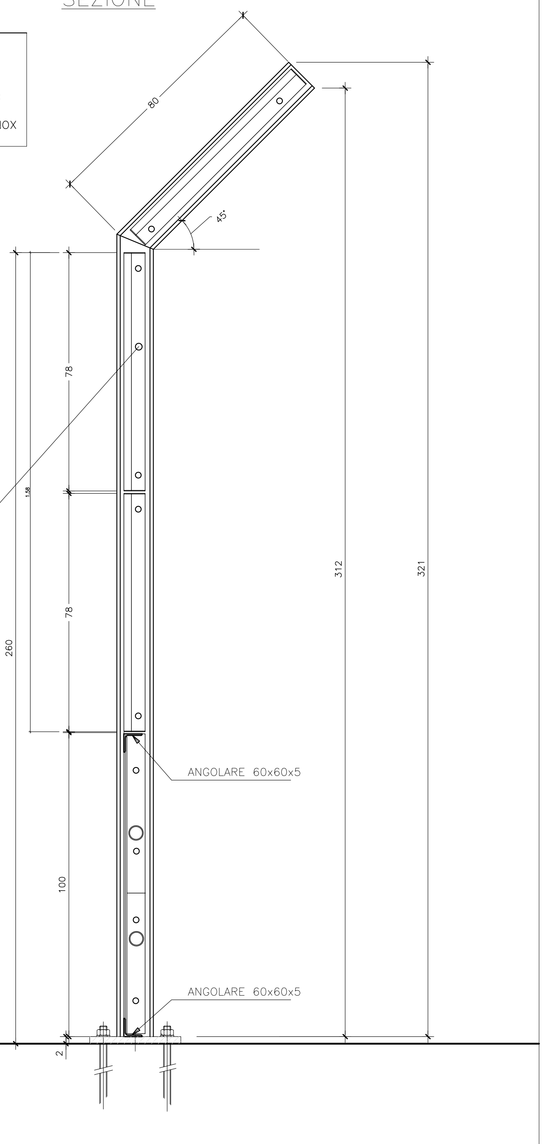

PARTICOLARE GIUNTO DI DILATAZIONE

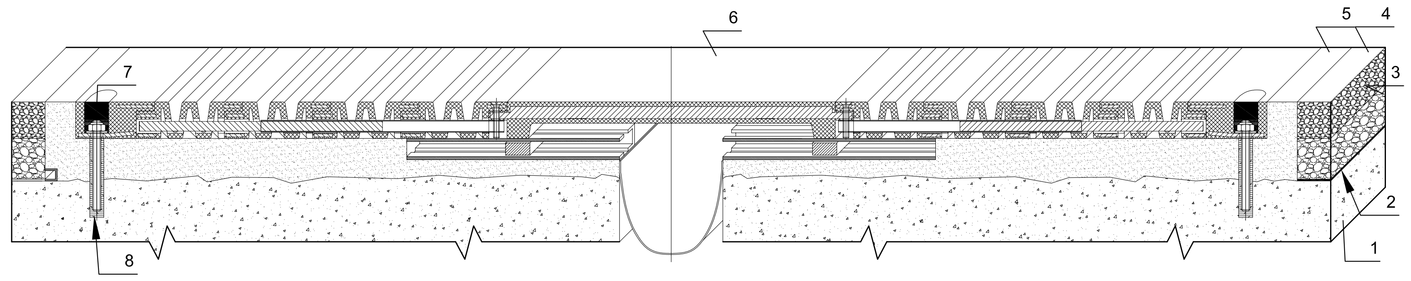

8	x	Inghisaggio tirafondi	resina epossidica	–
7	x	Sigillatura asole	sigillante	–
POS	Q.tà	DENOMINAZIONE	MATERIALE	Rif. norma

DISPOSITIVO HDRB TIPO SI–N 500/126
Scala 1:10

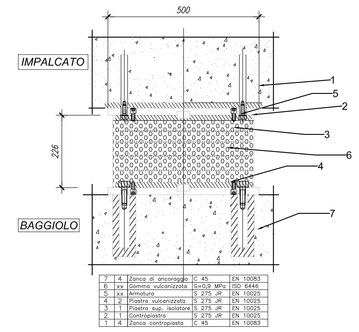

1	4	Cerniera di ancoraggio	D. 45	EN 10083
2	12	Rondella a sciamfrinata	D.27 x 8H	ISO 4094
3	12	Armatura	D. 25 gR	EN 10025
4	2	Piastra autoarrotolante	D. 25 gR	EN 10025
5	2	Piastra sup. laminata	D. 25 gR	EN 10025
6	4	Controgoccia	D. 25 gR	EN 10025
7	4	Cerniera centro-centro	D. 45	EN 10083

DISPOSITIVO HDRB TIPO SI–N 450/126 – IV01
Scala 1:10

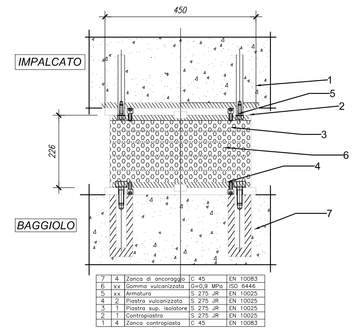

1	4	Cerniera di ancoraggio	D. 45	EN 10083
2	12	Rondella a sciamfrinata	D.27 x 8H	ISO 4094
3	12	Armatura	D. 25 gR	EN 10025
4	2	Piastra autoarrotolante	D. 25 gR	EN 10025
5	2	Piastra sup. laminata	D. 25 gR	EN 10025
6	4	Controgoccia	D. 25 gR	EN 10025
7	4	Cerniera centro-centro	D. 45	EN 10083

N°	OPERA	LUNGHEZZA (m)	CAMPATE	SCANSIONE	GIUNTO IN GOMMA ARMATA [mm]	CARATTERISTICHE ISOLAMENTO	CARICO VERTICALE SLU MAX [kN]	CARICO VERTICALE SISMA MAX [kN]	CARICO ORIZZONTALE SISMA MAX [kN]
IV01	cavalcaferrovia km 7+555,69	90	3	25+40+25	±250mm	16 HDRB TIPO SI-N 450/126 ke = 1.01kN/mm	2950	1950	140
IV02	cavalferrovia km 10+536,33	160	5	25+35+40+35+25	±250mm	24 HDRB TIPO SI-N 500/126 ke = 1.25 kN/mm	3700	2630	180
IV03	cavalcaferrovia km 12+594,43	160	5	25+35+40+35+25	±250mm	24 HDRB TIPO SI-N 500/126 ke = 1.25 kN/mm	3700	2630	180
IV04	cavalcaferrovia km 13+239,61	151	4	35+46+35+35	±300mm	20 HDRB TIPO SI-N 500/126 ke = 1.25 kN/mm	4850	3000	210
IV05	cavalcaferrovia km 14+746,24	160	5	25+35+40+35+25	±250mm	24 HDRB TIPO SI-N 500/126 ke = 1.25 kN/mm	4380	3300	190
IV07	CAVALCAFERROVIA al km 27+321,95	166	4	35+48+48+35	±250mm	20 HDRB TIPO SI-N 500/126 ke = 1.25 kN/mm	5140	3100	140

DETTAGLIO STRADALE PAVIMENTAZIONE
SCALA 1:20

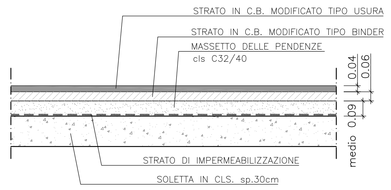

IL PRESENTE ELABORATO SOSTITUISCE ED ELIMINA I SEGUENTI:

IN0D00DI2BZIV01A0002A	PARTICOLARI COSTRUTTIVI
IN0D00DI2BZIV02A0002A	PARTICOLARI COSTRUTTIVI
IN0D00DI2BZIV03A0002A	PARTICOLARI COSTRUTTIVI
IN0D00DI2BZIV04A0002A	PARTICOLARI COSTRUTTIVI
IN0D00DI2BZIV05A0002A	PARTICOLARI COSTRUTTIVI
IN0D00DI2BZIV06A0003A	PARTICOLARI COSTRUTTIVI
IN0D00DI2BZIV07A0002A	PARTICOLARI COSTRUTTIVI

DETTAGLI RITEGNO SISMICO

STRALCIO VISTA FRONTALE SPALLA
SCALA 1:50

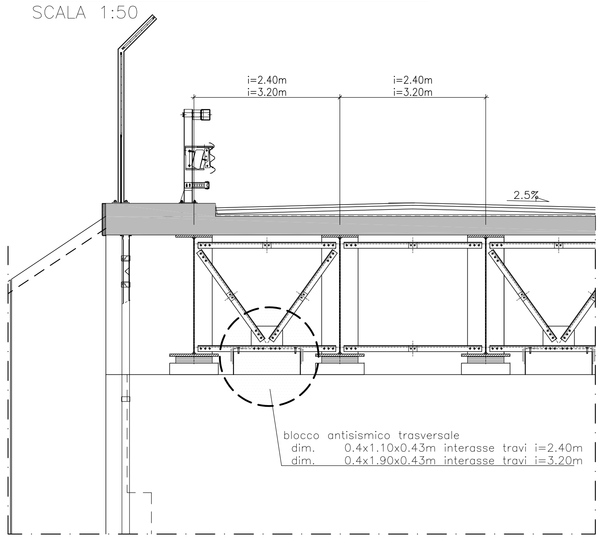

DETTAGLIO 2
SCALA 1:20

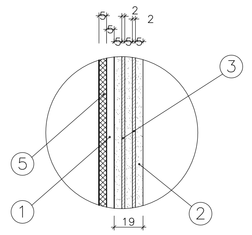

STRALCIO VISTA LONGITUDINALE SPALLA
SCALA 1:50

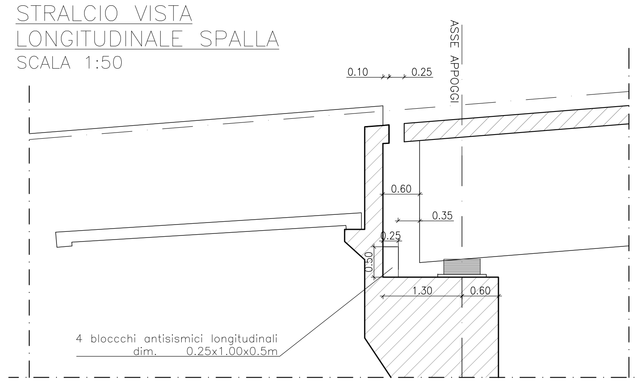

VISTA DALL'ALTO
SCALA 1:5

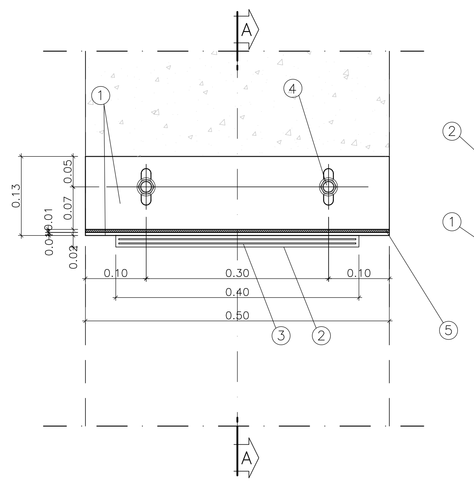

VISTA LATERALE
SCALA 1:5

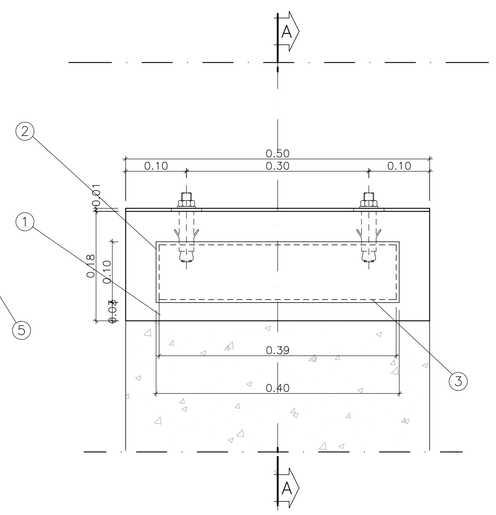

SEZIONE A–A
SCALA 1:5

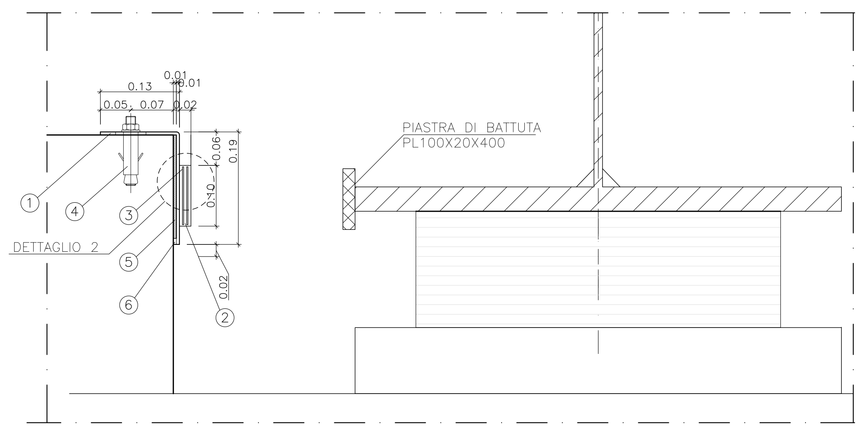

TABELLA MATERIALI RITEGNO SISMICO

6	Guarnizione per iniezione	Gomma spugna
5	Allettamento	
4	Vite a espansione M12	
3	Lamierino d'armatura 390x90x2mm zincato	S275JR EN 10025
2	Cuscino 4000x100x19mm in gomma dielettrica armata	Gomma 60±5 Sh/A CNR 10018/85
1	Piastra 500x185–130x5mm	S275JR EN 10025
POS.	DESCRIZIONE – DIMENSIONI	MATERIALE

DETTAGLIO CARTER PREFABBRICATO
SCALA 1:20

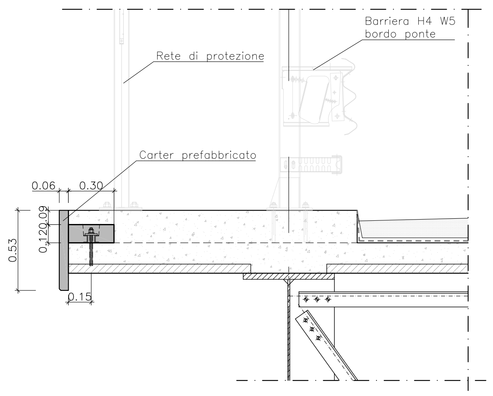

PARTICOLARE VINCOLO CARTER PREFABBRICATO ALLA SOLETTA DI IMPALCATO
SCALA 1:10

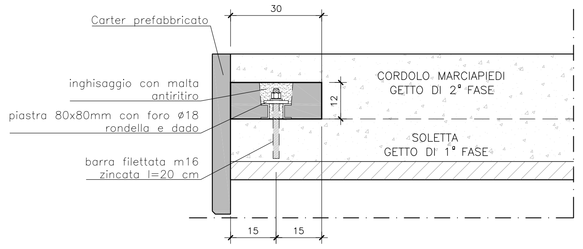

COMMITTENTE:

RFI RETE FERROVIARIA ITALIANA
GRUPPO FERROVIE DELLO STATO ITALIANE

ALTA SORVEGLIANZA:

ITALFERR
GRUPPO FERROVIE DELLO STATO ITALIANE

GENERAL CONTRACTOR:

Consorzio IricAV Due

INFRASTRUTTURE FERROVIARIE STRATEGICHE DEFINITE DALLA LEGGE OBIETTIVO N. 443/01

PROGETTO DEFINITIVO

LINEA AV/AC VERONA - PADOVA
SUB TRATTA VERONA - VICENZA
1ª SUB LOTTO VERONA - MONTEBELLO VICENTINO

DISEGNO
CAVALCAFERROVIA GENERALE
PARTICOLARI COSTRUTTIVI

GENERAL CONTRACTOR		ITALFERR S.p.A.	
IL PROGETTISTA INTEGRATORE Franco Perdio Bocchetto Iscritto all'Ordine degli Ingegneri della Provincia di Rovigo al n° 1024 - Sez. A settore Civile e Ambientale Data:	CONSORZIO IRICAV DUE Il Direttore Data:	Data:	SCALA : varie

COMMESSA	LOTTO	FASE	ENTE	TIPO DOC.	OPERA/DISCIPLINA	PROGR.	REV.
IN0D	00	D	I2	BZ	IV000X	001	A

VISTO ATI BONIFICA
Firma: Ing.F.P.Bocchetto — Data:

Progettazione:

Rev.	Descrizione	Redatto	Data	Verificato	Data	Approvato	Data	Autorizzato
A	EMISSIONE PER ISTRUTTORIA	M.Casarolli	10/07/15	S.Grimaldi	13/07/15	P.Palidori	13/07/15	Alberto Ciarovi Iscritto all'Ordine degli Ingegneri della Provincia di Roma n° 12614 - Sez. A settore Civile e Ambientale Data:

File: IN0D00DI2BZIV000X001A__00A.DWG

CUP: J41E91000000009
CIG: 3320049F17
n. Elab.: