DIAFRAMMA TIPO D1

Scala 1:20

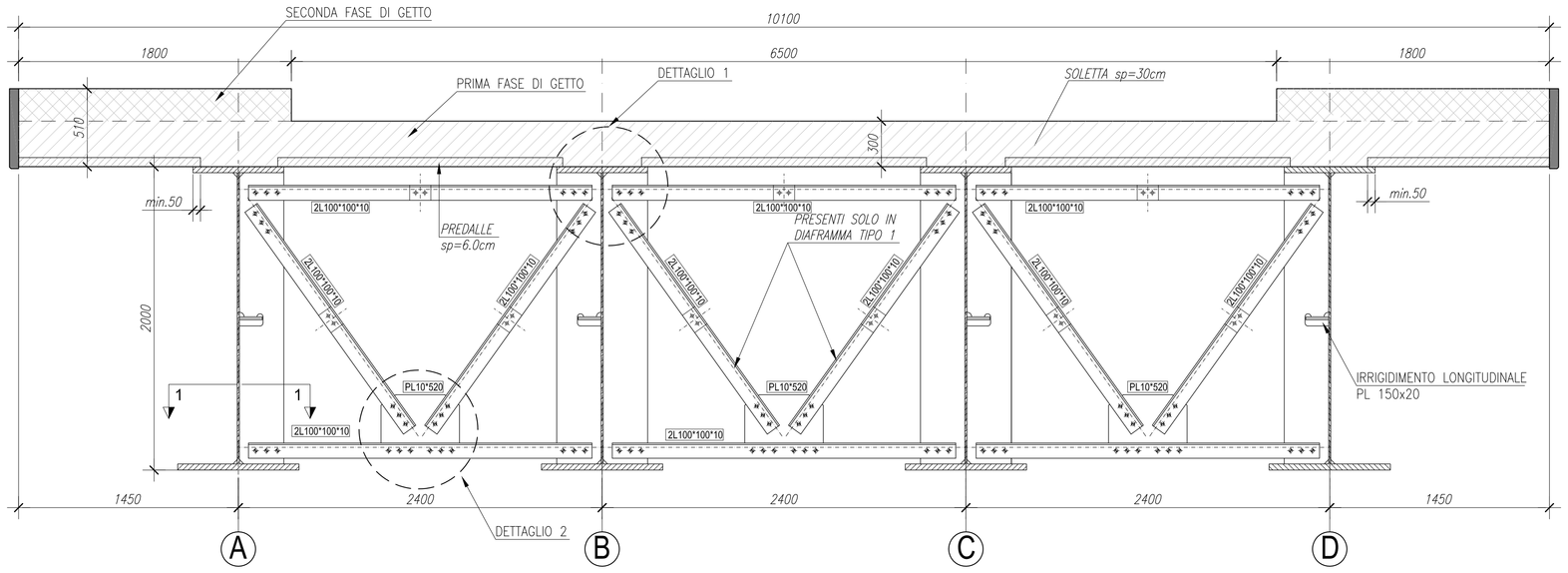

IRRIGIDIMENTO VERTICALE

Scala 1:20

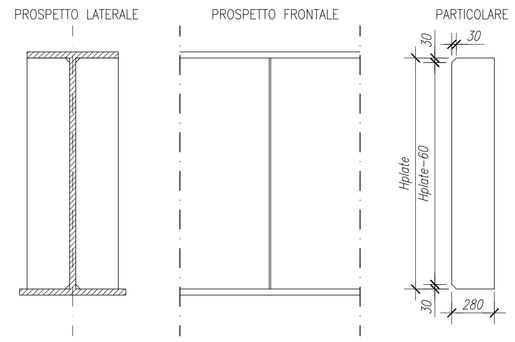

DIAFRAMMA TIPO D2

Scala 1:20

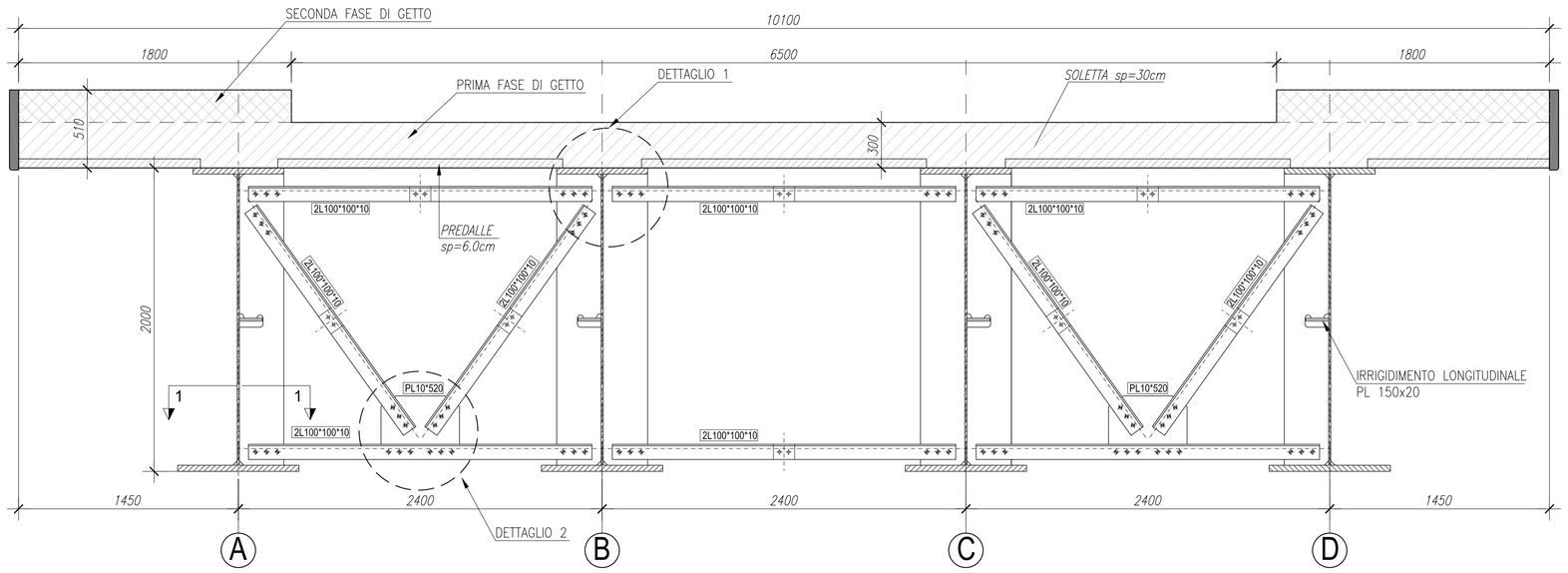

Particolare esecuzione saldature

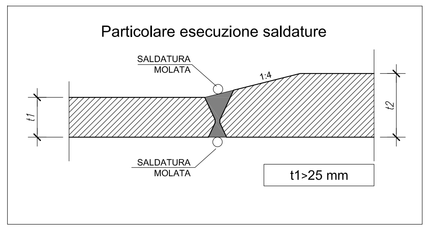

Particolare esecuzione saldature

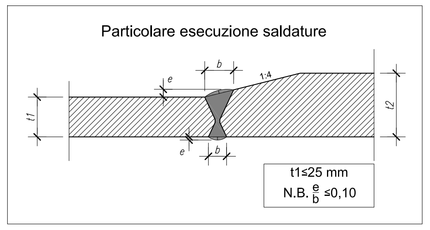

SEZIONE TRASVERSALE

Scala 1:50

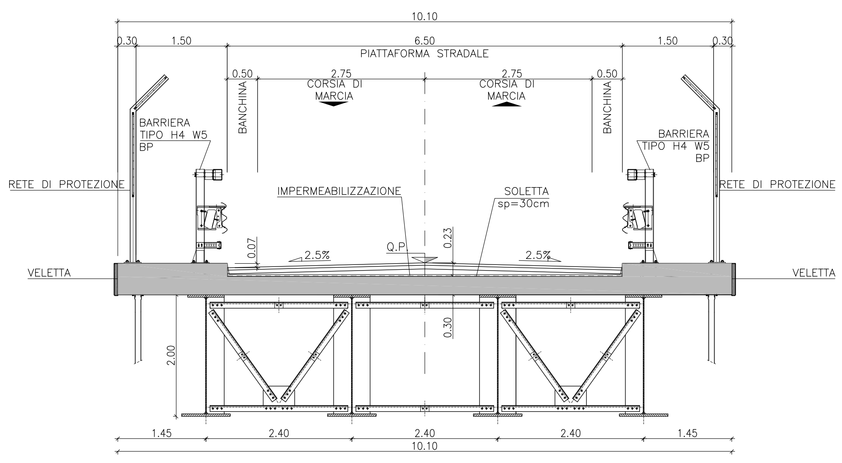

DETTAGLIO 1

Scala 1:10

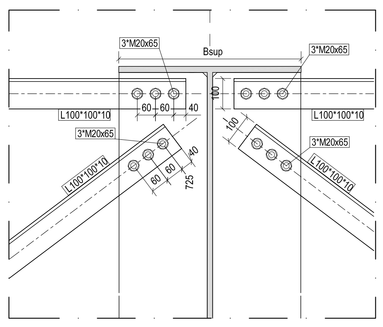

DETTAGLIO 2

Scala 1:10

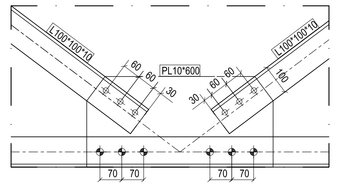

PARTICOLARE SEZ 1–1

Scala 1:10

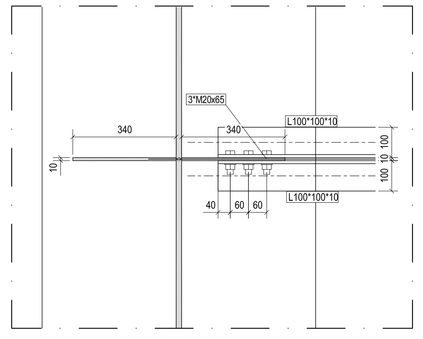

NOTE GENERALI

a) I bulloni saranno montati in opera con una rondella sotto la testa della vite ed una sotto il dado.

b) Le giunzioni bullonate dei traversi saranno del tipo ad ATTRITO

d) Le saldatura a cordoni d'angolo debbono rispettare le seguenti prescrizioni:

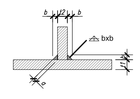

i cordoni d'angolo che uniscono due lamiinati di spessore t1 e t2 (t1>t2) devono avere il lato b soddisfacente le condizioni di calcolo e, di regola, le seguenti limitazioni:
- $t2 \leq t1$
- $a = 0.7xb$
- $t2/2 \leq b \leq t2$

(salvo dove specificato)

e) Tutti i cordoni di saldatura debbono essere sigillati nel loro contorno

SCHEMA DISPOSIZIONE APPOGGI

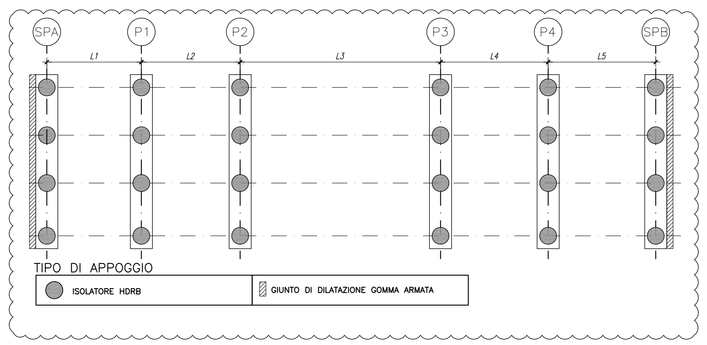

COMMITTENTE:

RFI RETE FERROVIARIA ITALIANA
GRUPPO FERROVIE DELLO STATO ITALIANE

ALTA SORVEGLIANZA:

ITALFERR
GRUPPO FERROVIE DELLO STATO ITALIANE

GENERAL CONTRACTOR:

Consorzio IricAV Due

INFRASTRUTTURE FERROVIARIE STRATEGICHE DEFINITE DALLA LEGGE OBIETTIVO N. 443/01

PROGETTO DEFINITIVO

LINEA AV/AC VERONA - PADOVA
SUB TRATTA VERONA - VICENZA
1° SUB LOTTO VERONA - MONTEBELLO VICENTINO

DISEGNO
CAVALCAFERROVIA - IV02 CAVALCAFERROVIA AL km 10+536,33 - IV02A IMPALCATO
CARPENTERIA METALLICA 2/2 - SEZIONE TRASVERSALE - DETTAGLI - SCHEMA APPOGGI

GENERAL CONTRACTOR		ITALFERR S.p.A.	
ATI bonifica IL PROGETTISTA INTEGRATORE Franco Perdo Bocchetto Iscritto all'Ordine degli Ingegneri della Provincia di Roma al n° 8854 - Sez. A settore Civile e Ambientale Data:	CONSORZIO IRICAV DUE Il Direttore Data:	Data:	SCALA : varie

COMMESSA	LOTTO	FASE	ENTE	TIPO DOC.	OPERA/DISCIPLINA	PROGR.	REV.
IN0D	00	D	I2	BZ	IV02A7	002	B

ATI bonifica

VISTO ATI BONIFICA

Firma	Data
Ing.F.P.Bocchetto	

Progettazione:

Rev.	Descrizione	Redatto	Data	Verificato	Data	Approvato	Data	Autorizzato
A	EMISSIONE	M.Casaroli	10/04/15	S.Grimaldi	13/04/15	P.Polidori	13/04/15	Alberto Chiesole Iscritto all'Ordine degli Ingegneri della Provincia di Roma al n° 12474 - Sez. A settore Civile e Ambientale Data: MAGGIO 2015
B	REVISIONE PER ISTRUTTORIA	M.Casaroli	17/07/15	S.Grimaldi	17/07/15	P.Polidori	17/07/15	

File: IN0D00DI2BZIV02A7002B__00A.DWG

CUP: J41E91000000009
CIG: 3320049F17

n. Elab.: