PIANTA IMPALCATO 2/3

Scala 1:200

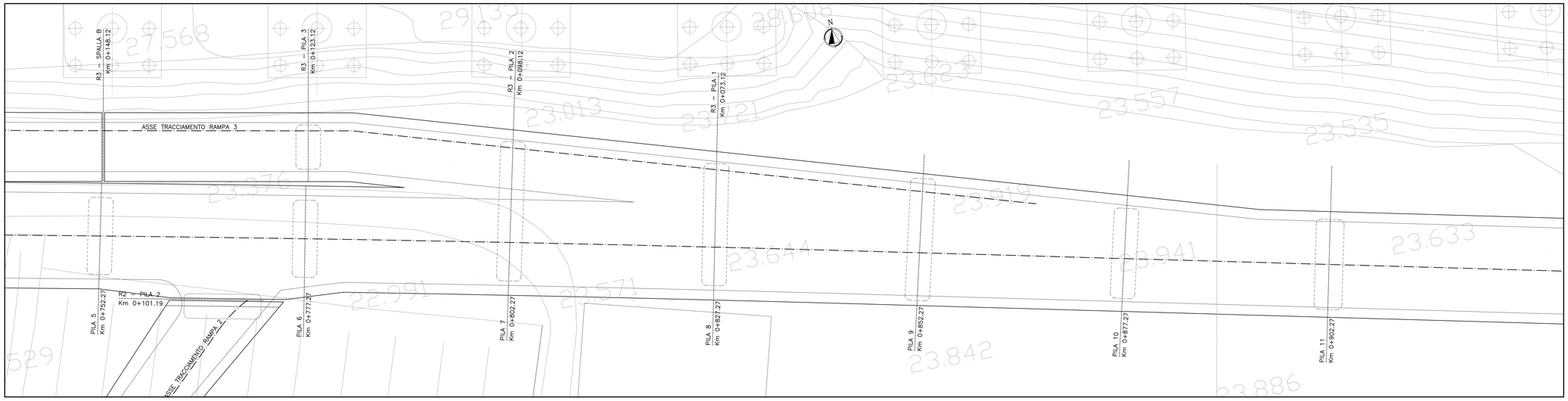

PIANTA FONDAZIONI 2/3

Scala 1:200

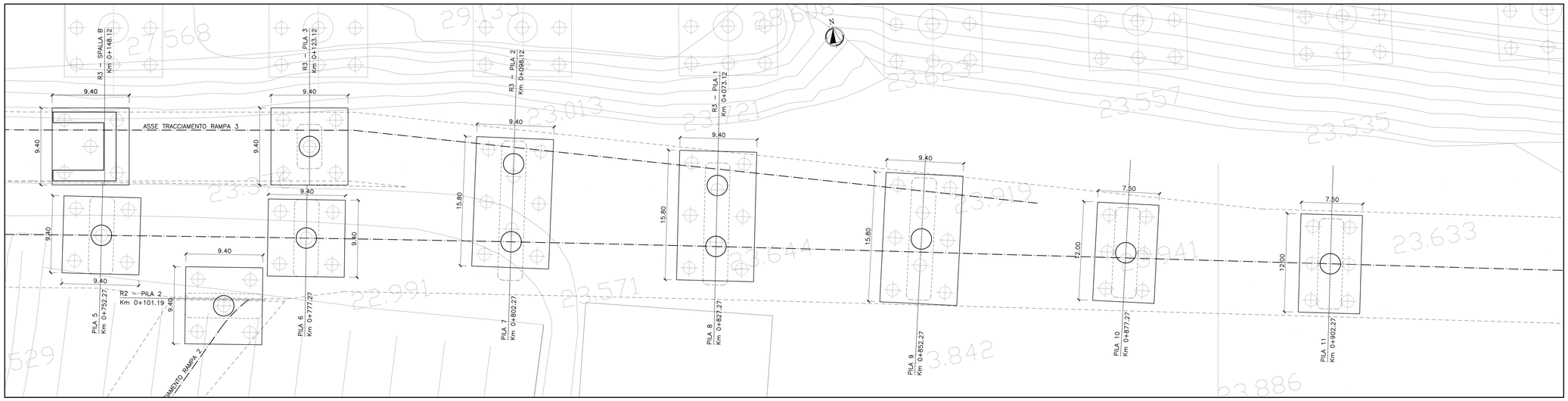

PROFILO 2/3

Scala 1:200

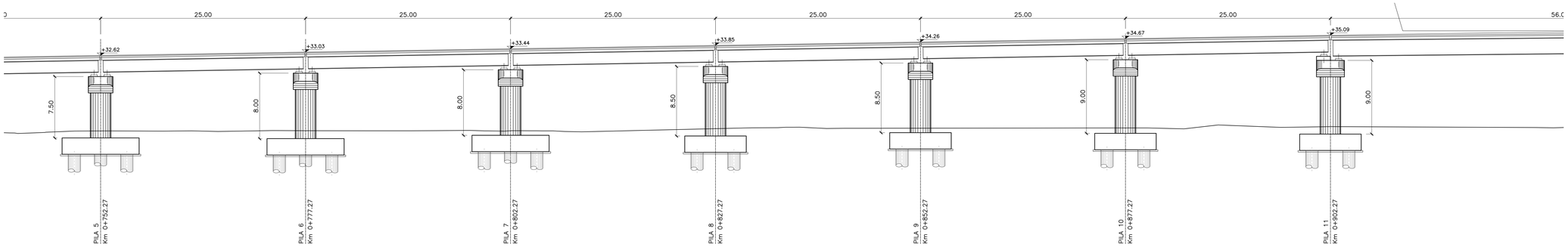

PIANTA CHIAVE

DISEGNI DI RIFERIMENTO

DESCRIZIONE	CODICE

NOTE GENERALI

1 – TUTTE LE MISURE SONO ESPRESSE IN METRI

CARATTERISTICHE DEI MATERIALI

– PER LE PRESCRIZIONI DEI MATERIALI VEDI TAV. IN0D00DI2TTMD00000001

COMMITTENTE: RFI RETE FERROVIARIA ITALIANA – GRUPPO FERROVIE DELLO STATO ITALIANE

ALTA SORVEGLIANZA: ITALFERR – GRUPPO FERROVIE DELLO STATO ITALIANE

GENERAL CONTRACTOR: Consorzio Iricav Due

INFRASTRUTTURE FERROVIARIE STRATEGICHE DEFINITE DALLA LEGGE OBIETTIVO N. 443/01

PROGETTO DEFINITIVO

LINEA AV/AC VERONA - PADOVA
SUB TRATTA VERONA - VICENZA
1° SUB LOTTO VERONA - MONTEBELLO VICENTINO

NV NUOVA VIABILITA' INTERFERENZE VIARIE
NV50 PONTE STRADA PORCILANA DI LUCE 465 M DA KM 0+627 A KM 1+092 (KM 20+585,00)
STRADA PORCILANA KM 20+585: PIANTE E PROFILO - PARTE 2

GENERAL CONTRACTOR		ITALFERR S.p.A.	
ATI bonifica IL PROGETTISTA INTEGRATORE Franco Persio Bocchetto Iscritto all'Ordine degli Ingegneri della Provincia di Venezia n° 3604 - Sez. A settore Civile e Ambientale Data:	CONSORZIO IRICAV DUE Il Direttore Data:	Data:	SCALA : 1:200

COMMESSA	LOTTO	FASE	ENTE	TIPO DOC.	OPERA/DISCIPLINA	PROGR.	REV.
IN0D	00	D	I2	PZ	NV500X	002	A

ATI bonifica

VISTO ATI BONIFICA	
Firma	Data
Ing.F.P.Bocchetto	

Progettazione:

Rev.	Descrizione	Redatto	Data	Verificato	Data	Approvato	Data	Autorizzato
A	EMISSIONE DEFINITIVA	G.Bertolini	15/04/15	Ing.G.Nizzi	16/04/15	Ing.F.Momoni	16/04/15	Ing. F. Momoni

Data: MAGGIO 2015

File: IN0D00DI2PZNV500X002A_02A.DWG	CUP: J41E91000000009	n. Elab.:
	CIG: 3320049F17	