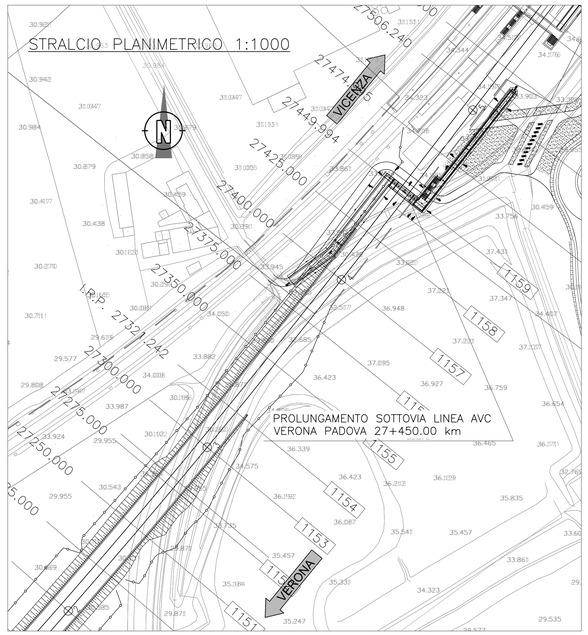

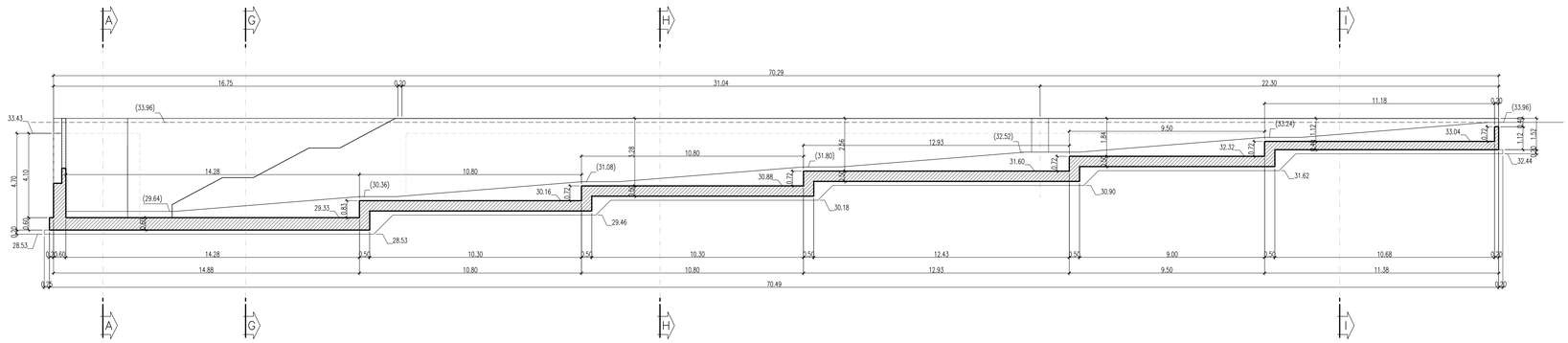

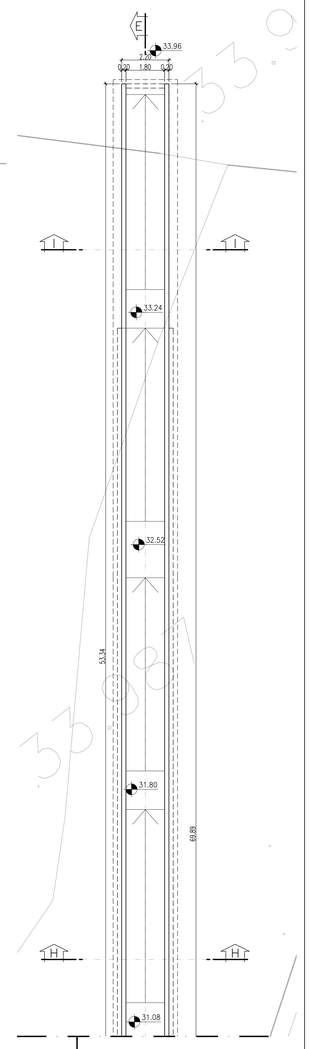

NOTA:
GIUNTO REALIZZATO IN WATERSTOP CON PROFILATO IN RESINE VINILICHE DI 300mm.

Incidenza armatura-sottovia	
Elemento	kg/mc
Copertura	120
Piedritti	120
Fondazioni	120

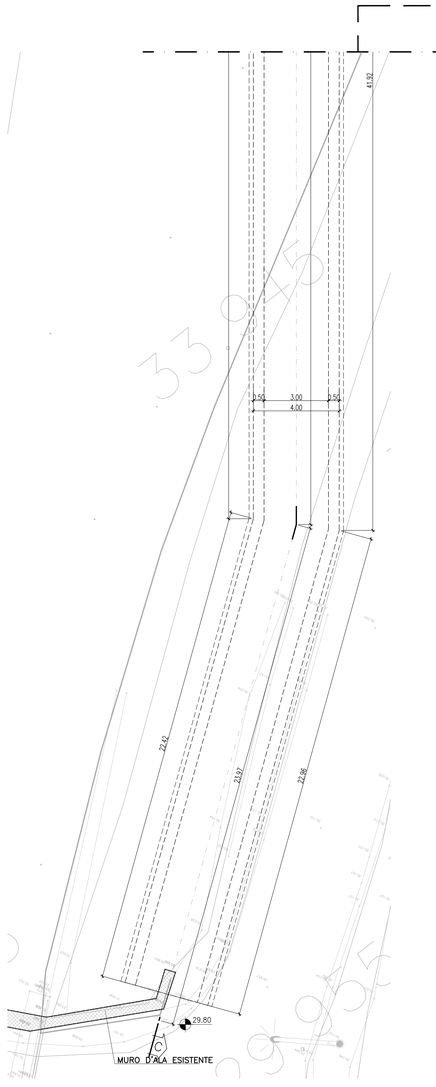

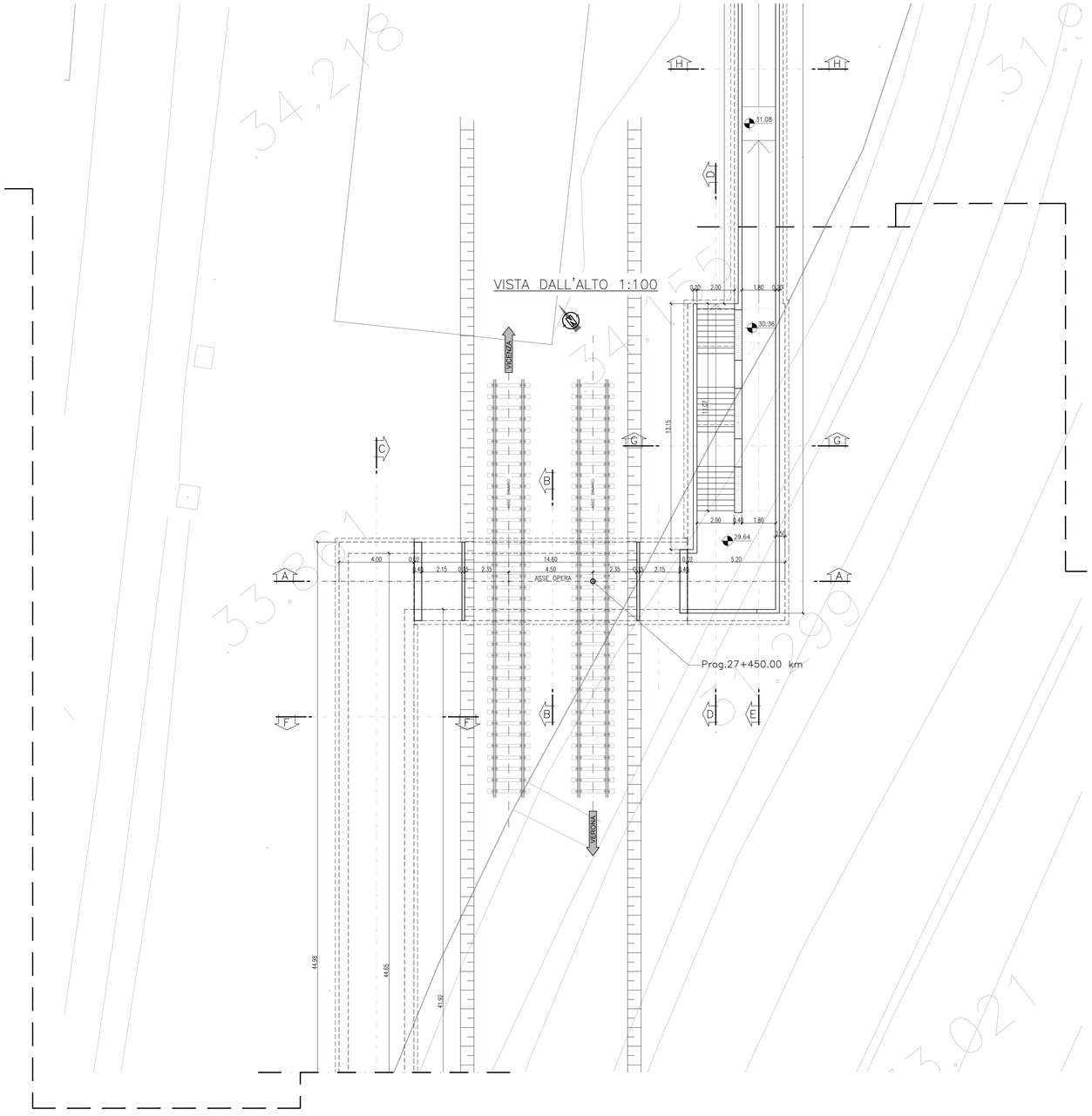

COMMITTENTE:
RFI RETE FERROVIARIA ITALIANA
GRUPPO FERROVIE DELLO STATO ITALIANE

ALTA SORVEGLIANZA:
ITALFERR
GRUPPO FERROVIE DELLO STATO ITALIANE

GENERAL CONTRACTOR:
Consorzio IricAV Due

INFRASTRUTTURE FERROVIARIE STRATEGICHE DEFINITE DALLA LEGGE OBIETTIVO N. 443/01

PROGETTO DEFINITIVO

LINEA AV/AC VERONA - PADOVA
SUB TRATTA VERONA - VICENZA
1° SUB LOTTO VERONA - MONTEBELLO VICENTINO

DISEGNO
INTERFERENZE VIARIE - IN53 - PROLUNGAMENTO SOTTOPASSO PEDONALE AL km 27+380
VISTA DALL'ALTO E SEZIONE LONGITUDINALE - CARPENTERIA

GENERAL CONTRACTOR		ITALFERR S.p.A.	
ATI bonifica IL PROGETTISTA INTEGRATORE Franco Pietro Bocchetto iscritto all'Ordine degli Ingegneri della Provincia di Roma al n° 8864 - Sez. A settore Civile e Ambientale Data:	CONSORZIO IRICAV DUE Il Direttore Data:	Data:	SCALA : VARIE

COMMESSA	LOTTO	FASE	ENTE	TIPO DOC.	OPERA/DISCIPLINA	PROGR.	REV.
IN0D	00	D	I2	BA	IN5300	001	A

ATI bonifica

VISTO ATI BONIFICA	
Firma	Data
Ing.F.P.Bocchetto	

Progettazione:

Rev.	Descrizione	Redatto	Data	Verificato	Data	Approvato	Data	Autorizzato
A	EMISSIONE	M.Casaroli	10/04/15	S.Grimaldi	13/04/15	P.Polidori	13/04/15	Alberto Cresti iscritto all'Ordine degli Ingegneri della Provincia di Roma al n° 5364 - Sez. A settore Civile e Ambientale Data: MAGGIO 2015

File: IN0D00D2BAIN5300001A_01AAA.DWG
CUP: J41E91000000009
CIG: 3320049F17
n. Elab.: