SIFONE SCATOLARE 2.00 x 3.00 - IN TRINCEA CON DIAFRAMMI - Pk 7+183

SCALA 1:100

PIANTA

SCALA 1:100

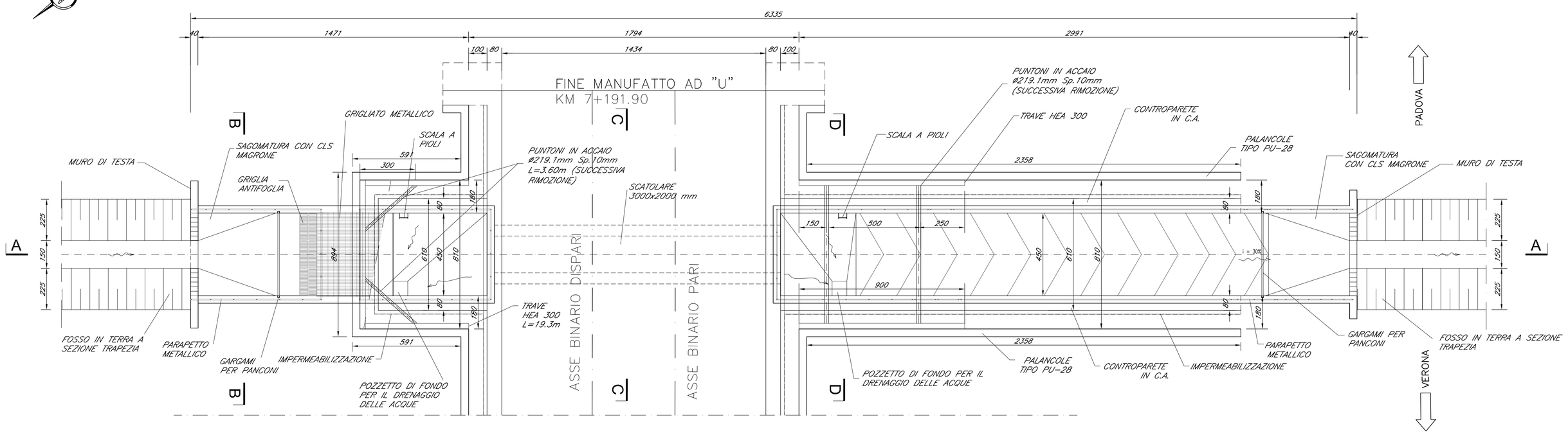

SEZIONE A-A

SCALA 1:100

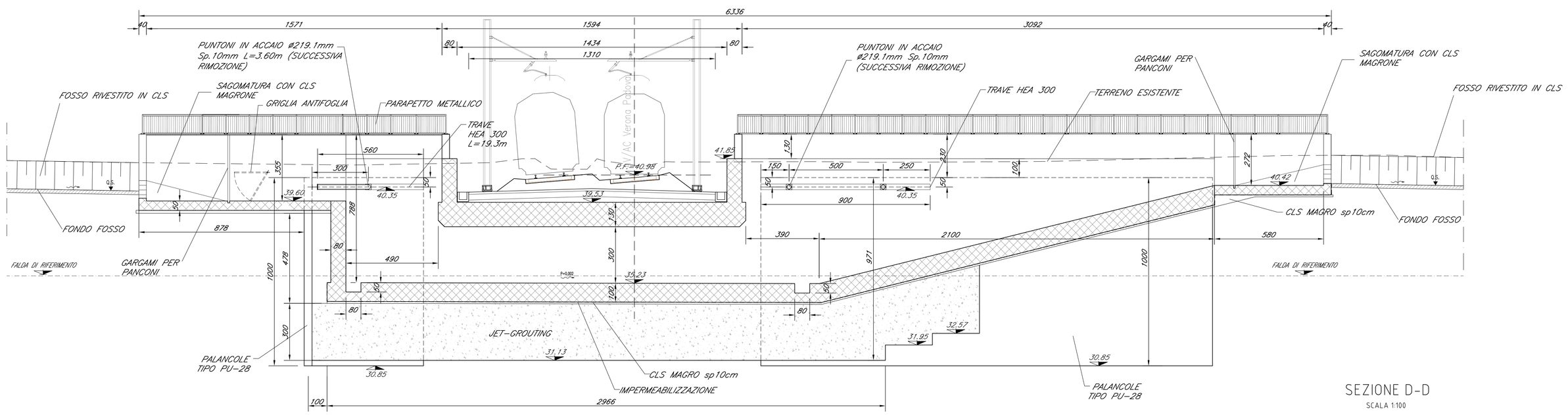

SEZIONE D-D

SCALA 1:100

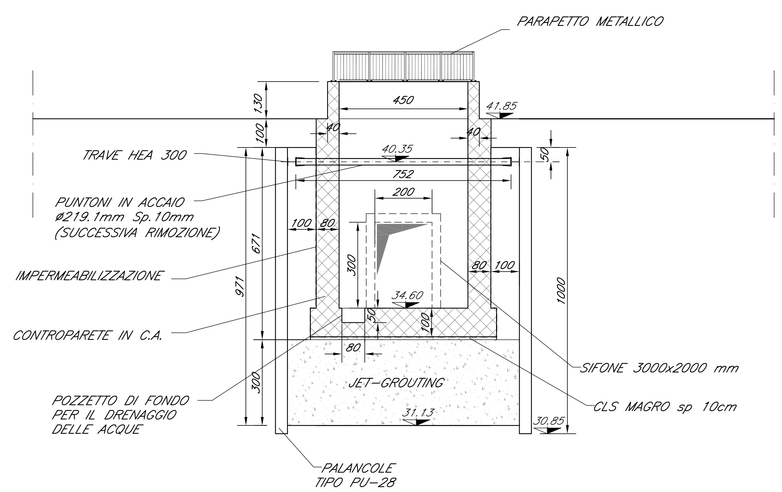

SEZIONE B-B

SCALA 1:100

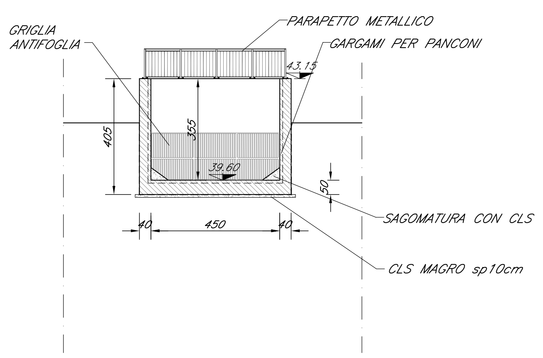

SEZIONE C-C

SCALA 1:100

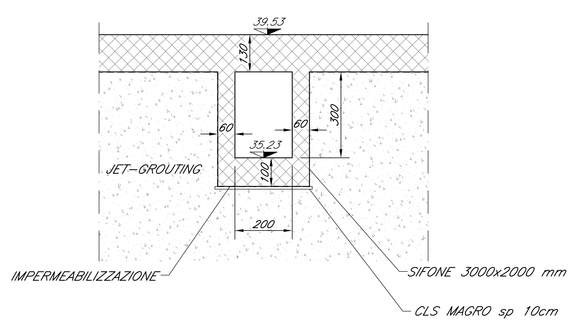

COMMITTENTE:

RFI RETE FERROVIARIA ITALIANA
GRUPPO FERROVIE DELLO STATO ITALIANE

ALTA SORVEGLIANZA:

ITALFERR
GRUPPO FERROVIE DELLO STATO ITALIANE

GENERAL CONTRACTOR:

Consorzio IricavV Due

INFRASTRUTTURE FERROVIARIE STRATEGICHE DEFINITE DALLA LEGGE OBIETTIVO N. 443/01

PROGETTO DEFINITIVO

LINEA AV/AC VERONA - PADOVA
SUB TRATTA VERONA - VICENZA
1° SUB LOTTO VERONA - MONTEBELLO VICENTINO

DISEGNO
INTERFERENZE IDRAULICHE ED OPERE IDRAULICHE
IN19 SIFONE COSTITUITO DA UNO SCATOLARE 2x3 A Pk 7+183,09 - PIANTA, PROSPETTO E SEZIONE

GENERAL CONTRACTOR		ITALFERR S.p.A.	
ATI bonifica IL PROGETTISTA INTEGRATORE Fasco Perdo Bocchetto Iscritto all'Ordine degli Ingegneri della Provincia di Venezia al n° 1604 - Sez. A settore Civile e Ambientale Data:	CONSORZIO IRICAV DUE Il Direttore Data:	Data:	SCALA : 1:100

COMMESSA	LOTTO	FASE	ENTE	TIPO DOC.	OPERA/DISCIPLINA	PROGR.	REV.
IN0D	00	D	I2	PA	IN190X	001	C

VISTO ATI BONIFICA

ATI bonifica	Firma	Data
	Ing.F.P.Bocchetto	

Progettazione:

Rev.	Descrizione	Redatto	Data	Verificato	Data	Approvato	Data	Autorizzato
A	EMISSIONE	A.BONASSO	Giu '15	P.COPPOLA	Giu '15	A.ANTIGA	Giu '15	Dott. Ing. Andrea Antiga Ordine degli Ingegneri della Provincia di Milano n. 18590 Data:
B	REVISIONE	A.BONASSO	Giu '15	P.COPPOLA	Giu '15	A.ANTIGA	Giu '15	
C	PER ISTRUTTORIA ITALFERR	A.BONASSO	07.2015	P.COPPOLA	07.2015	07.2015	07.2015	

File: IN0D00D12PAIN190X001C.DWG

CUP: J41E91000000009
CIG: 3320049F17

n. Elab.: