SEZIONE A–A
(1:100)

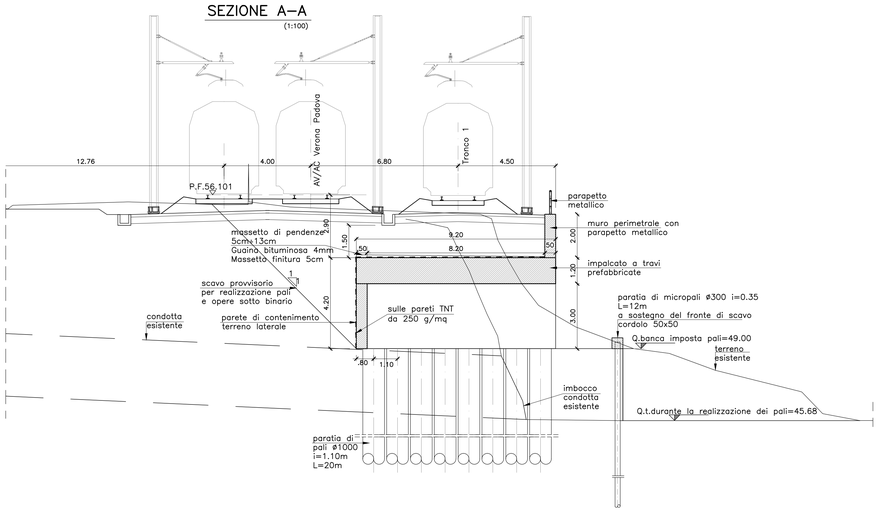

PIANTA QUOTA PALI
(1:100)

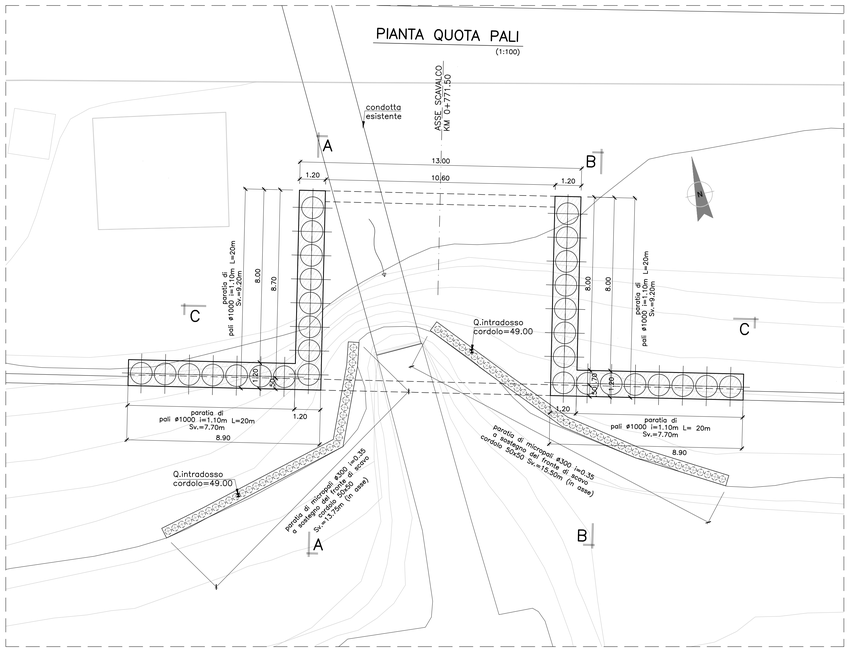

PIANTA PARATIA DI PALI
(1:100)

LATO FERROVIA ESISTENTE

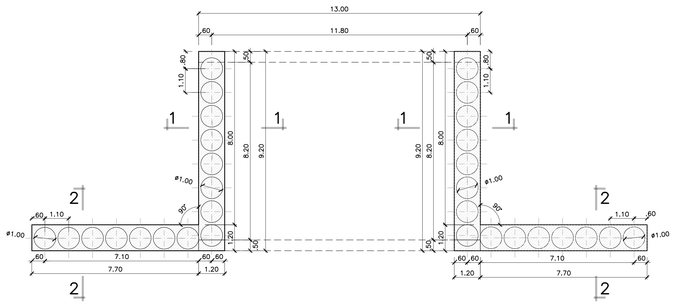

SEZIONE TRAVE
(1:50)

PIANTA IMPALCATO
(1:100)

LATO FERROVIA ESISTENTE

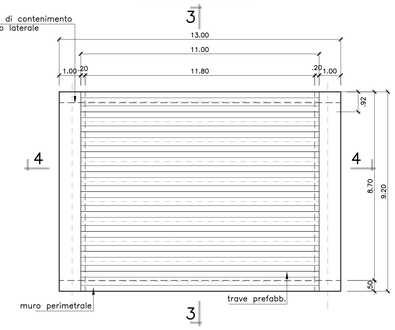

SEZIONE B–B
(1:100)

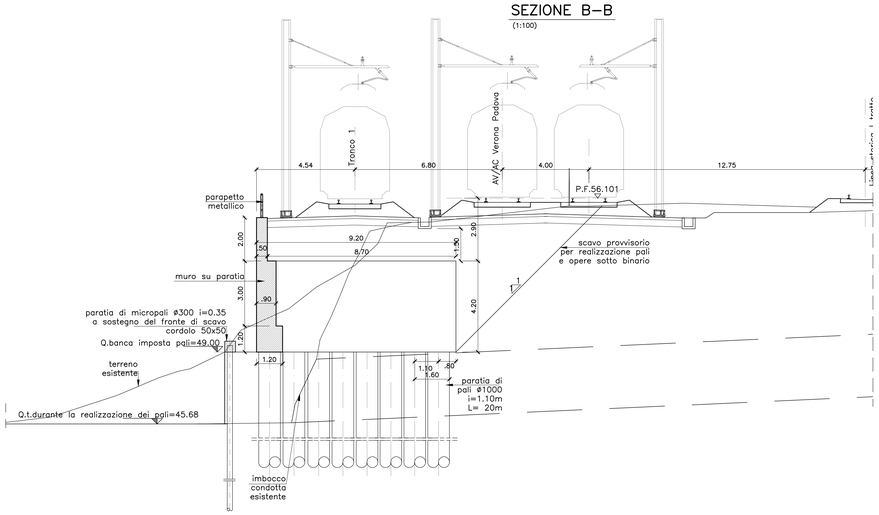

SEZIONE 3–3 IMPALCATO
(1:100)

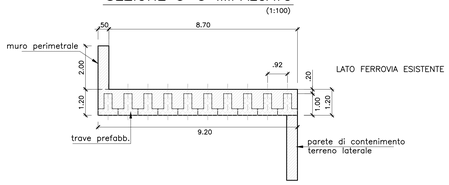

SEZIONE 4–4 IMPALCATO
(1:100)

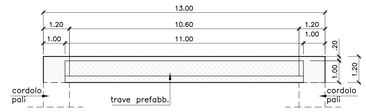

SEZIONE 2–2 PARATIA
(1:100)

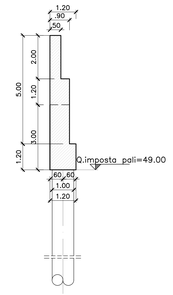

AGGIORNAMENTO INFORMAZIONI
INSERIMENTO TABELLA

INCIDENZA ACCIAIO :	
TRAVE DI TESTA MICROPALI	120Kg/m³
PALI DI FONDAZIONE ø1000	125Kg/m³
TRAVE DI TESTA PALI	120Kg/m³
IMPALCATO	130Kg/m³
MURO SU PALI	110Kg/m³

SEZIONE C–C
(1:100)

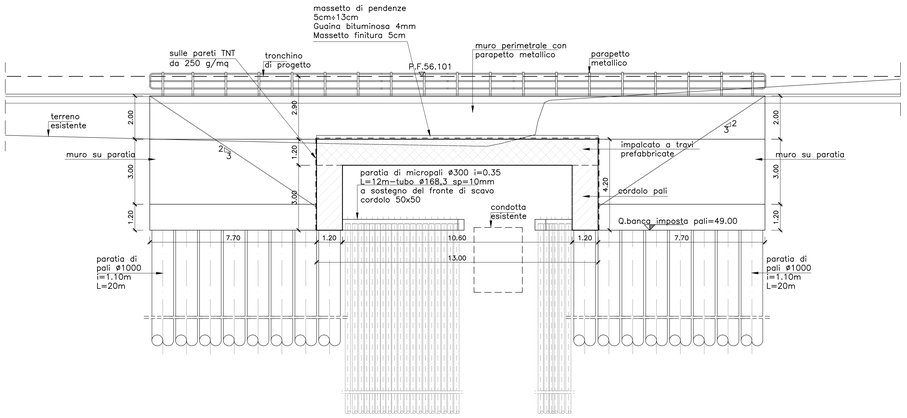

PIANTA QUOTA PIANO FERRO
(1:100)

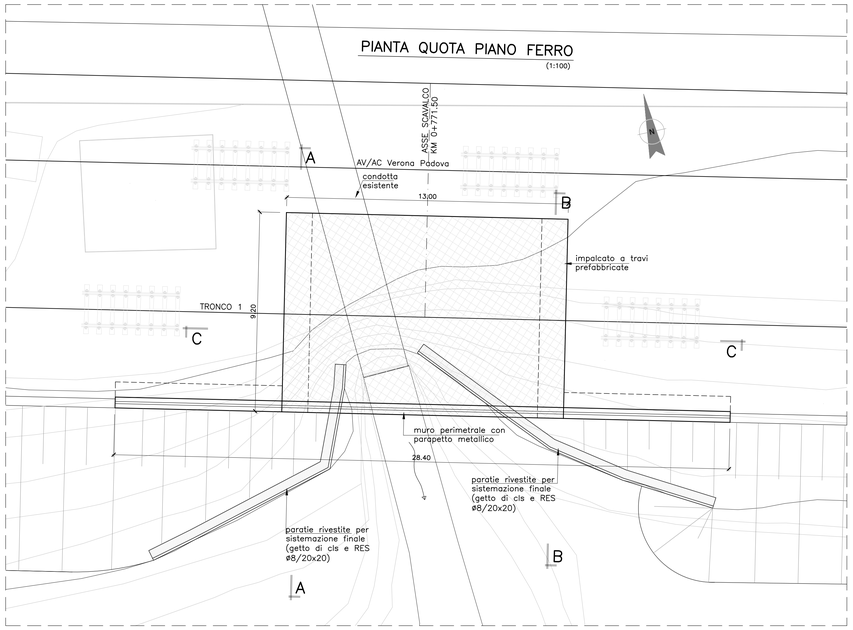

SEZIONE 1–1 PARATIA
(1:100)

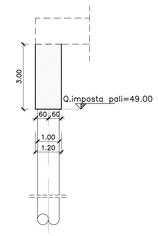

COMMITTENTE:

RFI RETE FERROVIARIA ITALIANA
GRUPPO FERROVIE DELLO STATO ITALIANE

ALTA SORVEGLIANZA:

ITALFERR
GRUPPO FERROVIE DELLO STATO ITALIANE

GENERAL CONTRACTOR:

Consorzio Iricav Due

INFRASTRUTTURE FERROVIARIE STRATEGICHE DEFINITE DALLA LEGGE OBIETTIVO N. 443/01

PROGETTO DEFINITIVO

LINEA AV/AC VERONA - PADOVA
SUB TRATTA VERONA - VICENZA
1° SUB LOTTO VERONA - MONTEBELLO VICENTINO

DISEGNO
SCAVALCO AL KM 0+766.68
PIANTE E SEZIONI

GENERAL CONTRACTOR		ITALFERR S.p.A.	
ATI bonifica IL PROGETTISTA INTEGRATORE Franco Persio Bocchetto iscritto all'Ordine degli Ingegneri della Provincia di Rieti n° A 718 dal 18/03/91 settore Civile e Ambientale Data:	CONSORZIO IRICAV DUE Il Direttore Data:	Data:	SCALA : varie

COMMESSA	LOTTO	FASE	ENTE	TIPO DOC.	OPERA/DISCIPLINA	PROGR.	REV.
IN0D	00	D	I2	PZ	IN0100	001	A

ATI bonifica

VISTO ATI BONIFICA: Firma: Ing.F.P.Bocchetto; Data:

Progettazione:

Rev.	Descrizione	Redatto	Data	Verificato	Data	Approvato	Data	Autorizzato
A	EMISSIONE DEFINITIVA	G.Bertolini	15/04/15	G. Nizzi	16/04/15	F.Momoni	16/04/15	Dott. Ing. F. Momoni

Data: MAGGIO 2015

File: IN0D00D0PZIN0100001A__02A.DWG

CUP: J41E91000000009
CIG: 3320449F17
n. Elab.: