SEZIONE N. : 1116
QT. PROGETTO : 34.819
DIST.PROG. : 26390.083
DIST.PREC. : 15.037
DIST.SUCC. : 9.917

RILEVATO	3.35 mq
SCOTICO	4.93 mq
TERRENO VEGETALE	1.40 mq

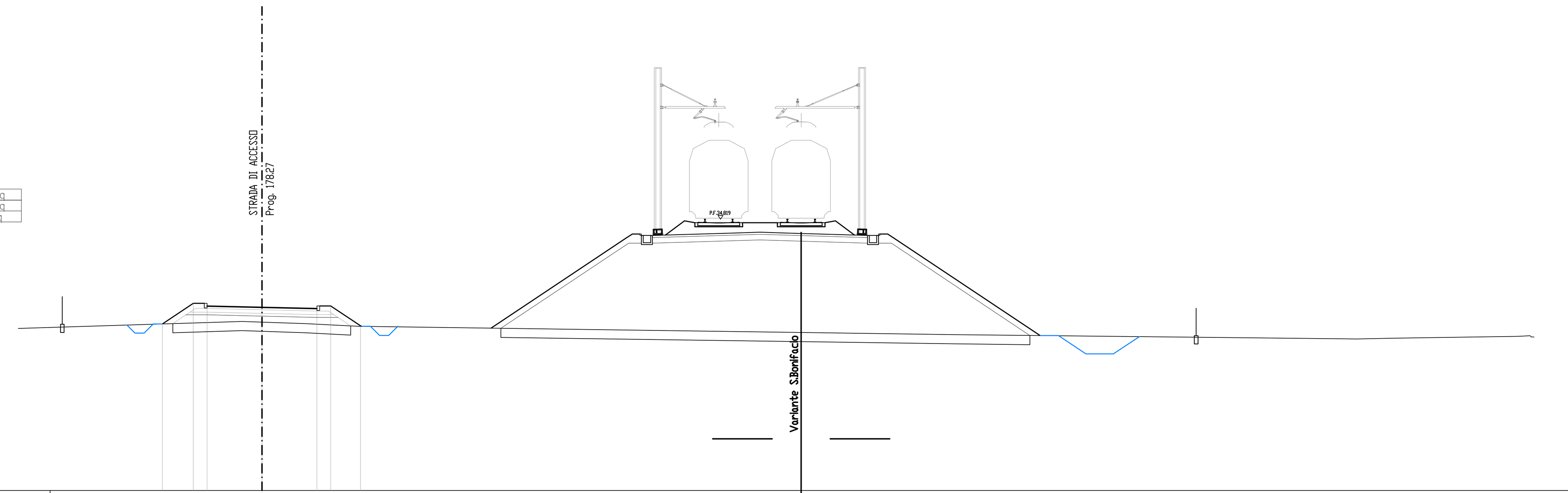

SCALA 1:200

QT.RIF. 20.000

QUOTE TERRENO	28.94, 29.23, 29.11, 28.97, 28.95, 28.63, 28.51, 28.28, 28.27, 28.32, 28.41, 28.45, 28.38
DIST.PARZIALI TERRENO	9.48, 3.48, 2.84, 1.19, 23.02, 8.32, 21.41, 0.55, 2.01, 6.82, 0.67
QUOTE PROGETTO	29.00, 30.25, 30.10, 30.00, 29.90, 30.05, 28.96, 28.86, 33.51, 33.51, 33.51, 33.68, 33.62, 33.51, 33.51, 33.51, 28.46
DIST.PARZIALI PROGETTO	1.68, 0.75, 3.00, 3.00, 0.75, 1.62, 6.97, 0.70, 0.60, 5.87, 2.25, 3.62, 0.60, 0.70, 7.56

SEZIONE N. : 1117
QT. PROGETTO : 34.814
DIST.PROG. : 26400.000
DIST.PREC. : 9.917
DIST.SUCC. : 25.000

RILEVATO	5.44 mq
SCOTICO	4.91 mq
TERRENO VEGETALE	1.42 mq

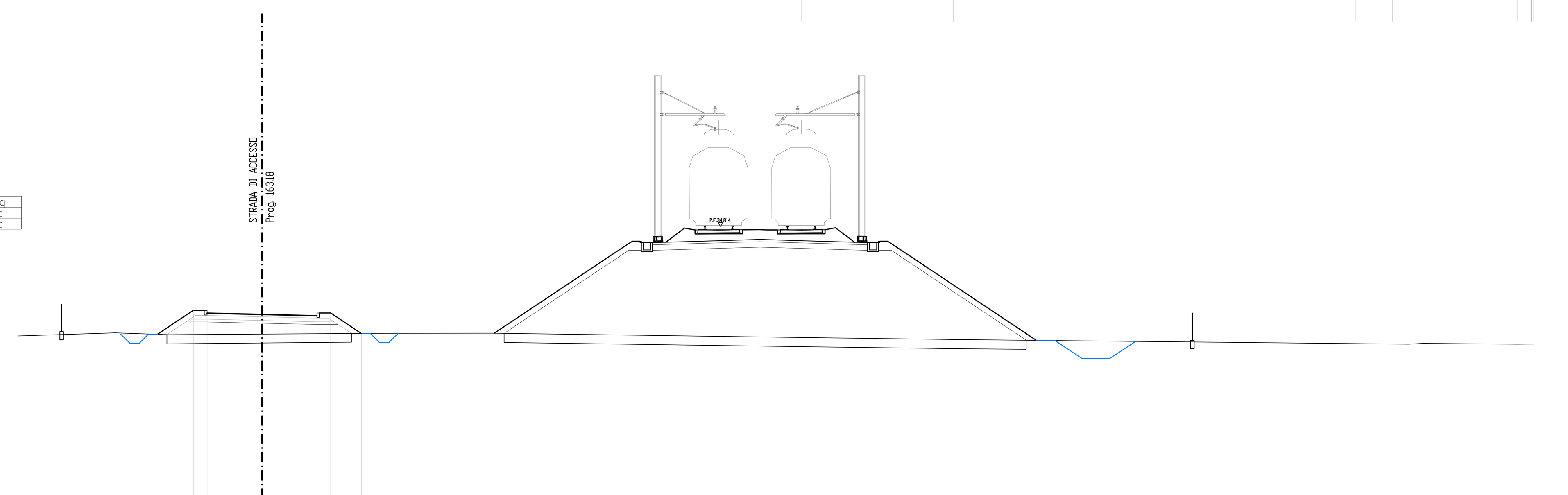

SCALA 1:200

QT.RIF. 20.000

QUOTE TERRENO	28.92, 29.00, 28.90, 28.97, 28.98, 28.75, 28.65, 28.64, 28.38, 28.42, 28.38, 28.38, 28.39
DIST.PARZIALI TERRENO	2.55, 2.93, 11.28, 6.33, 16.91, 7.13, 1.11, 24.91, 0.79, 5.14, 0.87
QUOTE PROGETTO	28.92, 30.22, 30.07, 30.00, 29.93, 30.08, 28.96, 28.97, 33.50, 33.50, 33.50, 33.68, 33.61, 33.50, 33.50, 33.50, 28.60
DIST.PARZIALI PROGETTO	1.88, 0.75, 3.00, 3.00, 0.75, 1.67, 6.79, 0.70, 0.60, 5.87, 2.25, 3.62, 0.60, 0.70, 7.36

DISEGNI DI RIFERIMENTO SSE KM 26+290

DESCRIZIONE	CODICE
RELAZIONE TECNICA DESCRITTIVA	IN0D00DI2RHFA0800001A
RELAZIONE DI CALCOLO STRUTTURALE	IN0D00DI2CLFA0800001A
PLANIMETRIA GENERALE DI PROGETTO	IN0D00DI2P9FA0800001A
PLANIMETRIA DI TRACCIAMENTO	IN0D00DI2P9FA0800002A
PLANIMETRIA E PROFILO STRADA DI ACCESSO	IN0D00DI2LZFA0800001A
PIAZZALE – PLANIMETRIA RETE SMALTIMENTI IDRAULICI	IN0D00DI2P9FA0800003A
PIAZZALE – PLANIMETRIA OPERE CIVILI	IN0D00DI2PZFA0800004A
PIAZZALE – PLANIMETRIA OPERE ELETTROMECCANICHE	IN0D00DI2PZFA0800005A
PIAZZALE – PLANIMETRIA LINEA DI TERRA	IN0D00DI2PZFA0800006A
PIAZZALE – SEZIONI TRASVERSALI – tav 1	IN0D00DI2W9FA0800001A
PIAZZALE – SEZIONI TRASVERSALI – tav 2	IN0D00DI2W9FA0800002A
PIAZZALE – SEZIONI TRASVERSALI – tav 3	IN0D00DI2W9FA0800003A
PIAZZALE – SEZIONI TRASVERSALI – tav 4	IN0D00DI2W9FA0800004A
PIAZZALE – SEZIONI TRASVERSALI – tav 5	IN0D00DI2W9FA0800005A
PIAZZALE – PARTICOLARI COSTRUTTIVI – SEZIONI TIPO	IN0D00DI2PZFA0800001A
FABBRICATO – ARCHITETTONICO : PIANTE	IN0D00DI2PBFA0800001A
FABBRICATO – ARCHITETTONICO : PROSPETTI	IN0D00DI2PBFA0800002A
FABBRICATO – ARCHITETTONICO : SEZIONI	IN0D00DI2PBFA0800003A
FABBRICATO – ARCHITETTONICO : PARTICOLARI	IN0D00DI2PZFA0800002A
FABBRICATO – STRUTTURALI Carpenterie : PIANTE FONDAZIONI	IN0D00DI2PBFA0800004A
FABBRICATO – STRUTTURALI Carpenterie : PIANTE COPERTURA	IN0D00DI2PBFA0800005A
FABBRICATO – STRUTTURALI Carpenterie : SEZIONI	IN0D00DI2PBFA0800006A
FABBRICATO – PIANTA OPERE CIVILI	IN0D00DI2PBFA0800007A
FABBRICATO – PIANTA OPERE ELETTROMECCANICHE	IN0D00DI2PBFA0800008A
FABBRICATO – CABINA TERNA	IN0D00DI2PBFA0800009A

NOTE GENERALI

- LE QUOTE SONO ESPRESSE IN METRI
- LE QUOTE DI LIVELLO SONO ESPRESSE IN METRI E SONO RIFERITE ALLA QUOTA 0.00 DEL PIAZZALE ESTERNO.

COMMITTENTE: RFI RETE FERROVIARIA ITALIANA – GRUPPO FERROVIE DELLO STATO ITALIANE

ALTA SORVEGLIANZA: ITALFERR – GRUPPO FERROVIE DELLO STATO ITALIANE

GENERAL CONTRACTOR: Consorzio IricAV Due

INFRASTRUTTURE FERROVIARIE STRATEGICHE DEFINITE DALLA LEGGE OBIETTIVO N. 443/01

PROGETTO DEFINITIVO

LINEA AV/AC VERONA - PADOVA
SUB TRATTA VERONA - VICENZA
1° SUB LOTTO VERONA - MONTEBELLO VICENTINO

PARTE GENERALE
FA08 - FABBRICATO SSE AL Km 26+290
PIAZZALE - SEZIONI TRASVERSALI - tav 4

GENERAL CONTRACTOR		ITALFERR S.p.A.	
ATI bonifica IL PROGETTISTA INTEGRATORE Franco Persio Bocchetto iscritto all'Ordine degli Ingegneri della Provincia di Roma al n° 8664 - Sez. A settore Civile e Ambientale Data:	CONSORZIO IRICAV DUE Il Direttore Data:	Data:	SCALA : 1:200

COMMESSA	LOTTO	FASE	ENTE	TIPO DOC.	OPERA/DISCIPLINA	PROGR.	REV.
IN0D	00	D	I2	W9	FA080X	004	B

ATI bonifica

VISTO ATI BONIFICA	
Firma	Data
Ing.F.P.Bocchetto	

Progettazione:

Rev.	Descrizione	Redatto	Data	Verificato	Data	Approvato	Data	Autorizzato
A	EMISSIONE	Messina	Mag.2015	Battocletti	Mag.2015	Testa	Mag.2015	Ing.F.P.Bocchetto
B	REVISIONE ISTRUTTORIA ITALFERR	Messina	Ago 2015	Battocletti	Ago 2015	Testa	Ago 2015	
								Data: AGOSTO 2015

File: IN0D00DI2W9FA080X004B__01A.DWG | CUP: J41E91000000009 | n. Elab.:
CIG: 3320049F17