OSTRÖHRE / GALLERIA EST
Grundriss, M 1:250 /
Pianta, Scala 1:250

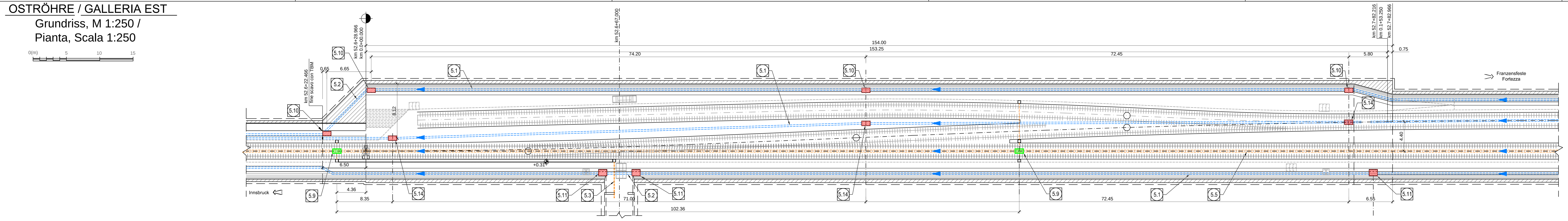

WESTRÖHRE / GALLERIA OVEST
Grundriss, M 1:250 /
Pianta, Scala 1:250

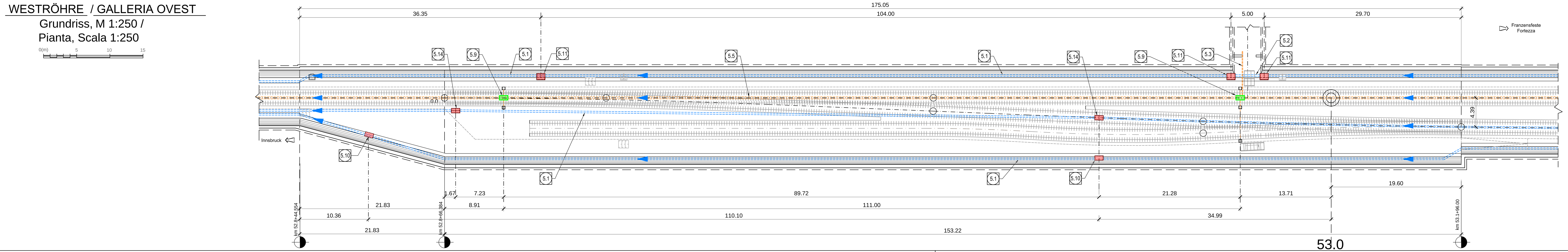

①	REGELPROFIL GL-MA / SEZIONE TIPO GL-MA
②	REGELPROFIL GL-DA und GL-TT / SEZIONE TIPO GL-DA e GL-TT
③	REGELPROFIL GL-D / SEZIONE TIPO GL-D
④	REGELPROFIL GL-DM / SEZIONE TIPO GL-DM

LÄNGENPROFIL SAMMELLEITUNG - OSTRÖHRE / ANDAMENTO ALTIMETRICO COLLETTORI GALLERIA EST

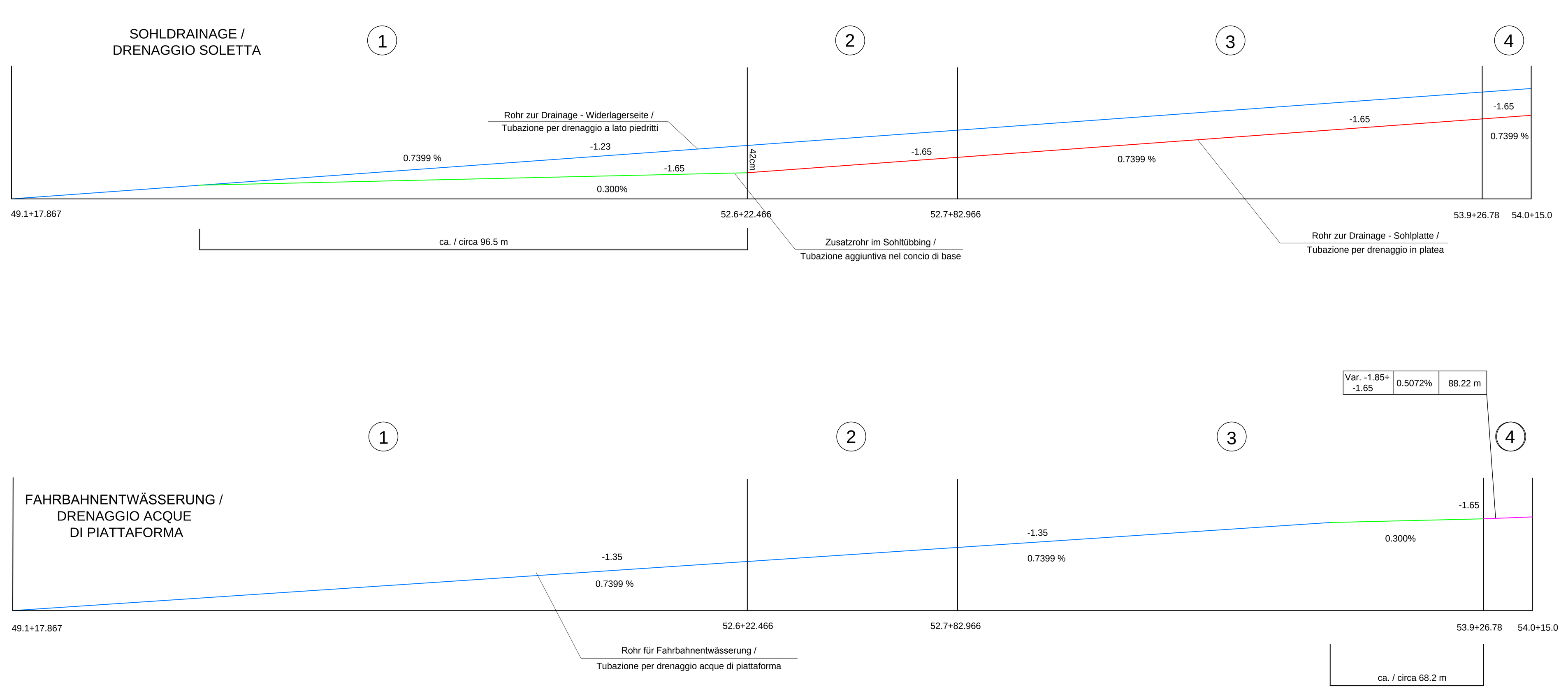

LÄNGENPROFIL SAMMELLEITUNG - WESTRÖHRE / ANDAMENTO ALTIMETRICO COLLETTORI GALLERIA OVEST

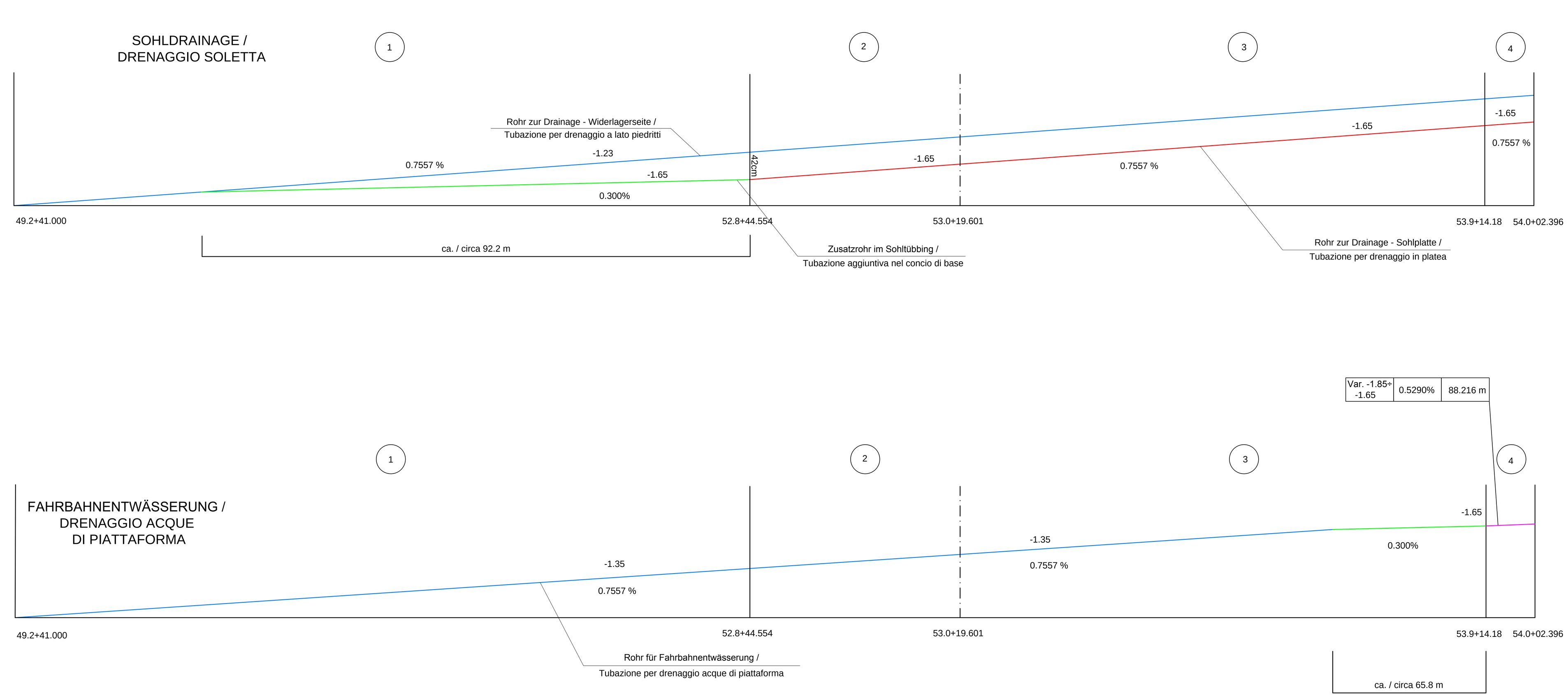

REGELPROFILE / SEZIONI TIPO
(1:50)

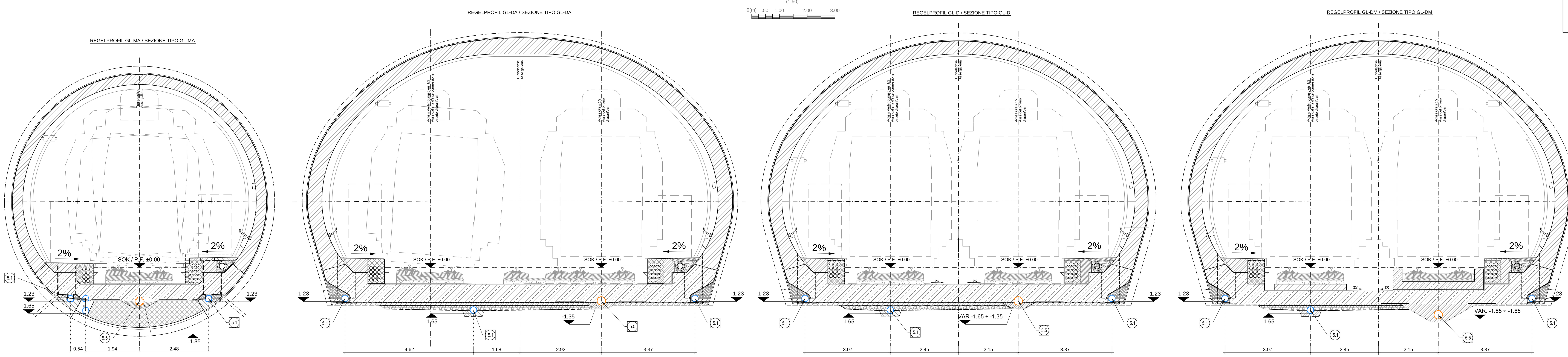

SCHACHT A / POZZETTO A

Schnitt 1-1, M 1:25 / Sezione 1-1, Scala 1:25

Schnitt 2-2, M 1:25 / Sezione 2-2, Scala 1:25

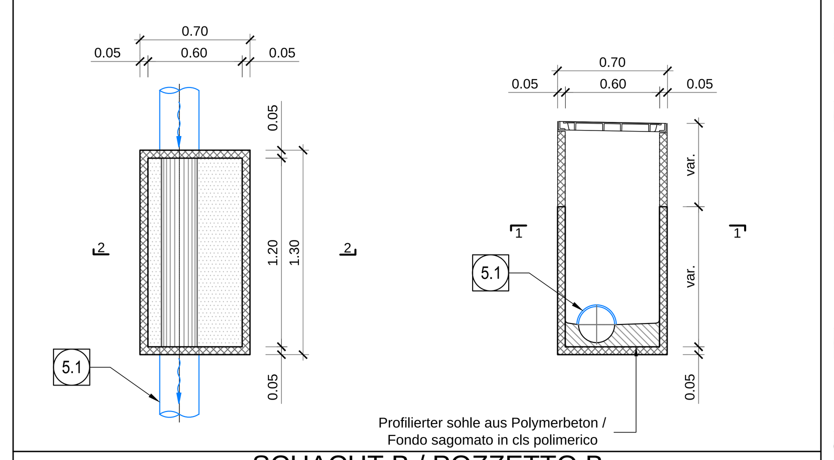

SCHACHT B / POZZETTO B

Schnitt 1-1, M 1:25 / Sezione 1-1, Scala 1:25

Schnitt 2-2, M 1:25 / Sezione 2-2, Scala 1:25

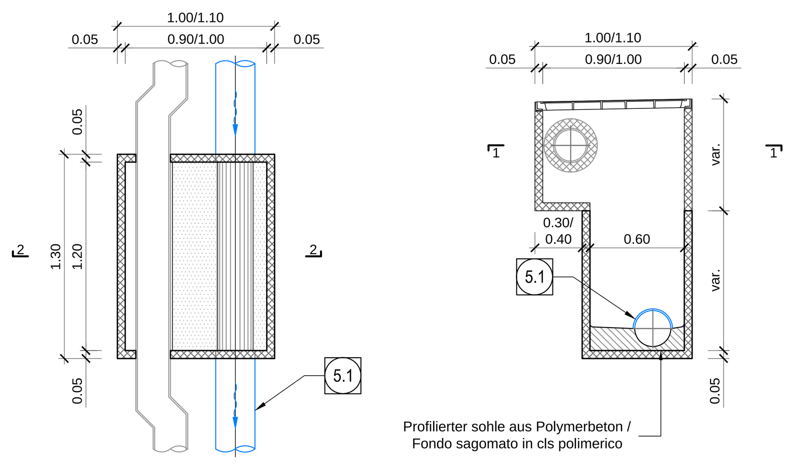

SCHACHT F / POZZETTO F

Schnitt 1-1, M 1:25 / Sezione 1-1, Scala 1:25

Schnitt 2-2, M 1:25 / Sezione 2-2, Scala 1:25

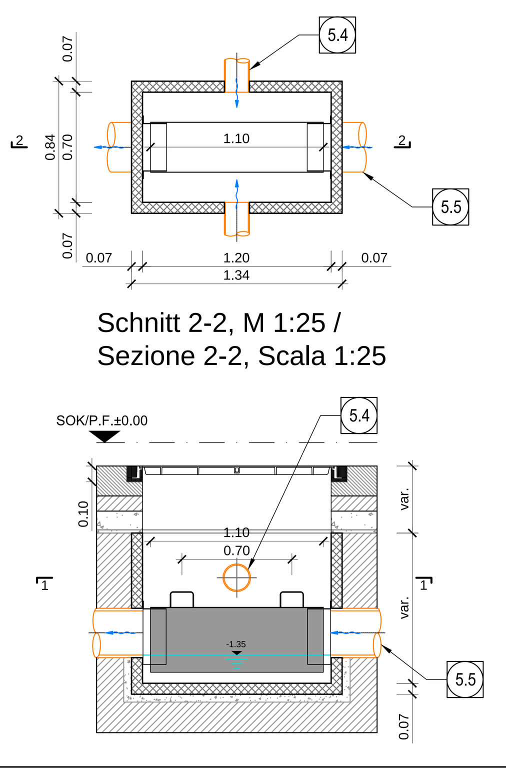

SCHACHT E / POZZETTO E

Schnitt 1-1, M 1:25 / Sezione 1-1, Scala 1:25

Schnitt 2-2, M 1:25 / Sezione 2-2, Scala 1:25

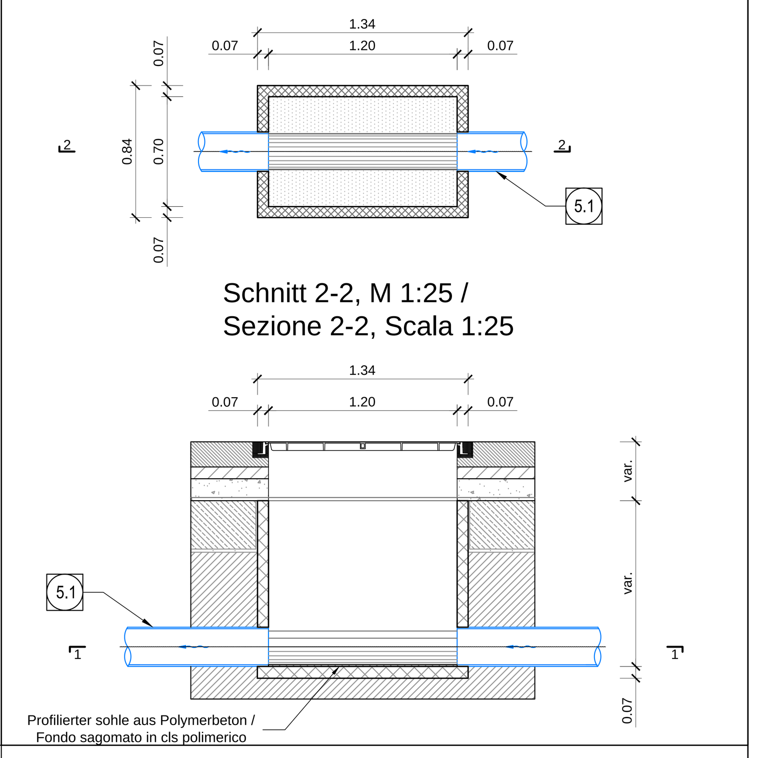

5.1	Ulmendrainage, geschlitztes Rohr DN/OD 250 mm DI/ID 228 mm aus PP SN16 / Drenaggio acque di falda, collettore microfessurato DN/OD 250 mm DI/ID 228 mm in PP SN16
5.2	Ulmendrainage, nicht geschlitztes Rohr DN/OD 250 mm DI/ID 228 mm aus PP SN16 / Drenaggio acque di falda, collettore non microfessurato DN/OD 250 mm DI/ID 228 mm in PP SN16
5.3	Fahrbahnentwässerung, nicht geschlitztes Rohr DN/OD 110 mm DI/ID 100 mm aus PP SN16 / Drenaggio acque di piattaforma, collettore non microfessurato DN/OD 110 mm DI/ID 100 mm in PP SN16
5.5	Fahrbahnentwässerung, nicht geschlitztes Rohr DN/OD 315 mm DI/ID 288 mm aus PP SN16 / Drenaggio acque di piattaforma, collettore non microfessurato DN/OD 315 mm DI/ID 288 mm in PP SN16
5.9	Schacht Fahrbahnentwässerung Typ F Fertigteil aus Polymerbeton, Außenmaße 84x134 cm, mit Schachtdeckel aus Gusseisen mit Kugelgraphit 70x120 cm, Klasse B125 nach EN 124 verriegelbar und wasserdicht / Pozzetto TIPO F - Acque di piattaforma Pozzetto prefabbricato in cls polimerico dim. est. 84x134 cm con chiusino in ghisa sferoidale dim. 70x120 cm bloccabile e a tenuta stagna classe B125 secondo EN124
5.10	Kontrollschacht Ulmendrainage Typ A, Fertigteil aus Polymerbeton, Außenmaße 70x130 cm, mit Schachtdeckel aus Gusseisen mit Kugelgraphit 60x120 cm, Klasse B125 nach EN 124 verriegelbar und wasserdicht / Pozzetto TIPO A - Acque di falda Pozzetto prefabbricato in cls polimerico dim. est. 70x130 cm con chiusino in ghisa sferoidale dim. 60x120 cm bloccabile e a tenuta stagna classe B125 secondo EN124
5.11	Kontrollschacht Ulmendrainage Typ B, konventioneller Vortrieb mit Löschwasserleitung Fertigteil aus Polymerbeton, Außenmaße 70/110x130 cm, mit Schachtdeckel aus Gusseisen mit Kugelgraphit 100x120 cm, Klasse B125 nach EN 124 verriegelbar und wasserdicht / Pozzetto TIPO B - Acque di falda scavo tradizionale, con collettore antincendio Pozzetto prefabbricato in cls polimerico dim. est. 70/110x130 cm con chiusino in ghisa sferoidale dim. 100x120 cm bloccabile e a tenuta stagna classe B125 secondo EN124
5.14	Kontrollschacht Ulmendrainage Typ E, Sohldrainage Fertigteil aus Polymerbeton, Außenmaße 84x134 cm, mit Schachtdeckel aus Gusseisen mit Kugelgraphit 70x120 cm, Klasse B125 nach EN 124 verriegelbar und wasserdicht / Pozzetto TIPO E - Acque di falda, drenaggio zona soletta Pozzetto prefabbricato in cls polimerico dim. est. 84x134 cm con chiusino in ghisa sferoidale dim. 70x120 cm bloccabile e a tenuta stagna classe B125 secondo EN124

LEGENDE / LEGENDA
F(%) = HANGNEIGUNG / PENDENZA FALDA
C(%) = ROHR NEIGUNG / PENDENZA COLLETTORE
SOK / P.F. = SCHIENENOBERKANTE / QUOTA PIANO FERRO GALLERIA DI LINEA
FOK / Q.P. = KOTE BODENNIVEAU QUERVERBINDUNG / QUOTA PIANO DI CALPESTIO DEL CUNICOLO

Referenzdokumente
Documenti di riferimento

02_H61_WB_993_KLP_D0700_16101	Lageplan hydraulische Planung (Blatt 1/14)	Planimetria idraulica di progetto (Tav. 1/14)
02_H61_WB_993_KLP_D0700_16102	Lageplan hydraulische Planung (Blatt 2/14)	Planimetria idraulica di progetto (Tav. 2/14)
02_H61_WB_993_KLP_D0700_16103	Lageplan hydraulische Planung (Blatt 3/14)	Planimetria idraulica di progetto (Tav. 3/14)
02_H61_WB_993_KLP_D0700_16104	Lageplan hydraulische Planung (Blatt 4/14)	Planimetria idraulica di progetto (Tav. 4/14)
02_H61_WB_993_KLP_D0700_16105	Lageplan hydraulische Planung (Blatt 5/14)	Planimetria idraulica di progetto (Tav. 5/14)
02_H61_WB_993_KLP_D0700_16106	Lageplan hydraulische Planung (Blatt 6/14)	Planimetria idraulica di progetto (Tav. 6/14)
02_H61_WB_993_KLP_D0700_16107	Lageplan hydraulische Planung (Blatt 7/14)	Planimetria idraulica di progetto (Tav. 7/14)
02_H61_WB_993_KLP_D0700_16108	Lageplan hydraulische Planung (Blatt 8/14)	Planimetria idraulica di progetto (Tav. 8/14)
02_H61_WB_993_KLP_D0700_16109	Lageplan hydraulische Planung (Blatt 9/14)	Planimetria idraulica di progetto (Tav. 9/14)
02_H61_WB_993_KLP_D0700_16110	Lageplan hydraulische Planung (Blatt 10/14)	Planimetria idraulica di progetto (Tav. 10/14)
02_H61_WB_993_KLP_D0700_16111	Lageplan hydraulische Planung (Blatt 11/14)	Planimetria idraulica di progetto (Tav. 11/14)
02_H61_WB_993_KLP_D0700_16112	Lageplan hydraulische Planung (Blatt 12/14)	Planimetria idraulica di progetto (Tav. 12/14)
02_H61_WB_993_KLP_D0700_16113	Lageplan hydraulische Planung (Blatt 13/14)	Planimetria idraulica di progetto (Tav. 13/14)
02_H61_WB_993_KLP_D0700_16114	Lageplan hydraulische Planung (Blatt 14/14)	Planimetria idraulica di progetto (Tav. 14/14)
02_H61_WB_993_KDP_D0700_16315	Schächte Details (Blatt 1/4)	Particolari pozzetti (Tav. 1/4)
02_H61_WB_993_KDP_D0700_16316	Schächte Details (Blatt 2/4)	Particolari pozzetti (Tav. 2/4)
02_H61_WB_993_KDP_D0700_16317	Schächte Details (Blatt 3/4)	Particolari pozzetti (Tav. 3/4)

Bearbeitungsstand
Stato di elaborazione

Revision Revisione	Änderungen Modifiche	Verantwortlicher Änderung Responsabile modifica	Datum Data
00	Vorausgabe / Consegna preliminare	Borsani	19.12.2013
01	Revision / Revisione	Borsani	22.05.2014
10	Endabgabe / Consegna definitiva	Borsani	31.07.2014
11	Projektvervollständigung und Umsetzung der Verbesserungen aus dem Prüfverfahren / Completamento progetto e recepimento istruttoria	Borsani	09.10.2014
20	Überarbeitung infolge Dienstanweisung Nr. 1 vom 17.10.2014 / Revisione a seguito ODS n°1 del 17.10.14	Borsani	04.12.2014
21	Abgabe für Ausschreibung / Emissione per Appalto	Borsani	30.01.2015

Mit Beteiligung der Europäischen Union aus dem Haushalt der Transeuropäischen Verkehrsnetze finanziertes Vorhaben
Opera finanziata con la partecipazione dell' Unione Europea attraverso il bilancio delle reti di trasporto transeuropee

Ausbau Eisenbahnachse München-Verona
BRENNER BASISTUNNEL
Ausführungsplanung

Potenziamento asse ferroviario Monaco - Verona
GALLERIA DI BASE DEL BRENNERO
Progettazione esecutiva

D0700: Baulos Mauls 2-3	D0700: Lotto Mules 2-3
Projekteinheit: Gesamtbauwerke	WBS: Opere generali
Dokumentenart: Detailplan	Tipo documento: Dettaglio
Titel: Übergang von GL-D zu GL-MA - Ausschnitt Übersichtsplan und Schnitte	Titolo: Cambio di sezione da GL-D a GL-MA - Stralcio planimetrico e sezioni

RTI 4P Raggruppamento Temporaneo di Imprese 4P

Generalplaner / Responsabile integrazioni prestazioni specialistiche
Ing. Enrico Maria Pizzarotti
Ord. Ingg. Milano N° A 29470

Mandataria	Mandante	Mandante	Mandante
PRO ITER	PÖYRY	pini swiss engineers	PASQUALI-RAUSA ENGINEERING
Fachplaner / il progettista specialista Ing. Enrico Maria Pizzarotti Ord. Ingg. Milano N° A 29470	Fachplaner / il progettista specialista	Fachplaner / il progettista specialista	Fachplaner / il progettista specialista

	Datum / Data	Name / Nome	Gesellschaft / Società
Bearbeitet / Elaborato	30.01.2015	Coletta	Pro Iter
Geprüft / Verificato	30.01.2015	Borsani	Pro Iter

BBT Galleria di Base del Brennero Brenner Basistunnel BBT SE

Name / Nome	Name / Nome
R. Zurlo	K. Bergmeister

Projekt-kilometer / Chilometro progetto	von / da 32.0+88 bis / a 54.0+15 bei / al	
Bau-kilometer / Chilometro opera	von / da bis / a bei / al	
Status Dokument / Stato documento		
Massstab / Scala	variabel / Varie	

Staat Stato	Los Lotto	Einheit Unità	Nummer Numero	Dokumentenart Tipo documento	Vertrag Contratto	Nummer Codice	Revision Revisione
02	H61	WB	993	KDP	D0700	16201	21

1.30m²