SCHÄCHTE HAUPTTUNNELS / POZZETTI GALLERIE DI LINEA

SCHACHT A / POZZETTO A

Schnitt 1-1, M 1:25 / Sezione 1-1, Scala 1:25

Schnitt 2-2, M 1:25 / Sezione 2-2, Scala 1:25

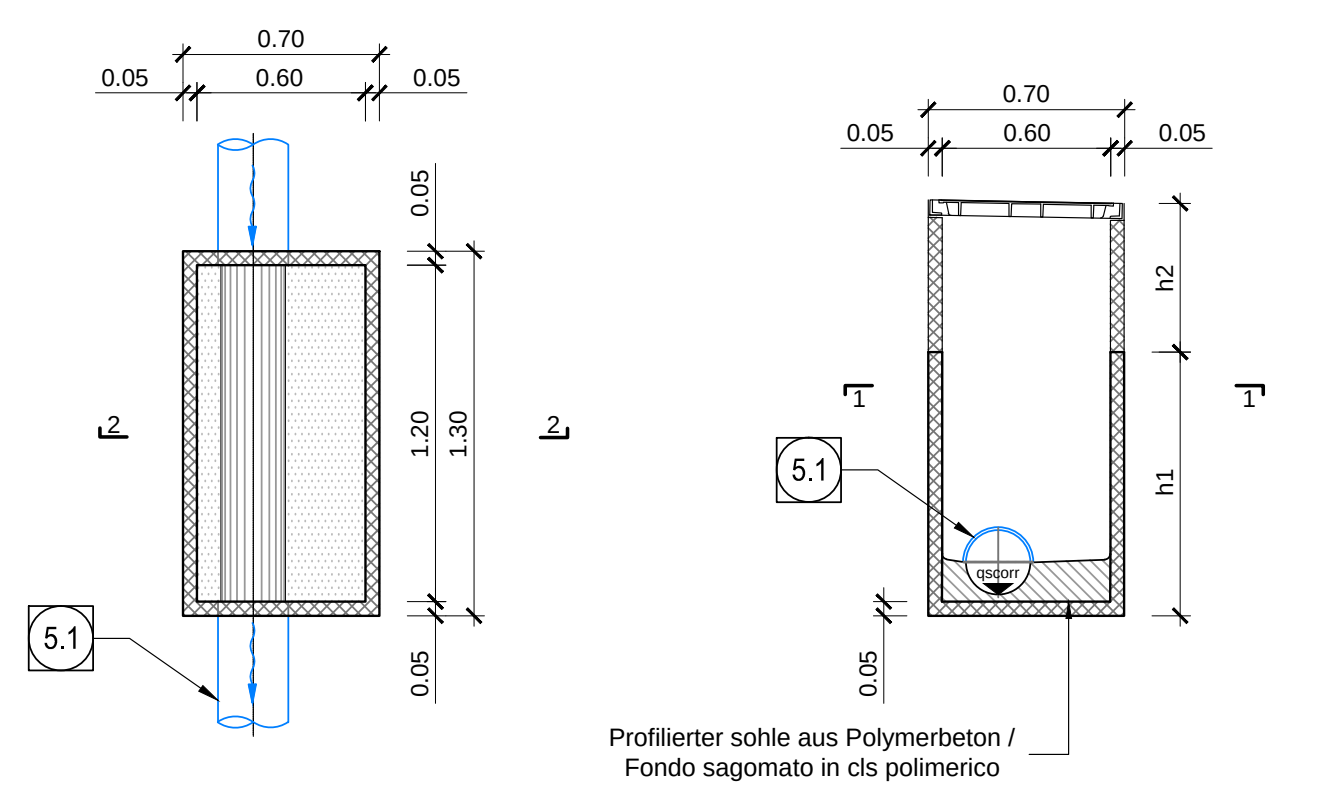

Profilierter sohle aus Polymerbeton / Fondo sagomato in cls polimerico

SCHACHT B / POZZETTO B

Schnitt 1-1, M 1:25 / Sezione 1-1, Scala 1:25

Schnitt 2-2, M 1:25 / Sezione 2-2, Scala 1:25

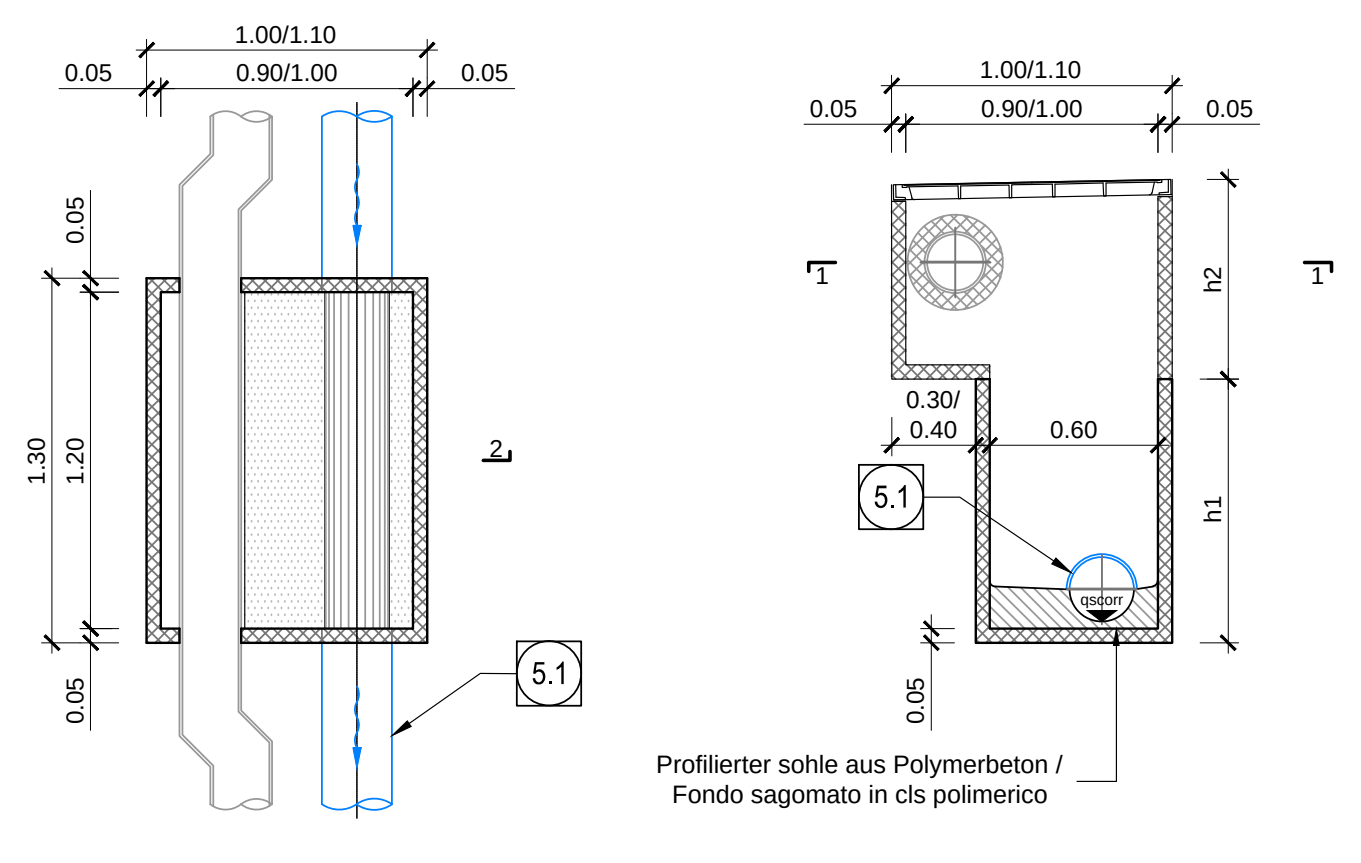

Profilierter sohle aus Polymerbeton / Fondo sagomato in cls polimerico

SCHACHT A1 / POZZETTO A1

Schnitt 1-1, M 1:25 / Sezione 1-1, Scala 1:25

Schnitt 2-2, M 1:25 / Sezione 2-2, Scala 1:25

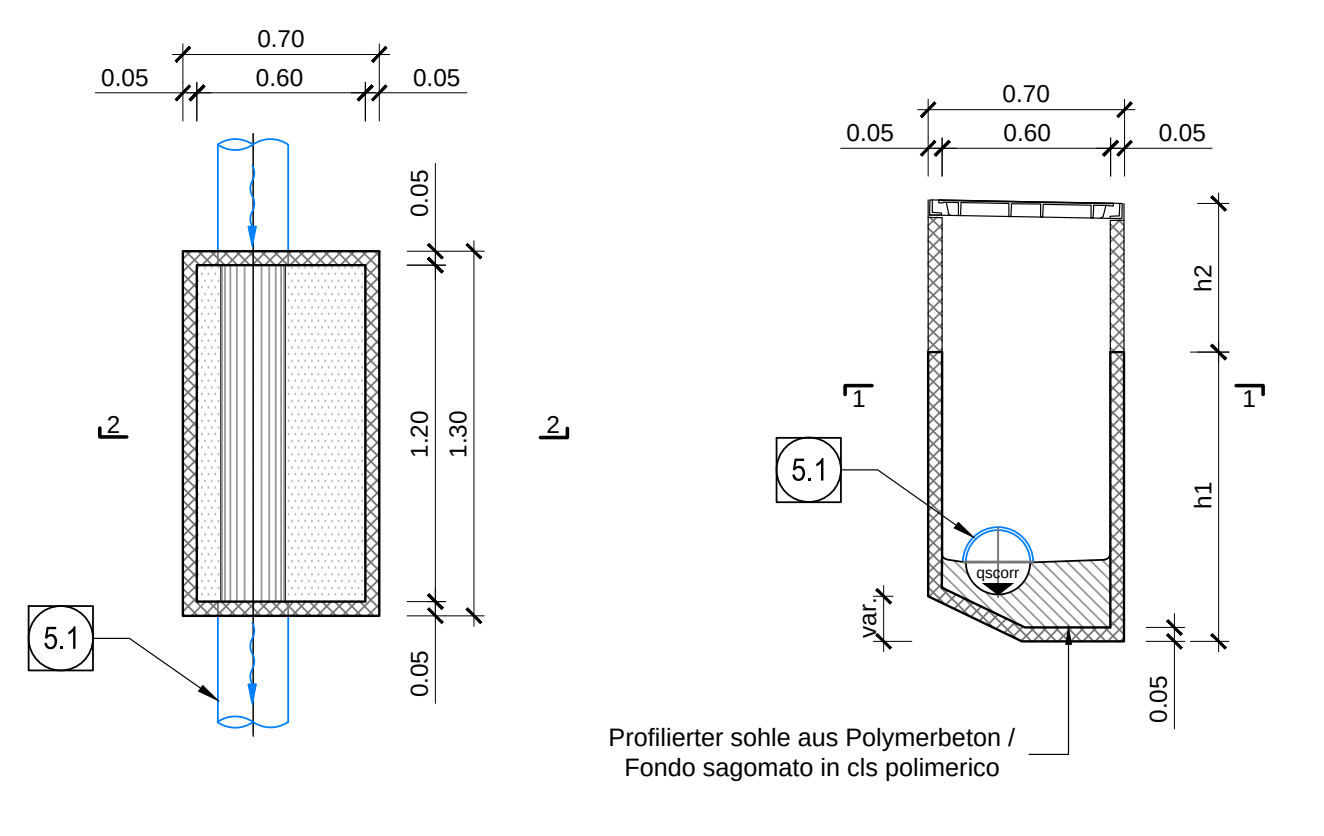

Profilierter sohle aus Polymerbeton / Fondo sagomato in cls polimerico

SCHACHT B1 / POZZETTO B1

Schnitt 1-1, M 1:25 / Sezione 1-1, Scala 1:25

Schnitt 2-2, M 1:25 / Sezione 2-2, Scala 1:25

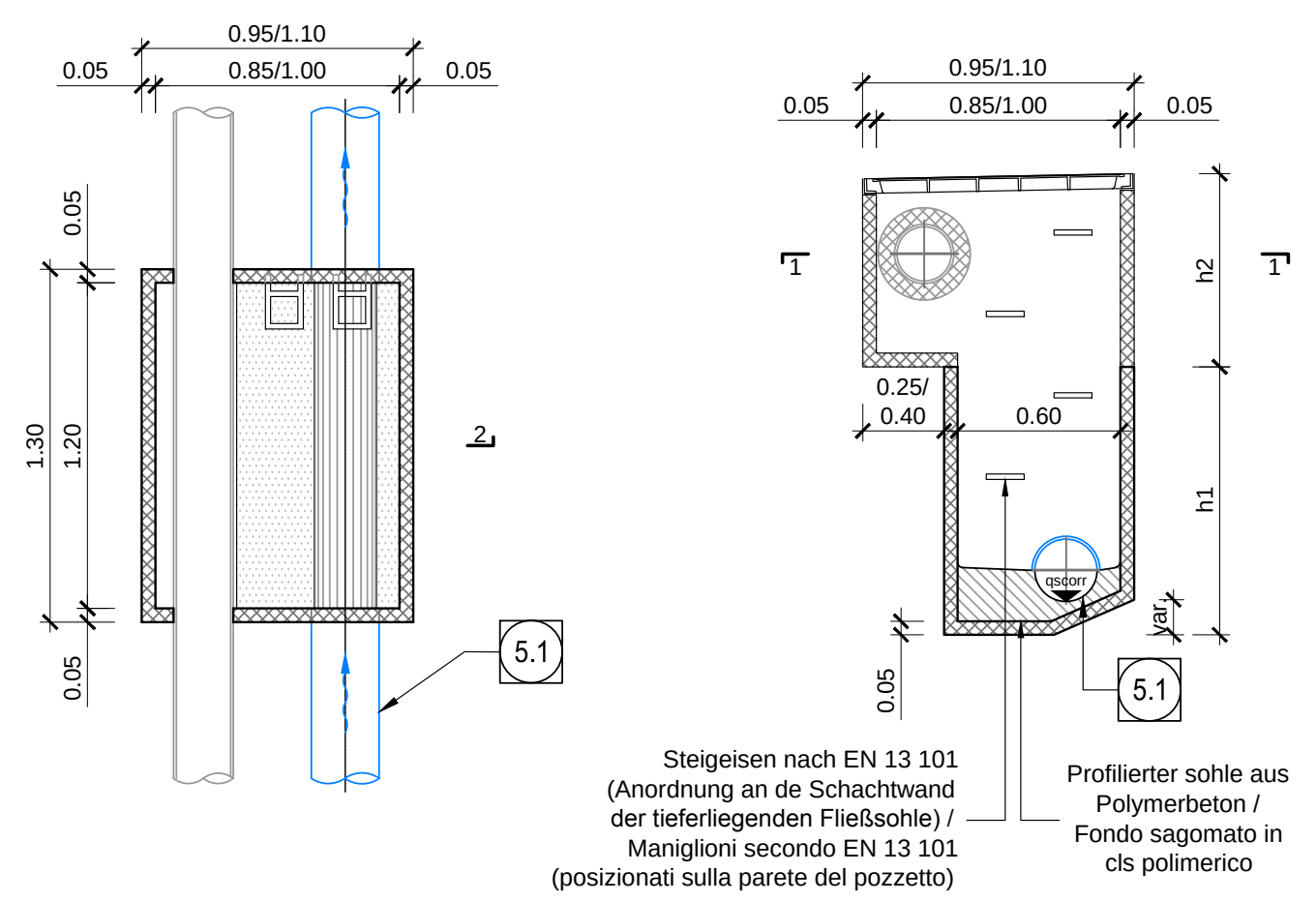

Steigeisen nach EN 13 101 (Anordnung an de Schachtwand der tieferliegenden Fließsohle) / Maniglioni secondo EN 13 101 (posizionati sulla parete del pozzetto)

Profilierter sohle aus Polymerbeton / Fondo sagomato in cls polimerico

SCHACHT C / POZZETTO C

Schnitt 1-1, M 1:25 / Sezione 1-1, Scala 1:25

Schnitt 2-2, M 1:25 / Sezione 2-2, Scala 1:25

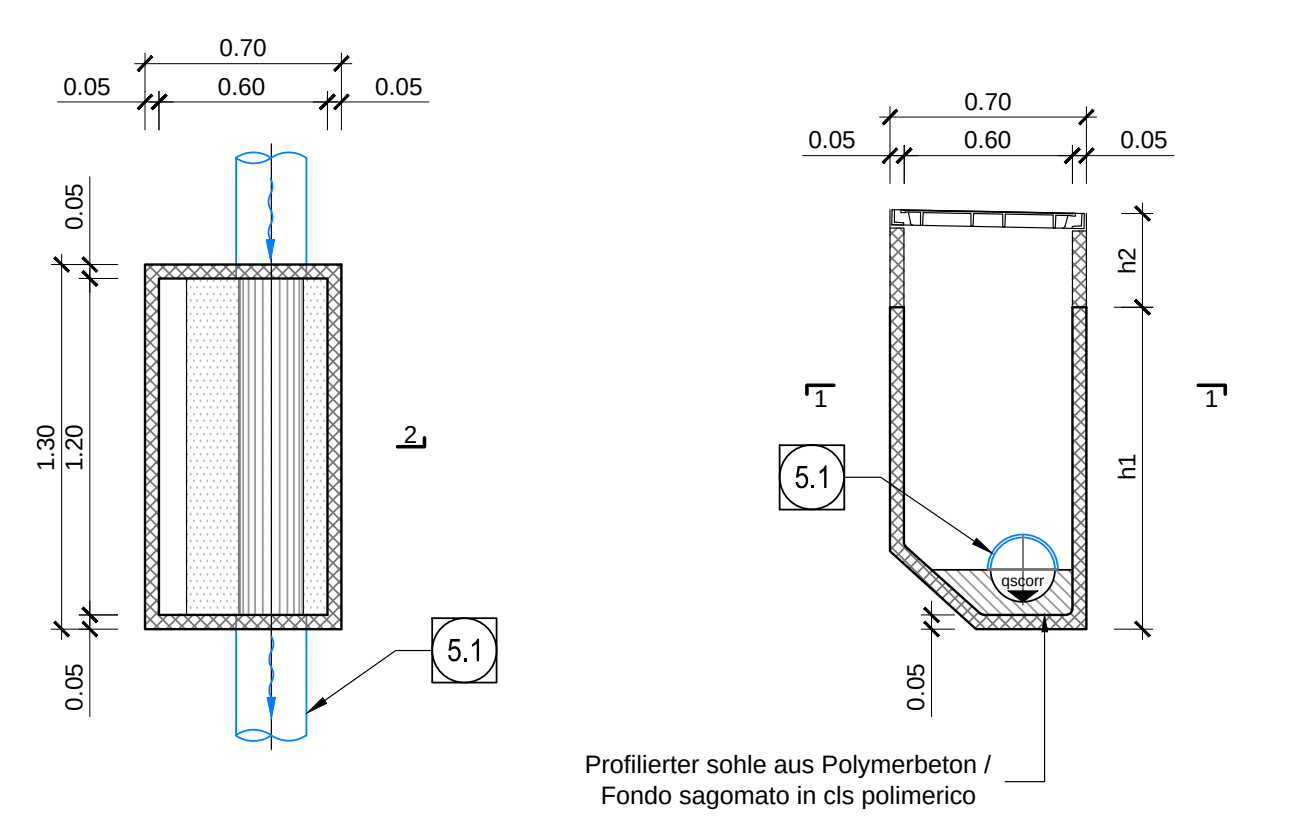

Profilierter sohle aus Polymerbeton / Fondo sagomato in cls polimerico

SCHACHT D / POZZETTO D

Schnitt 1-1, M 1:25 / Sezione 1-1, Scala 1:25

Schnitt 2-2, M 1:25 / Sezione 2-2, Scala 1:25

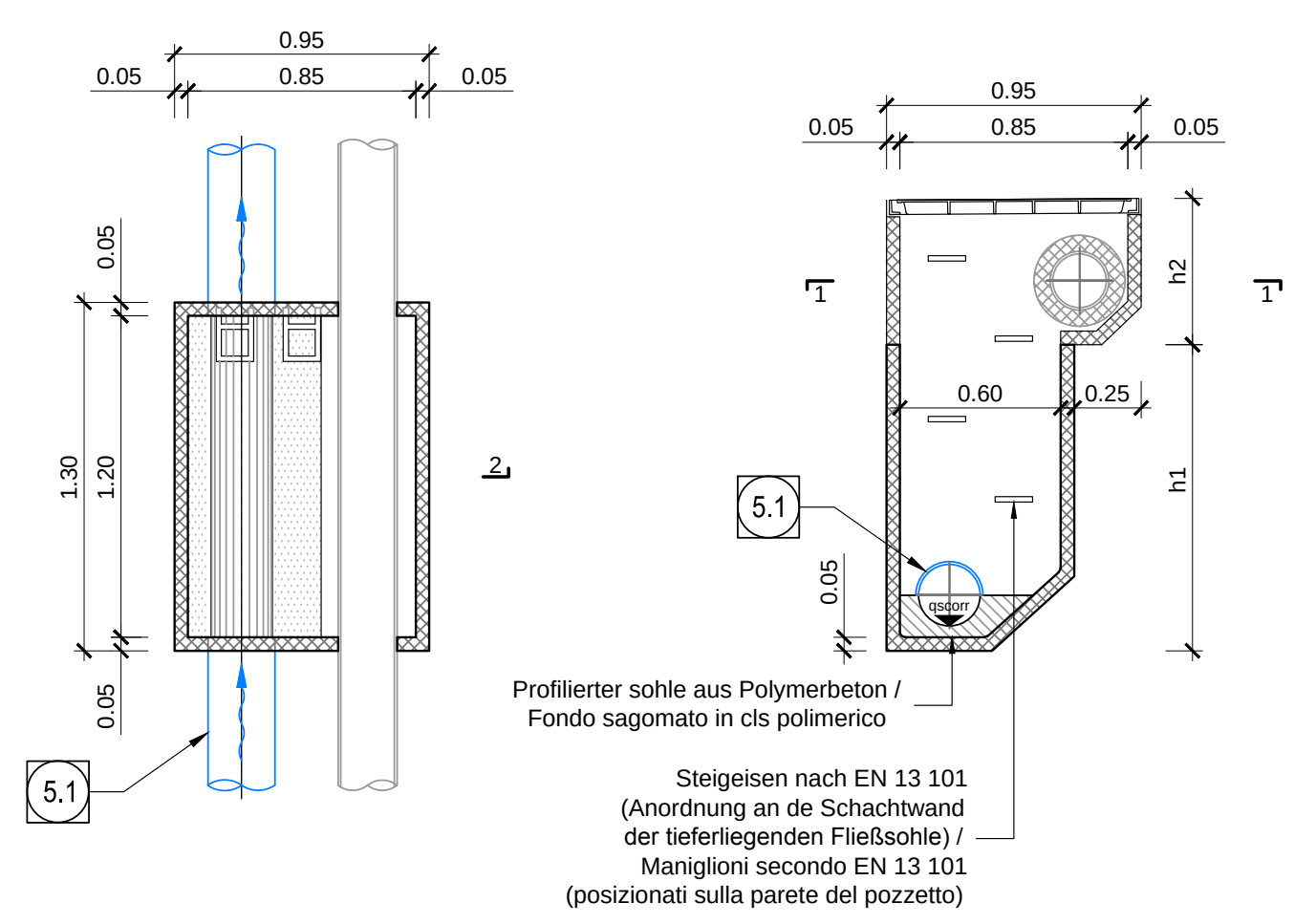

Profilierter sohle aus Polymerbeton / Fondo sagomato in cls polimerico

Steigeisen nach EN 13 101 (Anordnung an de Schachtwand der tieferliegenden Fließsohle) / Maniglioni secondo EN 13 101 (posizionati sulla parete del pozzetto)

SCHACHT B2 / POZZETTO B2

Schnitt 1-1, M 1:25 / Sezione 1-1, Scala 1:25

Schnitt 2-2, M 1:25 / Sezione 2-2, Scala 1:25

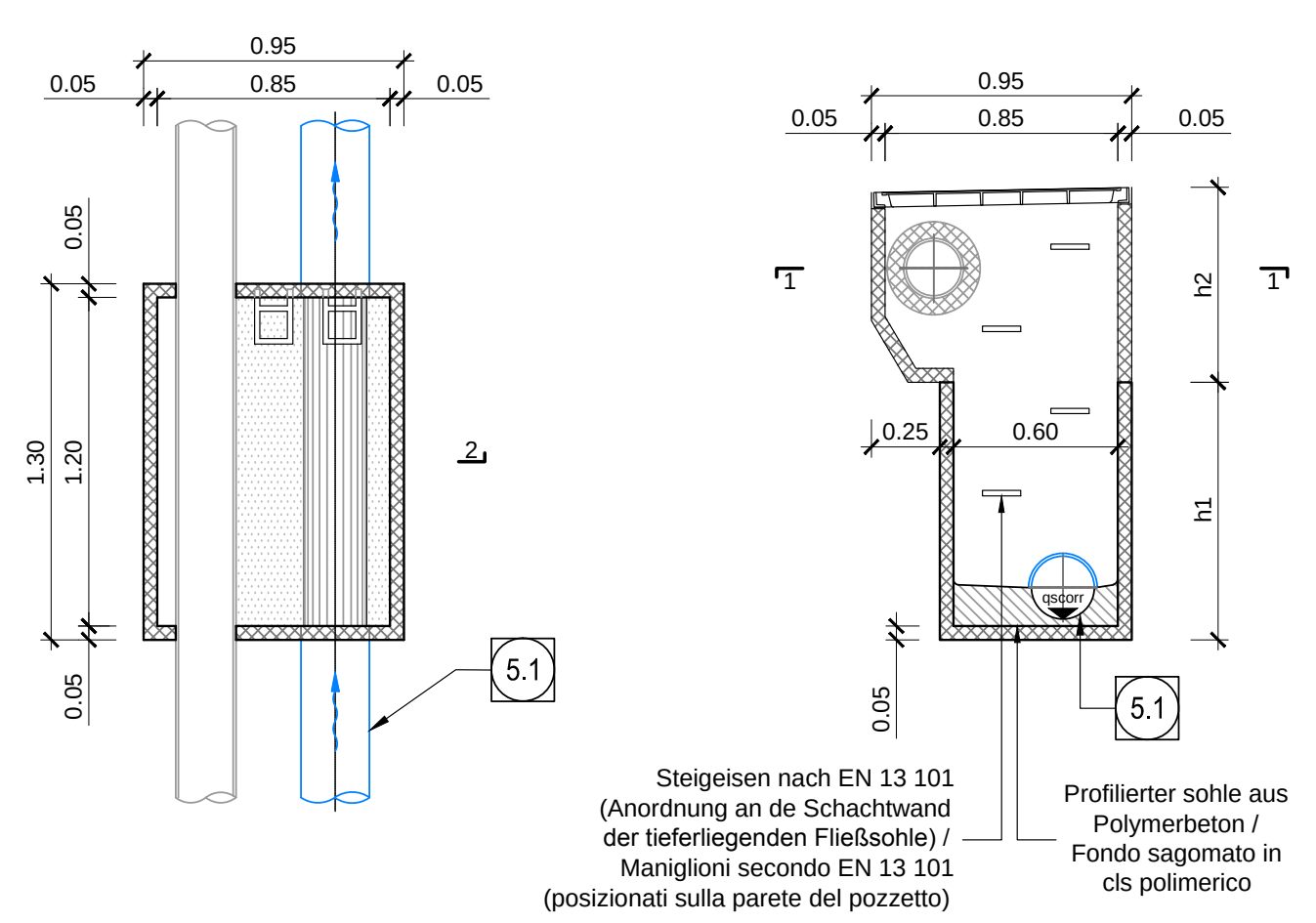

Steigeisen nach EN 13 101 (Anordnung an de Schachtwand der tieferliegenden Fließsohle) / Maniglioni secondo EN 13 101 (posizionati sulla parete del pozzetto)

Profilierter sohle aus Polymerbeton / Fondo sagomato in cls polimerico

SCHACHT D1 / POZZETTO D1

Schnitt 1-1, M 1:25 / Sezione 1-1, Scala 1:25

Schnitt 2-2, M 1:25 / Sezione 2-2, Scala 1:25

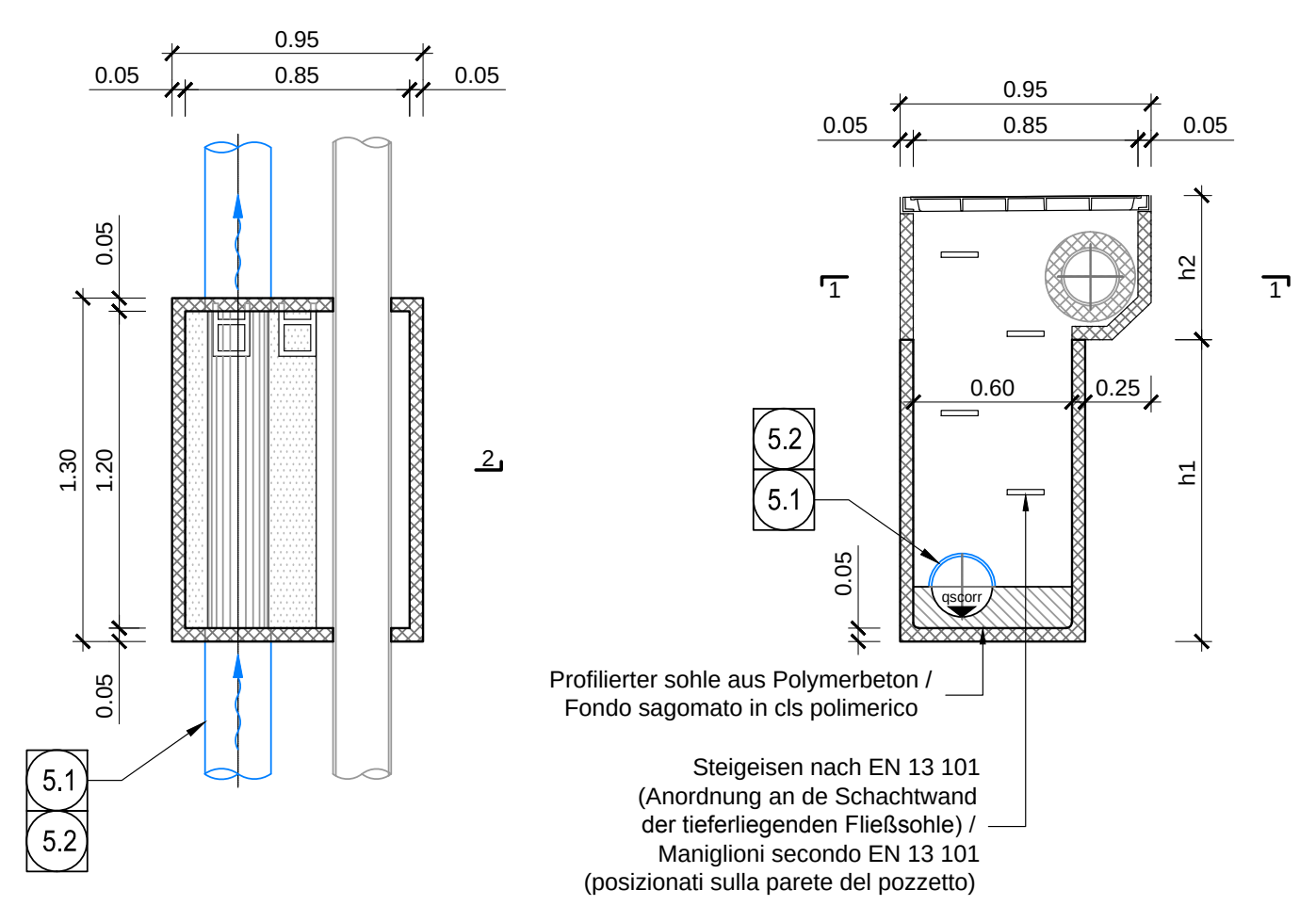

Profilierter sohle aus Polymerbeton / Fondo sagomato in cls polimerico

Steigeisen nach EN 13 101 (Anordnung an de Schachtwand der tieferliegenden Fließsohle) / Maniglioni secondo EN 13 101 (posizionati sulla parete del pozzetto)

SCHACHT E / POZZETTO E

Schnitt 1-1, M 1:25 / Sezione 1-1, Scala 1:25

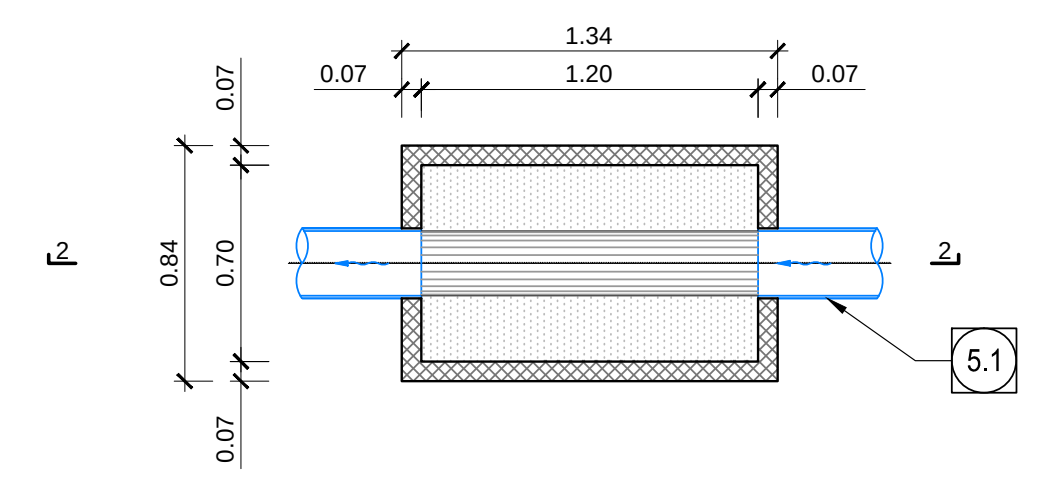

Schnitt 2-2, M 1:25 / Sezione 2-2, Scala 1:25

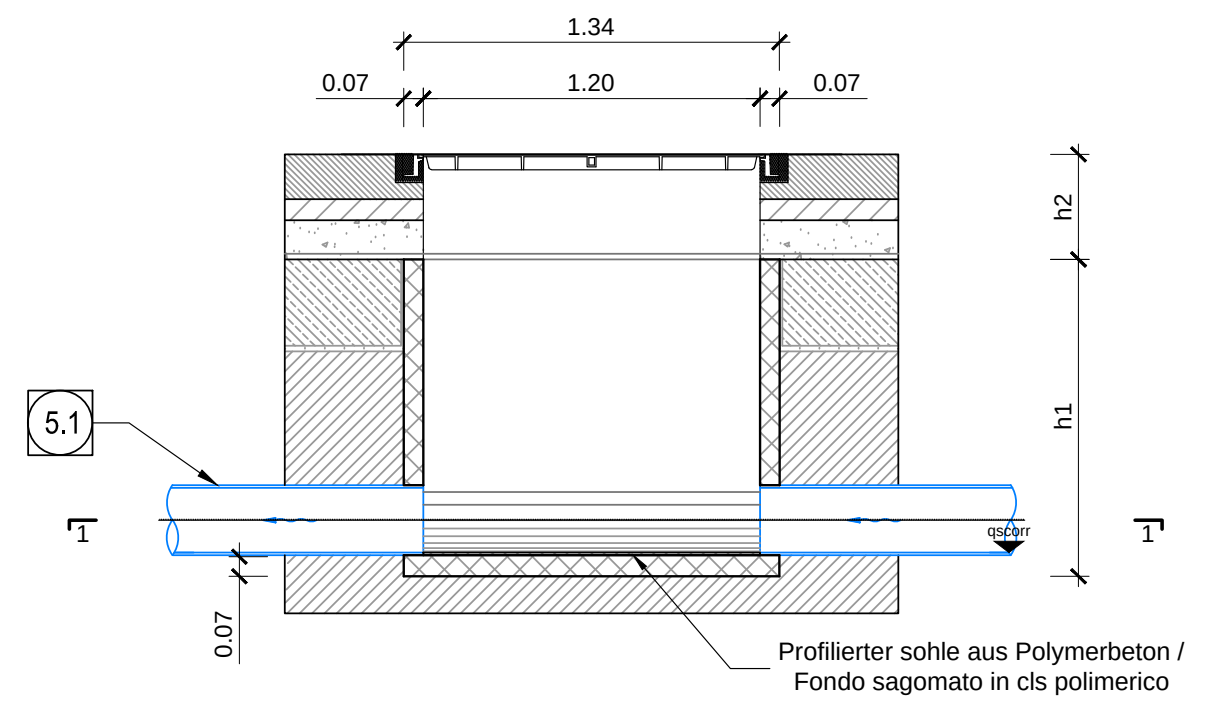

Profilierter sohle aus Polymerbeton / Fondo sagomato in cls polimerico

SCHACHT F / POZZETTO F

Schnitt 1-1, M 1:25 / Sezione 1-1, Scala 1:25

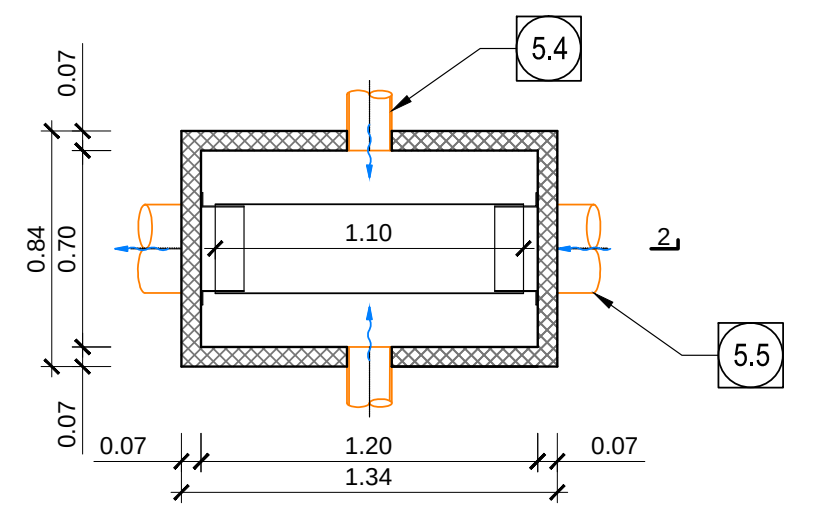

Schnitt 2-2, M 1:25 / Sezione 2-2, Scala 1:25

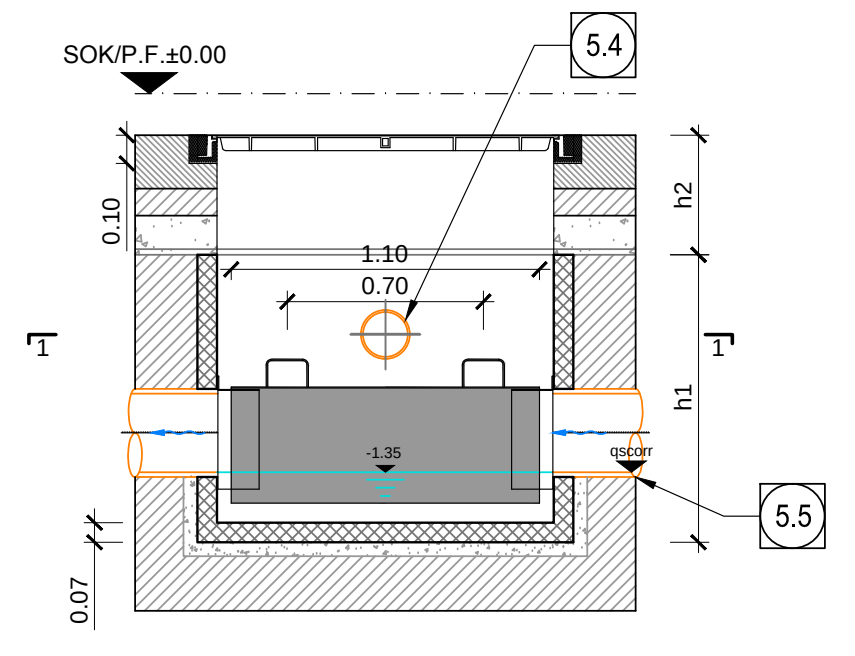

SCHACHT U / POZZETTO U

Haupttunnel / Galleria principale

Schnitt 1-1, M 1:25 / Sezione 1-1, Scala 1:25

Schnitt 2-2, M 1:25 / Sezione 2-2, Scala 1:25

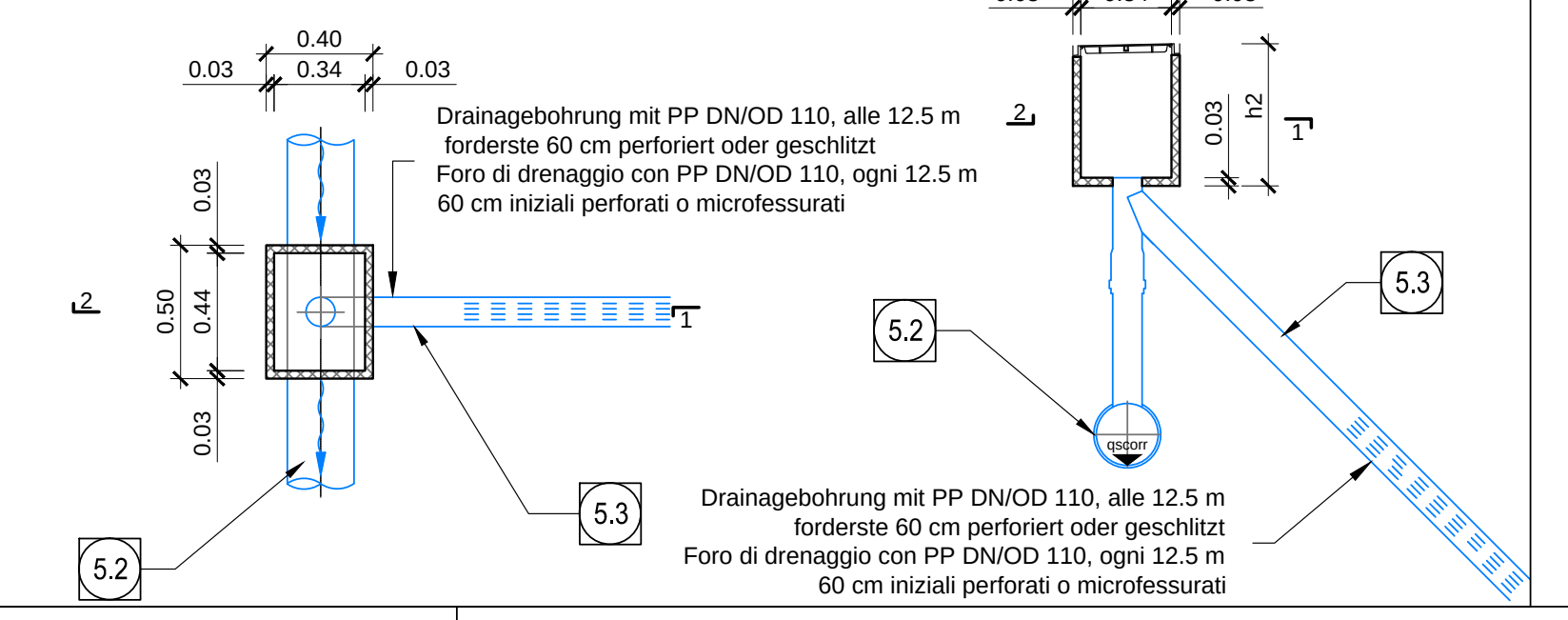

Drainagebohrung mit PP DN/OD 110, alle 12.5 m forderste 60 cm perforiert oder geschlitzt Foro di drenaggio con PP DN/OD 110, ogni 12.5 m 60 cm iniziali perforati o microfessurati

Drainagebohrung mit PP DN/OD 110, alle 12.5 m forderste 60 cm perforiert oder geschlitzt Foro di drenaggio con PP DN/OD 110, ogni 12.5 m 60 cm iniziali perforati o microfessurati

ANMERKUNGEN / ANNOTAZIONI

1) Form der Schächte Typ A und B können leicht variieren (siehe Schächte Typ A1, B1 und B2) je nach in der Regelprofil (GL-T4, T5, T6; GL-E-T) und am Anschlüsse CT-GL in solchen Strecken. /
I pozzetti di tipo A e B possono subire lievi variazioni nella forma (vedi pozzetti di tipo A1, B1 e B2) in funzione della sezione tipo applicata (GL-T4, T5, T6; GL-E-T) e in corrispodenza degli innesti CT-GL ricadenti in tali tratte.
2) Form des Schächt Typ D können leicht variieren (siehe Schächt Typ D1) am Anschlüsse CT1-IN-GL-MS mit Ablauf, CT2-IN-GL-MS Gewölbe ohne Sohlstein, CT2-IN-GL-MS mit Ablauf, CT1-IN-GL-MA (BP 49/2). /
Il pozzetto di tipo D può subire lievi variazioni nella forma (vedi pozzetto di tipo D1) in corrispondenza degli innesti CT1-IN-GL-MS con scarico, CT2-IN-GL-MS con arco rovescio, CT2-IN-GL-MS con scarico, CT1-IN-GL-MA (BP 49/2).

SCHÄCHTE QUERSCHLÄGE / POZZETTI CUNICOLI TRASVERSALI

SCHACHT A / POZZETTO A

Schnitt 1-1, M 1:25 / Sezione 1-1, Scala 1:25

Schnitt 2-2, M 1:25 / Sezione 2-2, Scala 1:25

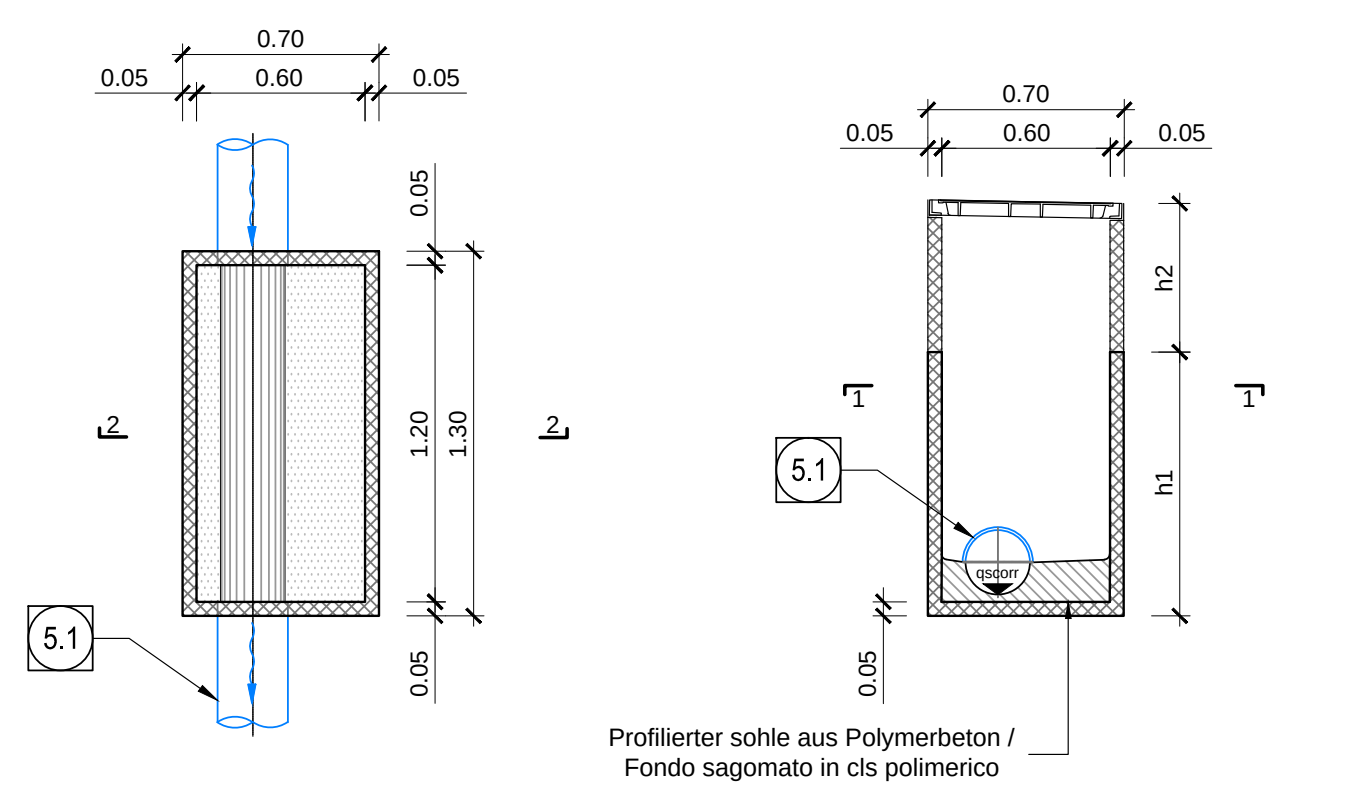

Profilierter sohle aus Polymerbeton / Fondo sagomato in cls polimerico

SCHACHT G / POZZETTO G

Schnitt 1-1, M 1:25 / Sezione 1-1, Scala 1:25

Schnitt 2-2, M 1:25 / Sezione 2-2, Scala 1:25

Schnitt 3-3, M 1:25 / Sezione 3-3, Scala 1:25

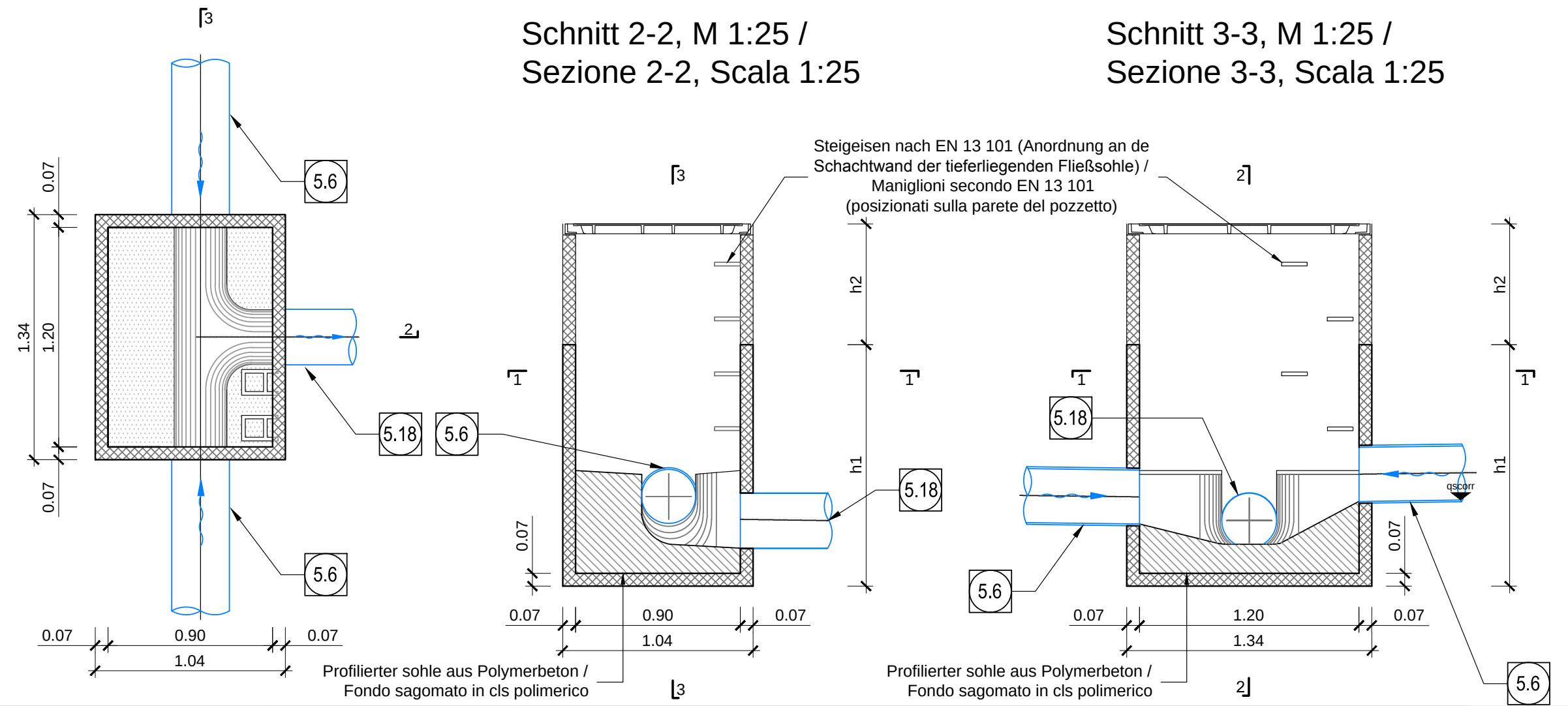

Steigeisen nach EN 13 101 (Anordnung an de Schachtwand der tieferliegenden Fließsohle) / Maniglioni secondo EN 13 101 (posizionati sulla parete del pozzetto)

Profilierter sohle aus Polymerbeton / Fondo sagomato in cls polimerico

Profilierter sohle aus Polymerbeton / Fondo sagomato in cls polimerico

SCHACHT I2 EST / POZZETTO I2 EST

Schnitt 1-1, M 1:25 / Sezione 1-1, Scala 1:25

Schnitt 2-2, M 1:25 / Sezione 2-2, Scala 1:25

Schnitt 3-3, M 1:25 / Sezione 3-3, Scala 1:25

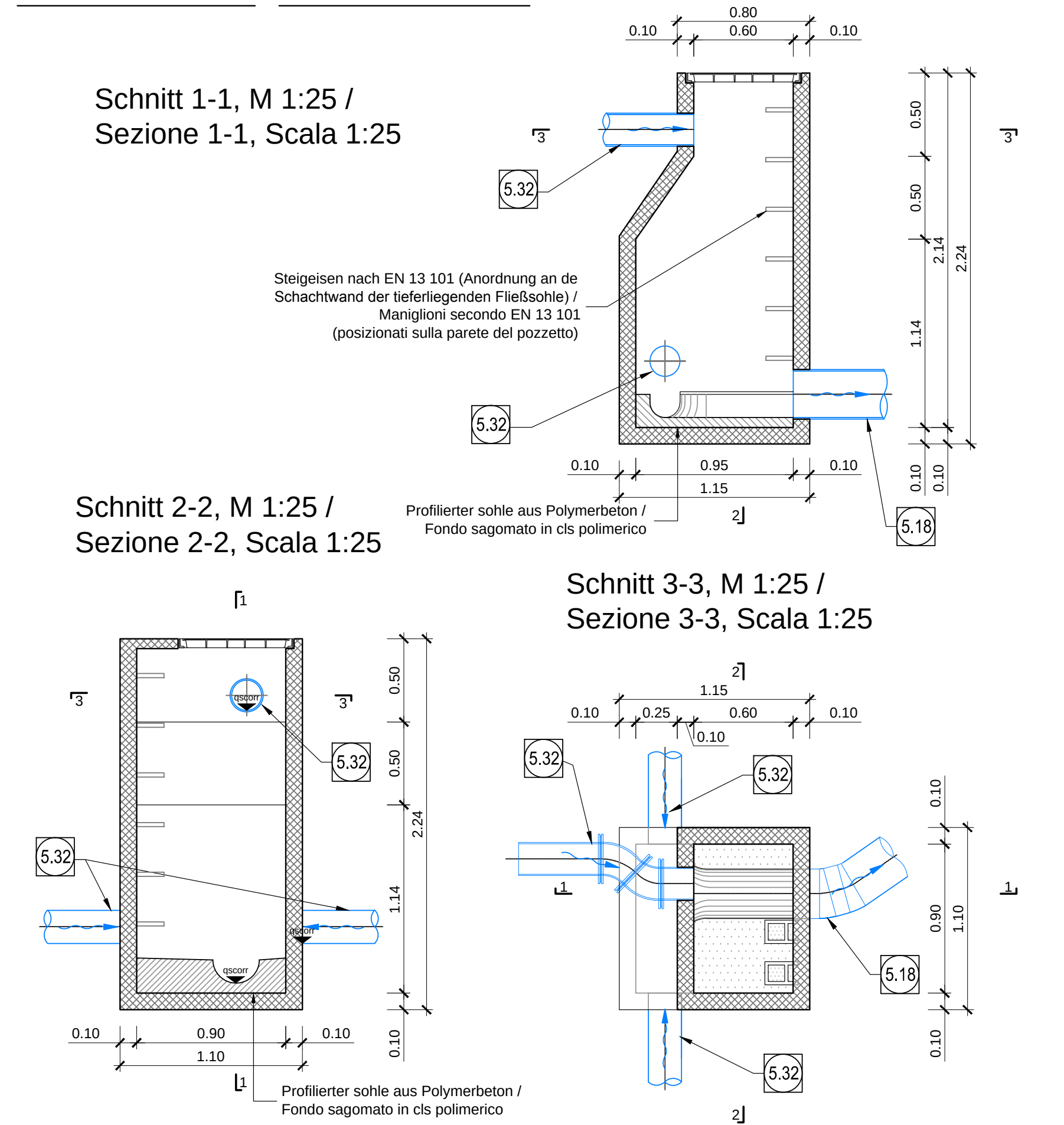

Steigeisen nach EN 13 101 (Anordnung an de Schachtwand der tieferliegenden Fließsohle) / Maniglioni secondo EN 13 101 (posizionati sulla parete del pozzetto)

Profilierter sohle aus Polymerbeton / Fondo sagomato in cls polimerico

Profilierter sohle aus Polymerbeton / Fondo sagomato in cls polimerico

SCHACHT I2 WESTEN / POZZETTO I2 OVEST

Schnitt 1-1, M 1:25 / Sezione 1-1, Scala 1:25

Schnitt 2-2, M 1:25 / Sezione 2-2, Scala 1:25

Schnitt 3-3, M 1:25 / Sezione 3-3, Scala 1:25

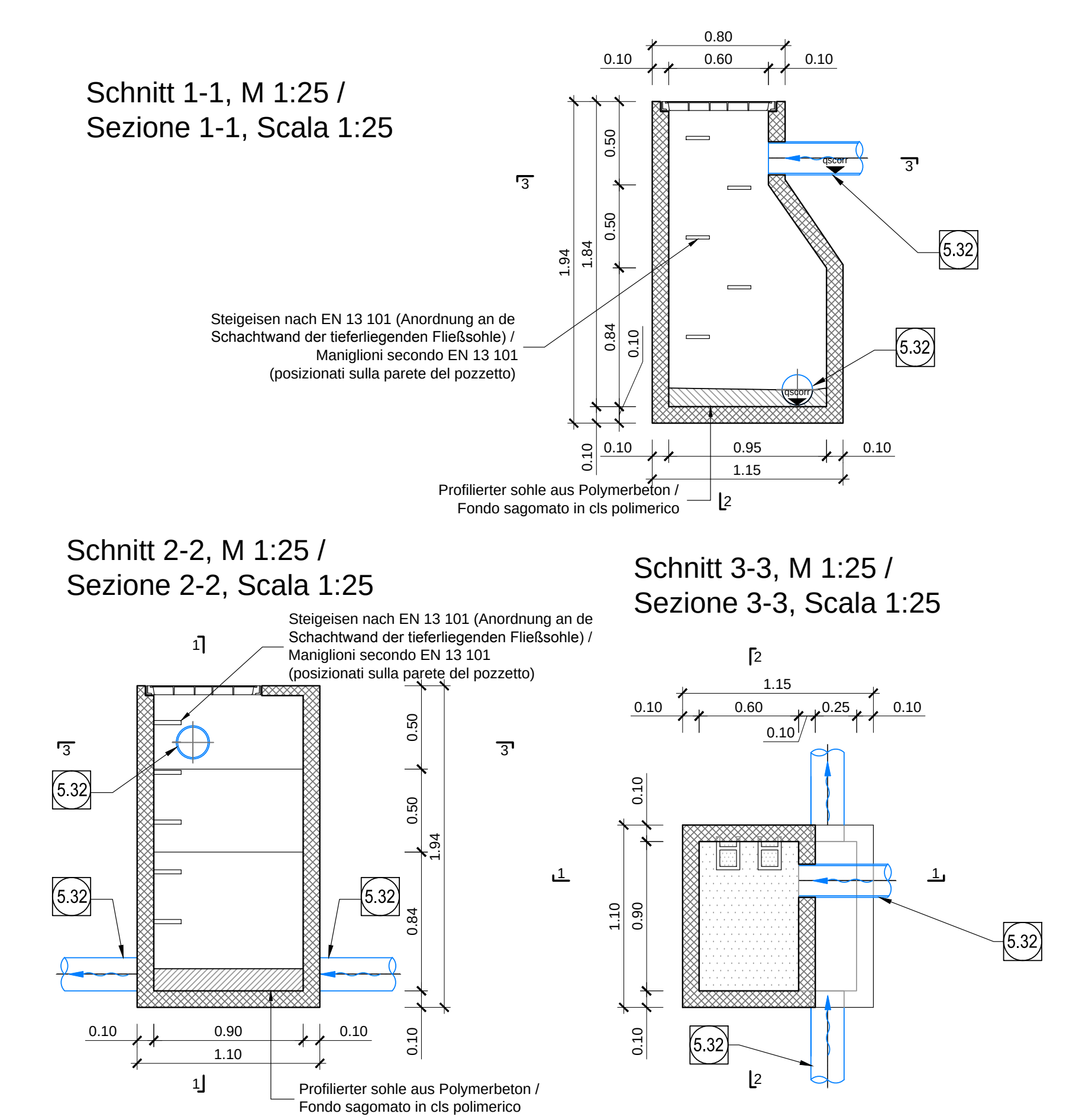

Steigeisen nach EN 13 101 (Anordnung an de Schachtwand der tieferliegenden Fließsohle) / Maniglioni secondo EN 13 101 (posizionati sulla parete del pozzetto)

Profilierter sohle aus Polymerbeton / Fondo sagomato in cls polimerico

Profilierter sohle aus Polymerbeton / Fondo sagomato in cls polimerico

SCHACHT I1 / POZZETTO I1

Schnitt 1-1, M 1:25 / Sezione 1-1, Scala 1:25

Schnitt 2-2, M 1:25 / Sezione 2-2, Scala 1:25

Schnitt 3-3, M 1:25 / Sezione 3-3, Scala 1:25

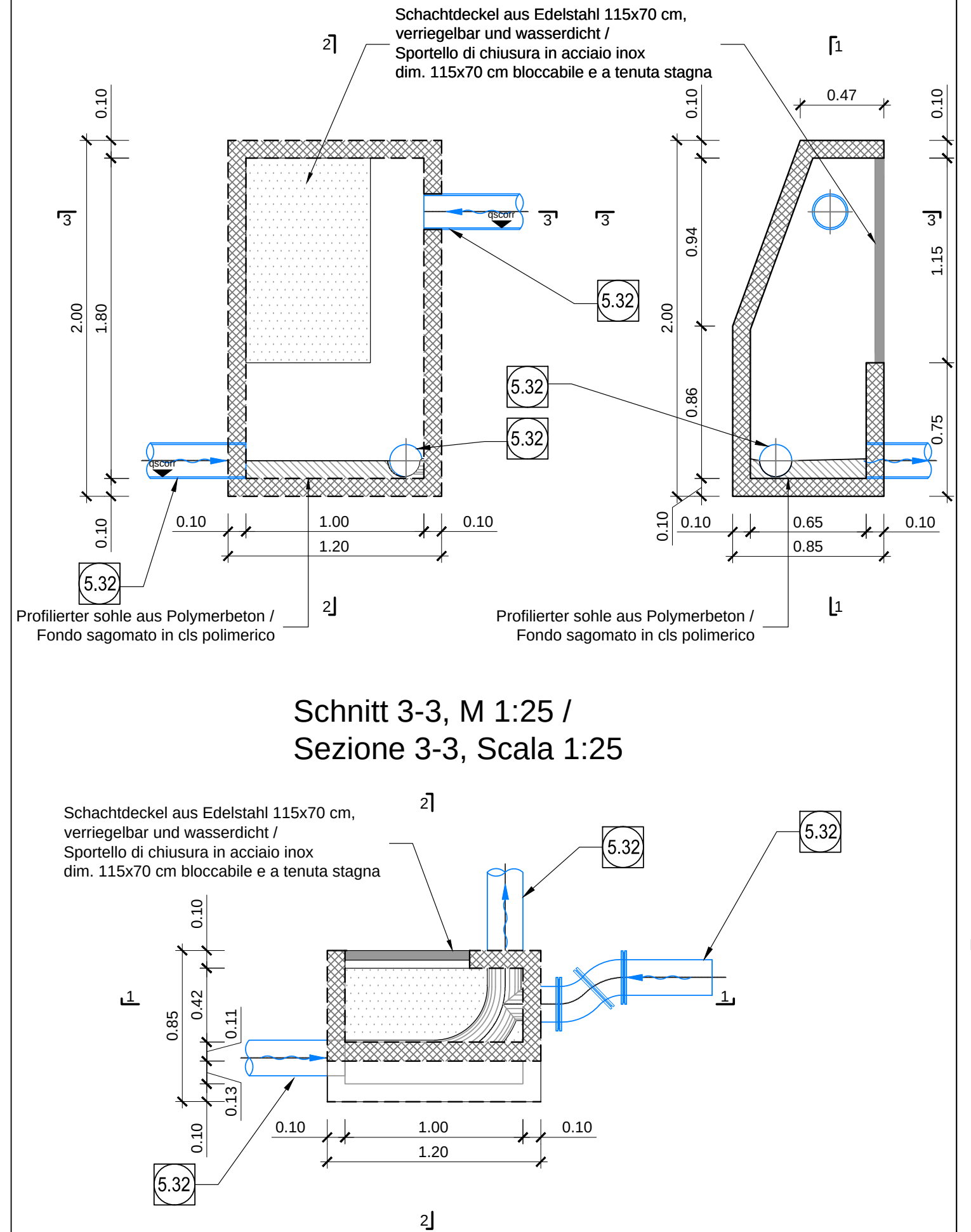

Schachtdeckel aus Edelstahl 115x70 cm, verriegelbar und wasserdicht / Sportello di chiusura in acciaio inox dim. 115x70 cm bloccabile e a tenuta stagna

Profilierter sohle aus Polymerbeton / Fondo sagomato in cls polimerico

Profilierter sohle aus Polymerbeton / Fondo sagomato in cls polimerico

Schachtdeckel aus Edelstahl 115x70 cm, verriegelbar und wasserdicht / Sportello di chiusura in acciaio inox dim. 115x70 cm bloccabile e a tenuta stagna

SCHACHT U / POZZETTO U

Querschlag / Cunicolo trasversale

Schnitt 1-1, M 1:25 / Sezione 1-1, Scala 1:25

Schnitt 2-2, M 1:25 / Sezione 2-2, Scala 1:25

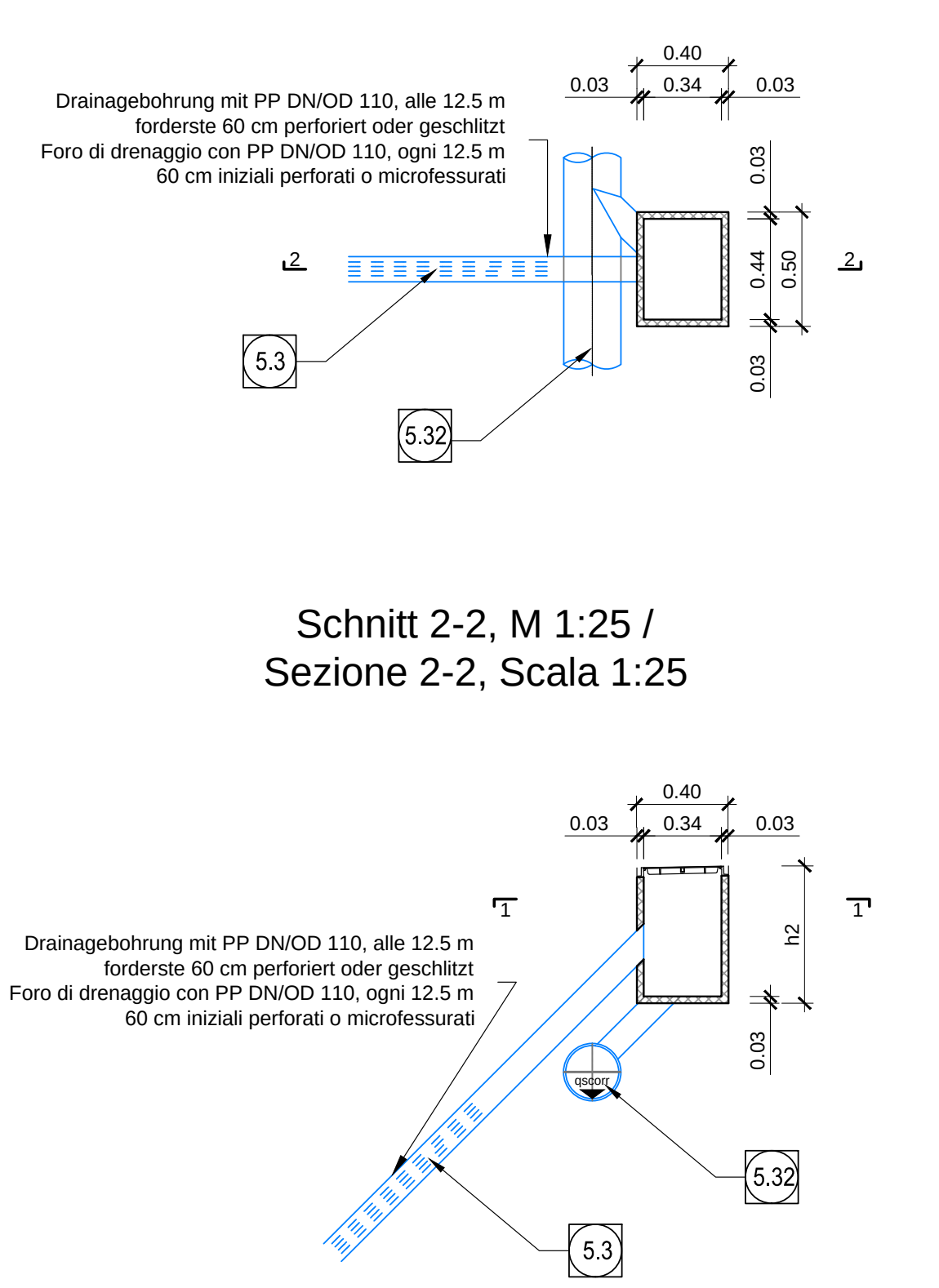

Drainagebohrung mit PP DN/OD 110, alle 12.5 m forderste 60 cm perforiert oder geschlitzt Foro di drenaggio con PP DN/OD 110, ogni 12.5 m 60 cm iniziali perforati o microfessurati

Drainagebohrung mit PP DN/OD 110, alle 12.5 m forderste 60 cm perforiert oder geschlitzt Foro di drenaggio con PP DN/OD 110, ogni 12.5 m 60 cm iniziali perforati o microfessurati

Detail Noppenbahn / Dettaglio membrana bugnata

(1:25)

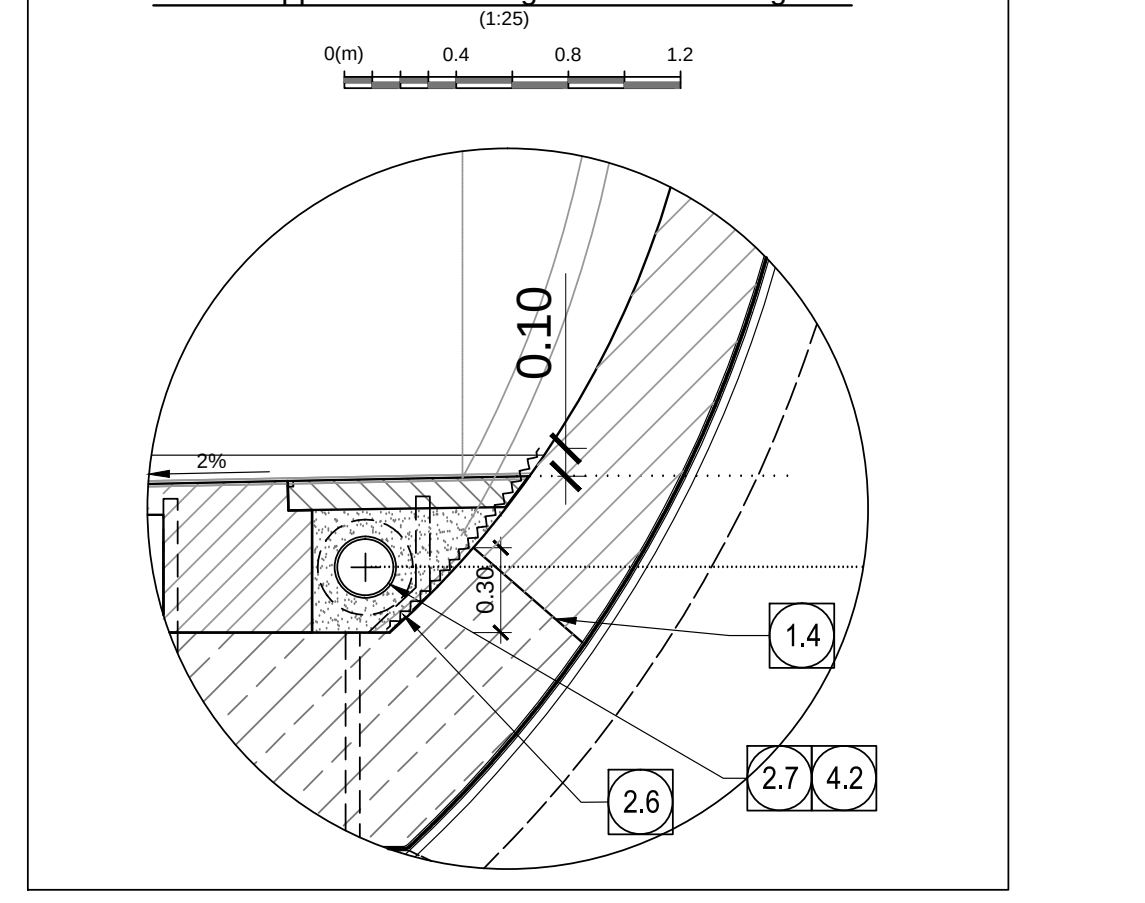

Einlaufschachtabdeckung mit Abfluss / Caditoia con scarico

Ansicht 1-1, M 1:10 / Vista 1-1, Scala 1:10

Schnitt 2-2, M 1:10 / Sezione 2-2, Scala 1:10

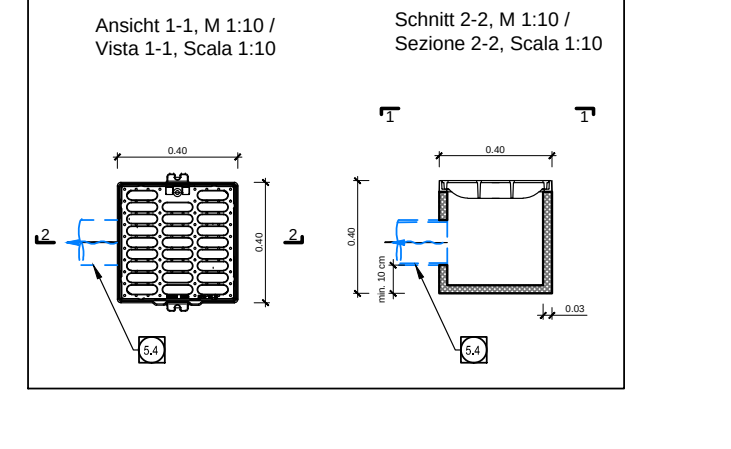

5.0	Ulmendrainage, geschlitztes Rohr DN/OD 200 mm DI/ID 182 mm aus PP SN16 / Drenaggio acque di falda, collettore microfessurato DN/OD 200 mm DI/ID 182 mm in PP SN16
5.1	Ulmendrainage, geschlitztes Rohr DN/OD 250 mm DI/ID 228 mm aus PP SN16 / Drenaggio acque di falda, collettore microfessurato DN/OD 250 mm DI/ID 228 mm in PP SN16
5.2	Ulmendrainage, nicht geschlitztes Rohr DN/OD 250 mm DI/ID 228 mm aus PP SN16 / Drenaggio acque di falda, collettore non microfessurato DN/OD 250 mm DI/ID 228 mm in PP SN16
5.3	Fahrbahnentwässerung, nicht geschlitztes Rohr DN/OD 110 mm DI/ID 100 mm aus PP SN16 / Drenaggio acque di piattaforma, collettore non microfessurato DN/OD 110 mm DI/ID 100 mm in PP SN16
5.4	Fahrbahnentwässerung, nicht geschlitztes Rohr DN/OD 160 mm DI/ID 146 mm aus PP SN16 / Drenaggio acque di piattaforma, collettore non microfessurato DN/OD 160 mm DI/ID 146 mm in PP SN16
5.5	Fahrbahnentwässerung, nicht geschlitztes Rohr DN/OD 315 mm DI/ID 288 mm aus PP SN16 / Drenaggio acque di piattaforma, collettore non microfessurato DN/OD 315 mm DI/ID 288 mm in PP SN16
5.6	Ulmendrainage, nicht geschlitztes Rohr DN/OD 315 mm DI/ID 288 mm aus PP SN16 / Drenaggio acque di falda, collettore non microfessurato DN/OD 315 mm DI/ID 288 mm in PP SN16
5.8	Ulmendrainage, geschlitztes Rohr DN/OD 160 mm DI/ID 146 mm aus PP SN16 / Drenaggio acque di falda, collettore microfessurato DN/OD 160 mm DI/ID 146 mm in PP SN16
5.18	Sammelleitung DN 300 mm aus Edelstahl / Collettore in acciaio inossidabile DN 300 mm
5.32	Ulmendrainage, nicht geschlitztes Rohr DN/OD 200 mm DI/ID 182 mm aus PP SN16 / Drenaggio acque di falda, collettore non microfessurato DN/OD 200 mm DI/ID 182 mm in PP SN16
1.4	Arbeitsfuge aufgeraut gem. EN 1992-1-1 Neigung nach statischen Erfordernissen Giunto di ripresa scabro sec. EN 1992-1-1 Inclinazione secondo necessità statica
2.6	Noppenbahnstreifen, d=2cm Strisce di membrana bugnata, d=2cm
2.7	Sand 0,63/2mm für Verfüllung des Kanals der Löschwasserleitung Sabbia 0,63/2mm per posa condotta impianto idrico antincendio
4.2	Löschwasserleitung, GJS nach EN 545, EN 1563, Ø200 Condotta impianto idrico antincendio, tubi in ghisa sferoidale (GJS sec. EN 545, EN 1563) Ø200

	LEGENGE / LEGENDA
q scorr	Fließquote (m) / Quota di scorrimento (m)
h1	Höhe des Schachtteils, welches im Laufe der Innenschalenausführung installiert wurde (m) / Altezza della parte di pozzetto messa in opera nel corso dell'esecuzione dei rivestimento definitivi (m).
h2	Höhe des Schachtteils (oder dessen Abdeckung), welches im Laufe der Bankettenausführung installiert wurde (m). / Altezza della parte di pozzetto (o del suo coperchio) messa in opera nel corso dell'esecuzione delle banchine (m).

ANMERKUNGEN / ANNOTAZIONI

SOK/P.F. Schienenoberkante (SOK= ±0.00) Quota piano ferro galleria di linea (P.F.= ±0.00)

FOK/Q.P. Kote Bodenniveau Querverbindung Quota piano di calpestio del cunicolo

ANMERKUNGEN / ANNOTAZIONI

1) Anzahl und Eingangsquote der Rohre in die Schächte sind indikativ. Der im Laufe der Innenschalenausführung errichteter Schachtteil variiert je nach dessen Kilometrierungsposition / Il numero e la quota di ingresso dei tubi nei pozzetti sono indicativi. La parte di pozzetto messa in opera nel corso dell'esecuzione dei rivestimenti definitivi varia a seconda della progressiva a cui il pozzetto é posizionato.
2) Die Schächte aus Polymerbeton müssen dem aggressiven Wasser in Klasse XA3 standhalten (UNI-EN Norm 206-1) / I pozzetti in calcestruzzo polimerico dovranno resistere all'azione di acque aggressive in classe XA3 (norma UNI-EN 206-1).
3) Alle Kontrollschächte über 1.50 m hoch werden mit sämtlichen notwendigen Sicherheitsausstattungen ausgerüstet sein, wie Steigleiter mit Fallschutz und rutschfeste Stufen. / Tutti i pozzetti d'ispezione con altezza superiore a 1.50 m saranno dotati di tutte le attrezzature di sicurezza necessarie quali scale alla marinara con protezione anticaduta e scalini antiscivolo.

Referenzdokumente
Documenti di riferimento

02_H61_WB_993_KLP_D0700_16101	Lageplan hydraulische Planung (Blatt 1/14)	Planimetria idraulica di progetto (Tav. 1/14)
02_H61_WB_993_KLP_D0700_16102	Lageplan hydraulische Planung (Blatt 2/14)	Planimetria idraulica di progetto (Tav. 2/14)
02_H61_WB_993_KLP_D0700_16103	Lageplan hydraulische Planung (Blatt 3/14)	Planimetria idraulica di progetto (Tav. 3/14)
02_H61_WB_993_KLP_D0700_16104	Lageplan hydraulische Planung (Blatt 4/14)	Planimetria idraulica di progetto (Tav. 4/14)
02_H61_WB_993_KLP_D0700_16105	Lageplan hydraulische Planung (Blatt 5/14)	Planimetria idraulica di progetto (Tav. 5/14)
02_H61_WB_993_KLP_D0700_16106	Lageplan hydraulische Planung (Blatt 6/14)	Planimetria idraulica di progetto (Tav. 6/14)
02_H61_WB_993_KLP_D0700_16107	Lageplan hydraulische Planung (Blatt 7/14)	Planimetria idraulica di progetto (Tav. 7/14)
02_H61_WB_993_KLP_D0700_16108	Lageplan hydraulische Planung (Blatt 8/14)	Planimetria idraulica di progetto (Tav. 8/14)
02_H61_WB_993_KLP_D0700_16109	Lageplan hydraulische Planung (Blatt 9/14)	Planimetria idraulica di progetto (Tav. 9/14)
02_H61_WB_993_KLP_D0700_16110	Lageplan hydraulische Planung (Blatt 10/14)	Planimetria idraulica di progetto (Tav. 10/14)
02_H61_WB_993_KLP_D0700_16111	Lageplan hydraulische Planung (Blatt 11/14)	Planimetria idraulica di progetto (Tav. 11/14)
02_H61_WB_993_KLP_D0700_16112	Lageplan hydraulische Planung (Blatt 12/14)	Planimetria idraulica di progetto (Tav. 12/14)
02_H61_WB_993_KLP_D0700_16113	Lageplan hydraulische Planung (Blatt 13/14)	Planimetria idraulica di progetto (Tav. 13/14)
02_H61_WB_993_KLP_D0700_16114	Lageplan hydraulische Planung (Blatt 14/14)	Planimetria idraulica di progetto (Tav. 14/14)
02_H61_WB_993_KDP_D0700_16315	Schächte Details (Blatt 1/4)	Particolari pozzetti (Tav. 1/4)
02_H61_WB_993_KDP_D0700_16316	Schächte Details (Blatt 2/4)	Particolari pozzetti (Tav. 2/4)

Bearbeitungsstand
Stato di elaborazione

Revision Revisione	Änderungen Modifiche	Verantwortlicher Änderung Responsabile modifica	Datum Data
20	Überarbeitung infolge Dienstanweisung Nr. 1 vom 17.10.2014 / Revisione a seguito ODS n°1 del 17.10.14	Rivoltini	04.12.2014
21	Abgabe für Ausschreibung / Emissione per Appalto	Rivoltini	30.01.2015

Mit Beteiligung der Europäischen Union aus dem Haushalt der Transeuropäischen Verkehrsnetze finanziertes Vorhaben
Opera finanziata con la partecipazione dell' Unione Europea attraverso il bilancio delle reti di trasporto transeuropee

Ausbau Eisenbahnachse München-Verona
BRENNER BASISTUNNEL
Ausführungsplanung

Potenziamento asse ferroviario Monaco - Verona
GALLERIA DI BASE DEL BRENNERO
Progettazione esecutiva

D0700: Baulos Mauls	D0700: Lotto Mules
Projekteinheit Gesamtbauwerke	WBS Opere generali
Dokumentenart Detailplan	Tipo documento Dettagli
Titel Schächte Details (Blatt 3/4)	Titolo Particolari pozzetti (Tav. 3/4)

RTI 4P Raggruppamento Temporaneo di Imprese 4P

Generalplaner / Responsabile integrazioni prestazioni specialistiche
Ing. Enrico Maria Pizzarotti
Ord. Ingg. Milano N° A 29470

Mandataria	Mandante	Mandante	Mandante
PRO ITER	PÖYRY	pini swiss engineers	PASQUALI-RAUSA ENGINEERING
Fachplaner / il progettista specialista Ing. Enrico Maria Pizzarotti Ord. Ingg. Milano N° A 29470	Fachplaner / il progettista specialista	Fachplaner / il progettista specialista	Fachplaner / il progettista specialista

	Datum / Data	Name / Nome	Gesellschaft / Società
Bearbeitet / Elaborato	30.01.2015	Vendrame	Pro Iter
Geprüft / Verificato	30.01.2015	Rivoltini	Pro Iter

BBT Galleria di Base del Brennero Brenner Basistunnel BBT SE

Name / Nome
R. Zurlo

Name / Nome
K. Bergmeister

Projektkilometer / Chilometro progetto	von / da 32.0+88 bis / a 54.0+15 bei / al	Baukilometer / Chilometro opera	von / da bis / a bei / al
Status Dokument / Stato documento		Massstab / Scala	variabel / varie

Staat Stato	Los Lotto	Einheit Unità	Nummer Numero	Dokumentenart Tipo documento	Vertrag Contratto	Nummer Codice	Revision Revisione
02	H61	WB	993	KDP	D0700	16317	21

1.61m²