Schnitt A-A, M 1:100 /
Sezione A-A, Scala 1:100

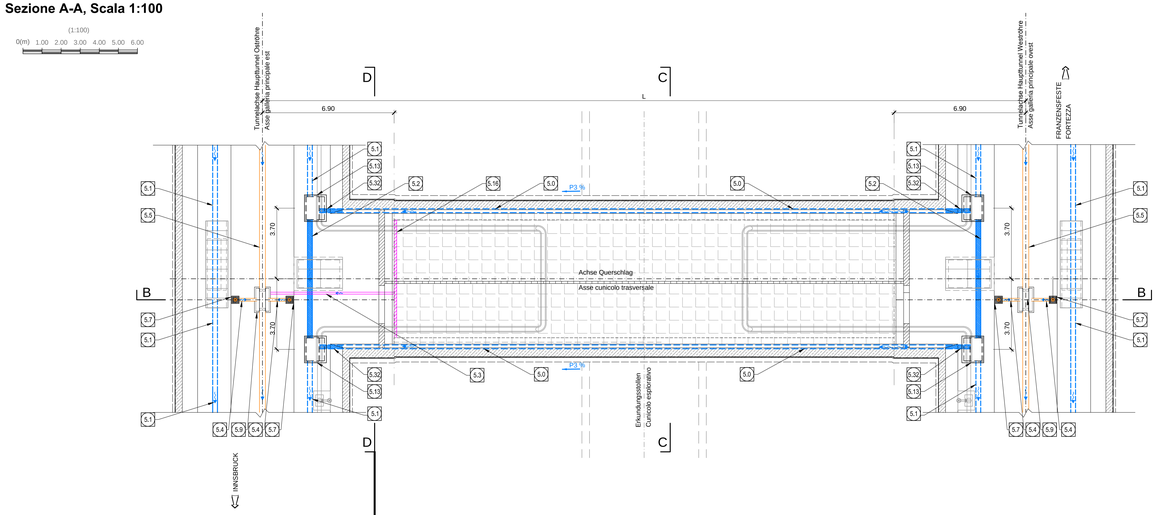

Schnitt B-B, M 1:100 /
Sezione B-B, Scala 1:100

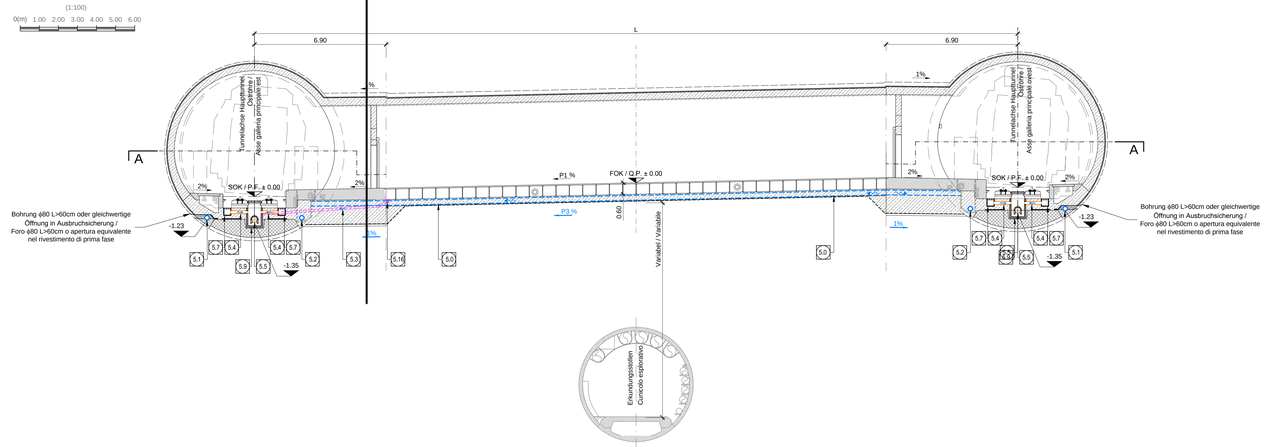

Schnitt D-D, M 1:50 /
Sezione D-D, Scala 1:50

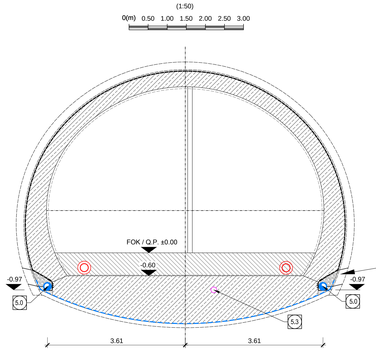

	GESTALTUNG MIT EINSEITIGE NEIGUNG / CONFIGURAZIONE MONOPENDENZA					
	L (m)	Oströhre / Galleria Est			Weströhre / Galleria Ovest		
		Kilometerungen / Progressiva	F(%)	C(%)	Kilometerungen / Progressiva	F(%)	C(%)
Querschlag / Cunicolo trasversale di collegamento S22	40.000	52.3+33.000	P1=2.11	P3=2.11	52.3+21.283	-	-
Querschlag / Cunicolo trasversale di collegamento S22a	40.000	52.3+00.000	P1=2.10	P3=2.10	52.2+88.503	-	-
Querschlag / Cunicolo trasversale di collegamento S11	40.000	51.0+00.000	P1=1.12	P3=1.12	50.9+91.445	-	-

LEGENDE / LEGENDA

F(%) = HANGNEIGUNG / PENDENZA FALDA
C(%) = ROHR NEIGUNG / PENDENZA COLLETTORE
SOK / P.F. = SCHIENENOBERKANTE / QUOTA PIANO FERRO GALLERIA DI LINEA
FOK / O.P. = KOTE BODENNIVEAU QUERVERBINDUNG / QUOTA PIANO DI CALPESTIO DEL CUNICOLO

Bohrung ϕ80 L>60cm oder gleichwertige Öffnung in Ausbruchsicherung /
Foro ϕ80 L>60cm o apertura equivalente nel rivestimento di prima fase

Schnitt C-C, M 1:50 /
Sezione C-C , Scala 1:50

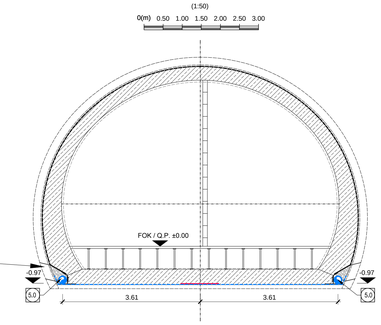

SCHACHT D / POZZETTO D

Schnitt 1-1, M 1:25 /
Sezione 1-1, Scala 1:25

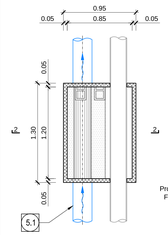

Schnitt 2-2, M 1:25 /
Sezione 2-2, Scala 1:25

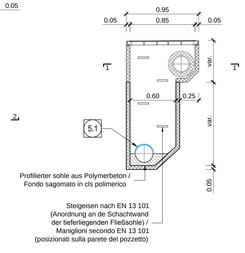

SCHACHT F / POZZETTO F

Schnitt 1-1, M 1:25 /
Sezione 1-1, Scala 1:25

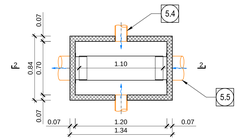

Schnitt 2-2, M 1:25 /
Sezione 2-2, Scala 1:25

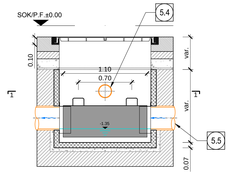

Einlaufschachtabdeckung mit Abfluss / Caditoia con scarico

Ansicht 1-1, M 1:10 /
Vista 1-1, Scala 1:10

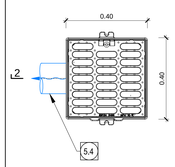

Schnitt 2-2, M 1:10 /
Sezione 2-2, Scala 1:10

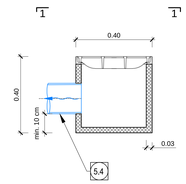

5.0	Ulmendrainage, geschlitztes Rohr DN/OD 200 mm D/ID 182 mm aus PP SN16 / Drenaggio acque di falda, collettore microfessurato DN/OD 200 mm D/ID 182 mm in PP SN16
5.1	Ulmendrainage, geschlitztes Rohr DN/OD 250 mm D/ID 228 mm aus PP SN16 / Drenaggio acque di falda, collettore microfessurato DN/OD 250 mm D/ID 228 mm in PP SN16
5.2	Ulmendrainage, nicht geschlitztes Rohr DN/OD 250 mm D/ID 228 mm aus PP SN16 / Drenaggio acque di falda, collettore non microfessurato DN/OD 250 mm D/ID 228 mm in PP SN16
5.3	Fahrbahnentwässerung, nicht geschlitztes Rohr DN/OD 110 mm D/ID 100 mm aus PP SN16 / Drenaggio acque di piattaforma, collettore non microfessurato DN/OD 110 mm D/ID 100 mm in PP SN16
5.4	Fahrbahnentwässerung, nicht geschlitztes Rohr DN/OD 160 mm D/ID 146 mm aus PP SN16 / Drenaggio acque di piattaforma, collettore non microfessurato DN/OD 160 mm D/ID 146 mm in PP SN16
5.5	Fahrbahnentwässerung, nicht geschlitztes Rohr DN/OD 315 mm D/ID 288 mm aus PP SN16 / Drenaggio acque di piattaforma, collettore non microfessurato DN/OD 315 mm D/ID 288 mm in PP SN16
5.7	Einlaufschachtabdeckung aus Gusseisen mit Kugelgraphit Klasse B125, Außenmaße 40x40 cm mit Unterschacht aus Polymerbeton / Caditoia in ghisa sferoidale dim. est. 40x40 cm classe B125 con pozzetto sottostante in calcestruzzo polimerico
5.9	Schacht Fahrbahnentwässerung Typ F Fertigteil aus Polymerbeton, Außenmaße 84x134 cm, mit Schachtdeckel aus Gusseisen mit Kugelgraphit 70x120 cm, Klasse B125 nach EN 124 verriegelbar und wasserdicht / Pozzetto TIPO F - Acque di piattaforma Pozzetto prefabbricato in cls polimerico dim. est. 84x134 cm con chiusino in ghisa sferoidale dim. 70x120 cm bloccabile e a tenuta stagna classe B125 secondo EN124
5.13	Kontrollschacht Ulmendrainage Typ D, TBM-Vortrieb mit Löschwasserleitung Fertigteil aus Polymerbeton, Außenmaße 70/95x130 cm, mit Schachtdeckel aus Gusseisen mit Kugelgraphit 85x120 cm, Klasse B125 nach EN 124 verriegelbar und wasserdicht / Pozzetto TIPO D - Acque di falda scavo TBM, con collettore antincendio Pozzetto prefabbricato in cls polimerico dim. est. 70/95x130 cm con chiusino in ghisa sferoidale dim. 85x120 cm bloccabile e a tenuta stagna classe B125 secondo EN124
5.16	Querrinne aus Polymerbeton für Fahrbahnentwässerung, Maße 135x150 mm, mit Gitterrost aus Gusseisen mit Kugelgraphit Klasse B125 nach EN 124 / Canaletta di drenaggio acque di piattaforma Canaletta in cls polimerico dim. 135x150 mm con griglia in ghisa sferoidale classe B125 secondo EN124
5.32	Ulmendrainage, nicht geschlitztes Rohr DN/OD 200 mm D/ID 182 mm aus PP SN16 / Drenaggio acque di falda, collettore non microfessurato DN/OD 200 mm D/ID 182 mm in PP SN16

BEMERKUNG / NOTA
1) Alle Kontrollschächte über 1.50 m hoch werden mit sämtlichen notwendigen Sicherheitsausstattungen ausgerüstet sein, wie Steigleiter mit Fallschutz und rutschfeste Stufen. / Tutti i pozzetti d'ispezione con altezza superiore a 1.50 m saranno dotati di tutte le attrezzature di sicurezza necessarie quali scale alla marinara con protezione anticaduta e scalini antiscivolo.

Referenzdokumente
Documenti di riferimento

02_H61_WB_993_KLP_D0700_16101	Lageplan hydraulische Planung (Blatt 1/14)	Planimetria idraulica di progetto (Tav. 1/14)
02_H61_WB_993_KLP_D0700_16102	Lageplan hydraulische Planung (Blatt 2/14)	Planimetria idraulica di progetto (Tav. 2/14)
02_H61_WB_993_KLP_D0700_16103	Lageplan hydraulische Planung (Blatt 3/14)	Planimetria idraulica di progetto (Tav. 3/14)
02_H61_WB_993_KLP_D0700_16104	Lageplan hydraulische Planung (Blatt 4/14)	Planimetria idraulica di progetto (Tav. 4/14)
02_H61_WB_993_KLP_D0700_16105	Lageplan hydraulische Planung (Blatt 5/14)	Planimetria idraulica di progetto (Tav. 5/14)
02_H61_WB_993_KLP_D0700_16106	Lageplan hydraulische Planung (Blatt 6/14)	Planimetria idraulica di progetto (Tav. 6/14)
02_H61_WB_993_KLP_D0700_16107	Lageplan hydraulische Planung (Blatt 7/14)	Planimetria idraulica di progetto (Tav. 7/14)
02_H61_WB_993_KLP_D0700_16108	Lageplan hydraulische Planung (Blatt 8/14)	Planimetria idraulica di progetto (Tav. 8/14)
02_H61_WB_993_KLP_D0700_16109	Lageplan hydraulische Planung (Blatt 9/14)	Planimetria idraulica di progetto (Tav. 9/14)
02_H61_WB_993_KLP_D0700_16110	Lageplan hydraulische Planung (Blatt 10/14)	Planimetria idraulica di progetto (Tav. 10/14)
02_H61_WB_993_KLP_D0700_16111	Lageplan hydraulische Planung (Blatt 11/14)	Planimetria idraulica di progetto (Tav. 11/14)
02_H61_WB_993_KLP_D0700_16112	Lageplan hydraulische Planung (Blatt 12/14)	Planimetria idraulica di progetto (Tav. 12/14)
02_H61_WB_993_KLP_D0700_16113	Lageplan hydraulische Planung (Blatt 13/14)	Planimetria idraulica di progetto (Tav. 13/14)
02_H61_WB_993_KLP_D0700_16114	Lageplan hydraulische Planung (Blatt 14/14)	Planimetria idraulica di progetto (Tav. 14/14)
02_H61_WB_993_KDP_D0700_16315	Schächte Details (Blatt 1/4)	Particolari pozzetti (Tav. 1/4)
02_H61_WB_993_KDP_D0700_16316	Schächte Details (Blatt 2/4)	Particolari pozzetti (Tav. 2/4)
02_H61_WB_993_KDP_D0700_16317	Schächte Details (Blatt 3/4)	Particolari pozzetti (Tav. 3/4)

Bearbeitungsstand
Stato di elaborazione

Revision Revisione	Änderungen Modifiche	Verantwortlicher Änderung Responsabile modifica	Datum Data
00	Vorausgabe / Consegna preliminare	Borsani	19.12.2013
01	Revision / Revisione	Borsani	22.05.2014
10	Endabgabe / Consegna definitiva	Borsani	31.07.2014
11	Projektvervollständigung und Umsetzung der Verbesserungen aus dem Prüfverfahren / Completamento progetto e recepimento istruttoria	Borsani	09.10.2014
20	Überarbeitung infolge Dienstanweisung Nr. 1 vom 17.10.2014 / Revisione a seguito DDS n°1 del 17.10.14	Borsani	04.12.2014
21	Abgabe für Ausschreibung / Emissione per Appalto	Borsani	30.01.2015

Mit Beteiligung der Europäischen Union aus dem Haushalt der Transeuropäischen Verkehrsnetze finanziertes Vorhaben
Opera finanziata con la partecipazione dell' Unione Europea attraverso il bilancio delle reti di trasporto transeuropee

Ausbau Eisenbahnachse München-Verona
BRENNER BASISTUNNEL
Ausführungsplanung

Potenziamento asse ferroviario Monaco - Verona
GALLERIA DI BASE DEL BRENNERO
Progettazione esecutiva

D0700: Baulos Mauls 2-3 | D0700: Lotto Mules 2-3

Projekteinheit / WBS	
Gesamtbauwerke	Opere generali
Dokumentenart / Tipo documento	
Entwässerungsplan	Smaltimento delle acque
Titel / Titolo	
Hydraulikanordnung - CT2-GL-MA	Sistemazione idraulica - CT2-GL-MA

RTI 4P Raggruppamento Temporaneo di Ingegneria 4P
Generalplaner / Responsabile integrazioni prestazioni specialistiche
Ing. Enrico Maria Pizzarotti
Ord. Ing. Milano N° A 20470
Mandataria: PRO ITER
Mandante: PÖYRY
Mandante: pini swiss engineers
Mandante: PASQUALI-RAUSA ENGINEERING S.r.l.
Fachplaner / Il progettista specialista: Ing. Enrico Maria Pizzarotti (Ord. Ing. Milano N° A 20470)
Fachplaner / Il progettista specialista
Fachplaner / Il progettista specialista
Fachplaner / Il progettista specialista

	Datum / Data	Name / Nome	Gesellschaft / Società
Bearbeitet / Elaborato	30.01.2015	Colella	Pro Iter
Geprüft / Verificato	30.01.2015	Borsani	Pro Iter
		Name / Nome	Name / Nome
		R. Zurlo	K. Bergmeister

BBT Galleria di Base del Brennero
Brenner Basistunnel BBT SE

Projekt-Kürzel / Codice progetto	von / da 32.0+88 bis / a 54.0+15	Blatt-Kürzel / Codice foglio	von / da bis / a
Status / Stato	Dokumentart / Tipo documento	Maßstab / Scala	variabel / vario

Stand / Stato	Los / Lotto	Einheit / Unità	Nummer / Numero	Dokumentenart / Tipo documento	Vorlage / Modello	Nummer / Numero	Revision / Revisione
02	H61	WB	993	KEN	D0700	16210	21

1.14m²