QUERSCHNITT CT3 -TRb / SEZIONE TIPO CT3-TRb

(1:25)

0(m) .50 1.00 1.50

KOORDINATEN / COORDINATE		
PTNo.:	X	Y
M1	0.000	+0.450
M2	+0.687	+1.110
M2'	-0.687	+1.110

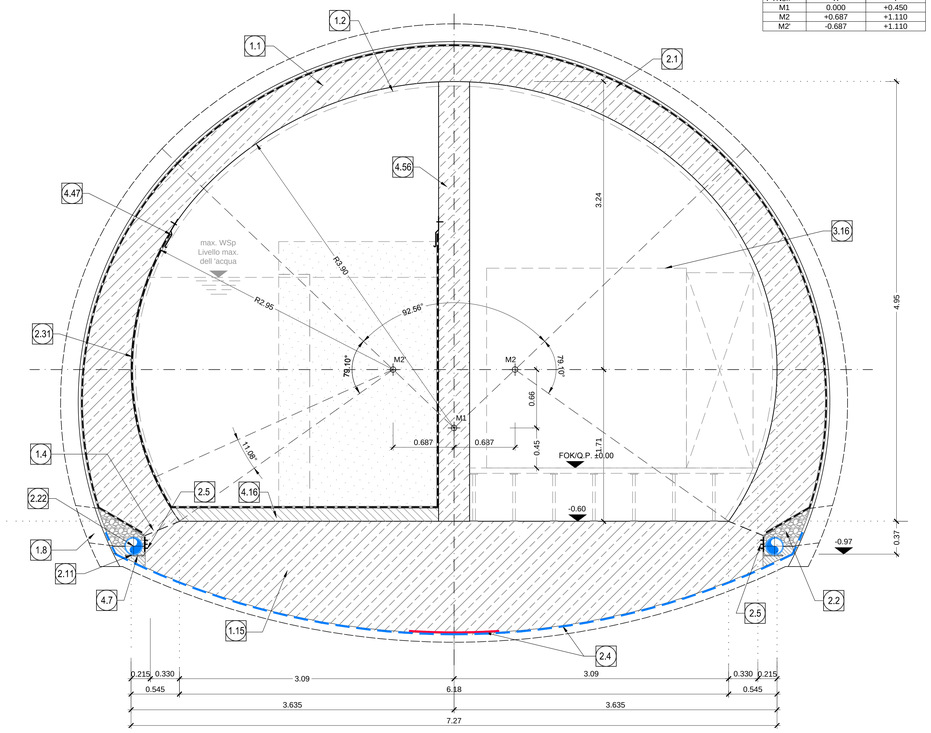

QUERSCHNITT CT3-TRb - Nische für Anlagen / SEZIONE TIPO CT3-TRb - Nicchia per impianti

(1:25)

0(m) .50 1.00 1.50

KOORDINATEN / COORDINATE		
PTNo.:	X	Y
M1	0.000	+0.450
M2	+0.687	+1.110
M2'	-0.687	+1.110

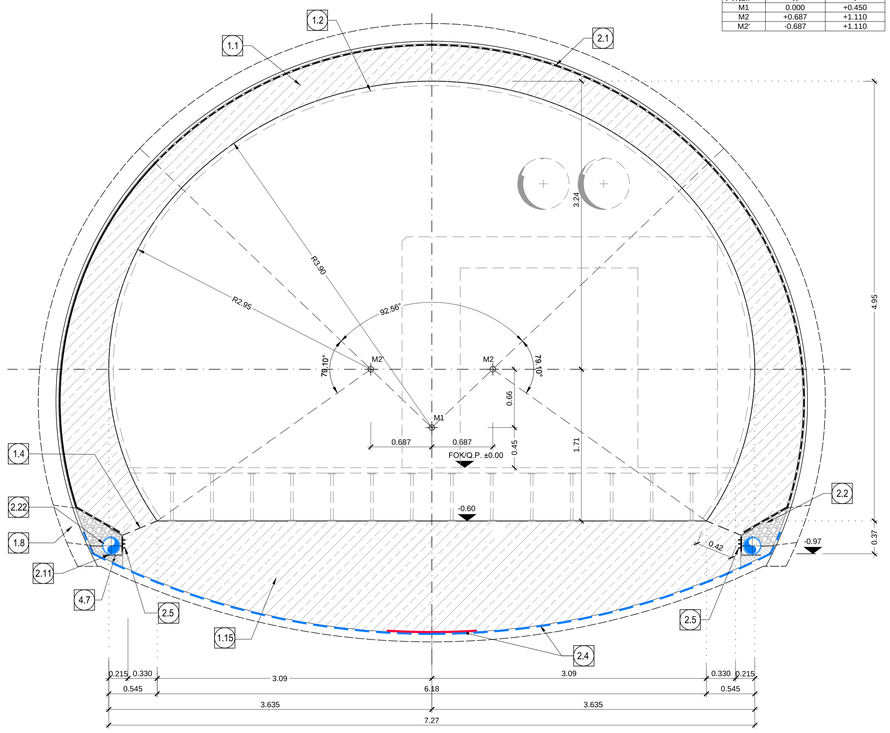

QUERSCHNITT CT3-IN-GL / SEZIONE TIPO CT3-IN-GL
(Anschluss mit Haupttunnel / innesto con galleria principale)

(1:25)

0(m) .50 1.00 1.50

KOORDINATEN / COORDINATE		
PTNo.:	X	Y
M1	0.000	+0.450
M2	+0.687	+1.110
M2'	-0.687	+1.110

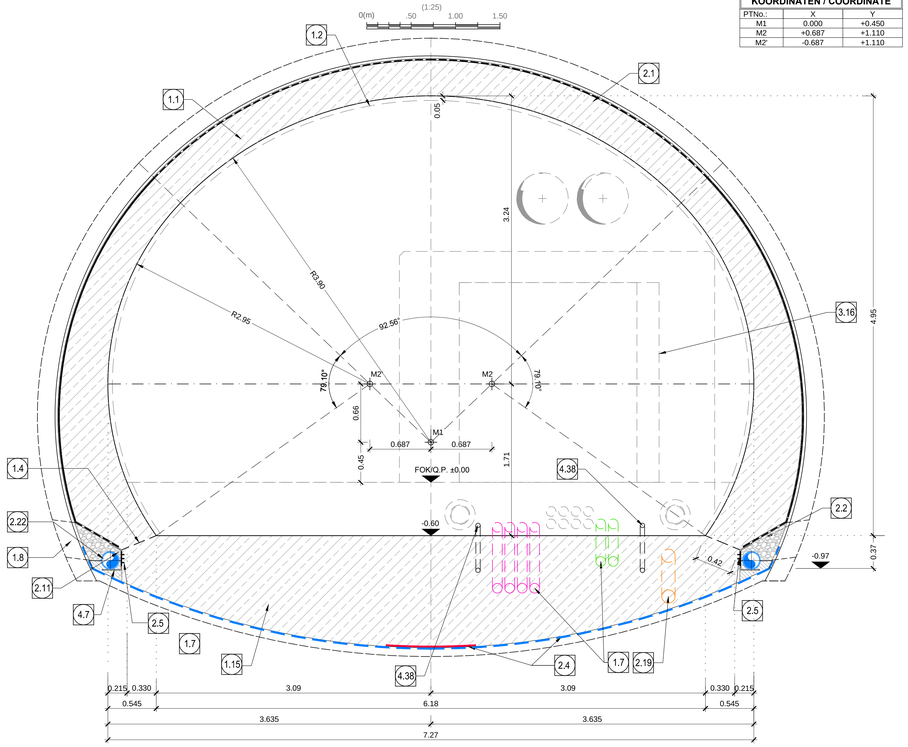

1.1	Innenschale aus Ortbeton Rivestimento definitivo in calcestruzzo
1.2	Minimales Lichtraumprofil Sagoma minima
1.4	Arbeitsfuge aufgeraut gem. EN 1992-1-1 Neigung nach statischen Erfordernissen Giunto di ripresa scabro sec. EN 1992-1-1 Inclinazione secondo necessità statica
1.7	Kabelschutzrohre DN/OD 110x5.3mm Cavidotti DN/OD 110x5.3mm
1.8	Bohrung Ø80 L>60cm oder entsprechende Aussparung in Ausbruchssicherung, Mindestabstand 1.5m zu bestimmen in Abhängigkeit der hydrogeologischen Bedingungen. Foro ø80 L>60cm o apertura equivalente nel rivestimento di prima fase, passo minimo 1.5m da definire in funzione delle condizioni idrogeologiche
1.15	Sohlgewölbe Arco rovescio

2.1	Fugenband in Arbeitsfuge - Abdichtungsträger, 3cm - Abdichtungssystem: • PVC-P Kunststoffdichtungsbahn, 2mm mit Schutzschicht bei bewehrten Bauteilen • Geotextil ≥900g/m² • Eventuelle Oberflächendrainage mittels Elemente mit hoher Drainagefähigkeit (gemäß Übersichtstafel Materialanwendung) - Water-stop nei giunti di getto - Strato di regolarizzazione, 3cm - Sistema di impermeabilizzazione: • membrana di impermeabilizzazione PVC-P, 2mm con strato di protezione per rivestimenti armati • geocomposito ≥900g/m² • eventuali elementi di drenaggio di superficie con elevata funzione drenante (rif. Tavola sinottica di applicazione dei materiali)
2.2	Drainagekies 8/16mm (gemäß 02_H61_EG_991_KTB_D0700_15002) Ghiaia drenante 8/16mm (rif. 02_H61_EG_991_KTB_D0700_15002)
2.4	Noppenbahn in Längsrichtung, d=2cm. Noppenbahn in Querrichtung, d=2cm, bei Betonierfuge Membrana bugnata in direzione longitudinale, d=2cm Membrana bugnata in direzione trasversale,d=2cm, in corrispondenza delle riprese di getto
2.5	Anschlussfugenband, halbseitig ohne Sperranker, b≥400mm Giunto di impermeabilizzazione, parzialmente senza elementi di ancoraggio, b≥400mm
2.11	Winkelprofil Profilo angolare
2.19	Bodenentwässerung Querschlag, Rohr PP DN/110 Drenaggio acque di piattaforma del cunicolo, tubo PP DN/110
2.22	Ulmendrainage (geschlitzt), PP DN/OD 200 auf Betonbett Drenaggio acque di falda (tubo microfessurato), PP DN/OD 200 posato sul calcestruzzo
2.31	Abdichtung des Löschwasserbeckens, d=2mm Impermeabilizzazione vasca antincendio, d=2mm

3.16	Flucht- und Rettungsweg b/h=2.25x2.25m Via di fuga e soccorso b/h=2.25x2.25m

4.7	Unterbeton Calcestruzzo di sottofondo
4.16	Füllbeton Calcestruzzo di riempimento
4.38	Flexibles Kabelschutzrohr DN/OD 50, Erdung Cavidotto flessibile DN/OD 50, messa a terra
4.47	Blechabdeckung / Befestigung Scossalina metallica di fissaggio
4.56	Trennwand Löschwasserbecken, bewehrt Parete divisoria vasca antincendio, calcestruzzo armato

ANMERKUNGEN / ANNOTAZIONI

FOK/Q.P. Kote Bodenniveau Querverbindung
Quota piano di calpestio del cunicolo

Referenzdokumente
Documenti di riferimento

02_H61_OP_090_KHS_D0700_21094	Anordnung Schächte - Grundriss (Blatt 5/8)	Disposizione pozzetti - Pianta (Tav. 5/8)
02_H61_QS_090_KTB_D0700_21100	Übersichtstabelle Querverbindungen	Tavola sinottica cunicoli trasversali
02_H61_OP_090_KTB_D0700_21048	Synoptischer Plan - Anwendung der Materialien - CT	Tavola sinottica di applicazione dei materiali strutturali - CT

Bearbeitungsstand
Stato di elaborazione

Revision Revisione	Änderungen Modifiche	Verantwortlicher Änderung Responsabile modifica	Datum Data
11	Projektvervollständigung und Umsetzung der Verbesserungen aus dem Prüfverfahren / Completamento progetto e recepimento istruttoria	Rivoltini	09.10.2014
20	Überarbeitung infolge Dienstanweisung Nr. 1 vom 17.10.2014 / Revisione a seguito ODS n°1 del 17.10.14	Rivoltini	04.12.2014
21	Abgabe für Ausschreibung / Emissione per Appalto	Rivoltini	30.01.2015

Mit Beteiligung der Europäischen Union aus dem Haushalt der Transeuropäischen Verkehrsnetze finanziertes Vorhaben
Opera finanziata con la partecipazione dell' Unione Europea attraverso il bilancio delle reti di transporto transeuropee

BBT Brenner Basistunnel BBT SE

Ausbau Eisenbahnachse München-Verona
BRENNER BASISTUNNEL
Ausführungsplanung

Potenziamento asse ferroviario Monaco - Verona
GALLERIA DI BASE DEL BRENNERO
Progettazione esecutiva

D0700: Baulos Mauls 2-3 | D0700: Lotto Mules 2-3

Projekteinheit	WBS
Haupttunnel	Gallerie principali
Dokumentenart	Tipo documento
Regelprofil	Sezione tipo
Titel	Titolo
Regelprofil CT3 (BP 51/2)	Sezione tipo applicata CT3 (BP 51/2)

RTI 4P Raggruppamento Temporaneo di Imprese 4P
ILF STUDI E PROGETTI, Brenner BBT, ILF CONSULTING, ILF BERATUNG

Generalplaner / Responsabile integrazioni prestazioni specialistiche
Ing. Enrico Maria Pizzarotti
Ord. Ing. Milano N° A 29470

Mandataria	Mandante	Mandante	Mandante
PRO ITER	PÖYRY	pini swiss engineers	PASQUALI-RAUSA ENGINEERING
Fachplaner / I progettisti specialisti	*Fachplaner / I progettisti specialisti*	*Fachplaner / I progettisti specialisti*	*Fachplaner / I progettisti specialisti*
Ing. Enrico Maria Pizzarotti *Ord. Ing. Milano N° A 29470*			

	Datum / Data	Name / Nome	Gesellschaft / Società
Bearbeitet / Elaborato	30.01.2015	Pirovano	Pro Iter
Geprüft / Verificato	30.01.2015	Rivoltini	Pro Iter

BBT Galleria di Base del Brennero
Brenner Basistunnel BBT SE

Name / Nome	Name / Nome
R. Zurlo	K. Bergmeister

Projekt-kilometer / Chilometro progetto	von / da 32.0+88 bis / a 54.0+15 bei / al	Bau-kilometer / Chilometro opera	von / da bis / a bei / al 51.3+33
Status / Documenti / Stato documento		Massstab / Scala 1:25	

Stand Stato	Los Lotto	Einheit Unità	Nummer Numero	Dokumentenart Tipo documento	Vertrag Contratto	Nummer Codice	Revision Revisione
02	H61	QI	250	KRP	D0700	21589	21

0.98m²