SCHNITT 1-1 / SEZIONE 1-1
(1:200)

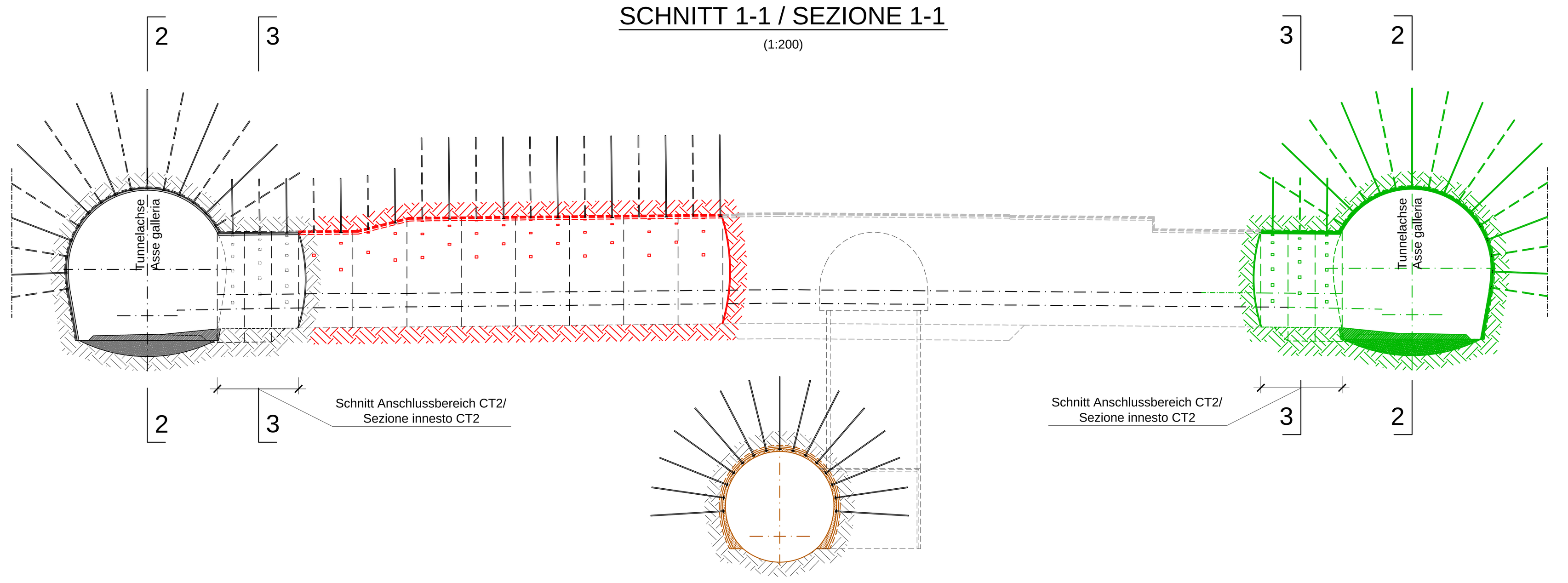

GRUNDRISS / PIANTA
(1:200)

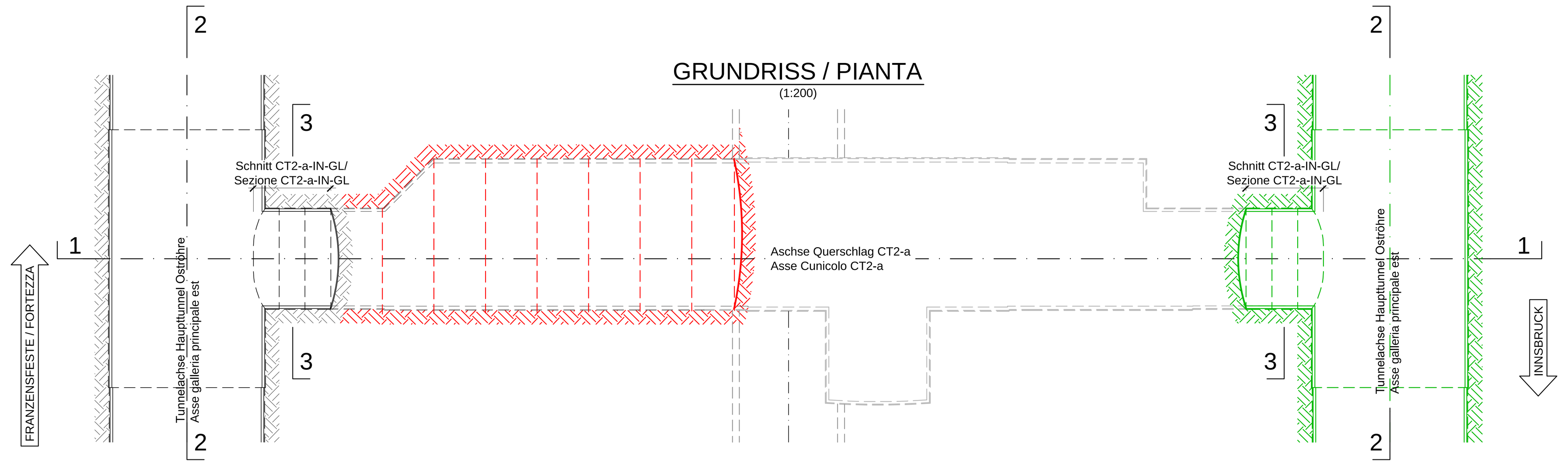

SCHNITT 2-2 / SEZIONE 2-2
(1:200)

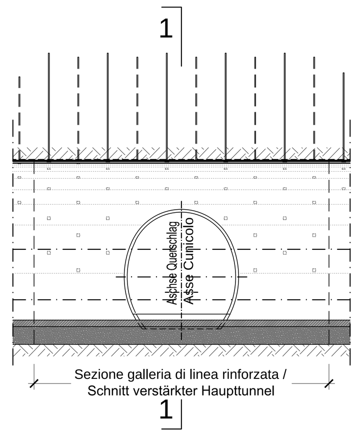

SCHNITT 3-3 / SEZIONE 3-3
(1:200)

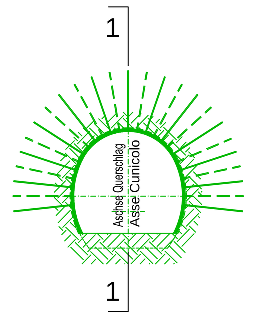

FASE 1		PHASE 1	
FASE 1a	- SCAVO DELLA GALLERIA DI LINEA IN CANNA EST RINFORZATA IN CORRISPONDENZA DELL'INNESTO E ATTACCO DEL CUNICOLO APPLICANDO LA SEZIONE TIPO DELL'INNESTO PER ALMENO 3 SFONDI.	PHASE 1a	TUNNELAUSHUB IN DER VERSTÄRKTEN OSTRÖHRE, AUF HÖHE DES ANSCHLUSSES, SOWIE STOLLENAUSHUBANGRIFF DURCH ANWENDUNG DES ANSCHLUSSREGELSCHNITTS FÜR MINDESTENS 3 ABSCHLÄGE.
FASE 1b	- SCAVO DEL CUNICOLO CON APPLICAZIONE DELLA SEZIONE CORRENTE CT2 PREVISTA IN PROGETTO.	PHASE 1b	- STOLLENAUSHUB MIT ANWENDUNG DIESES, VON DER PLANUNG VORGESEHENE, SCHNITTS CT2.
FASE 1c	- SCAVO DELLA GALLERIA DI LINEA IN CANNA OVEST RINFORZATA IN CORRISPONDENZA DELL'INNESTO E ATTACCO DEL CUNICOLO APPLICANDO LA SEZIONE TIPO DELL'INNESTO PER ALMENO 3 SFONDI.	PHASE 1c	TUNNELAUSHUB IN DER VERSTÄRKTEN WESTRÖHRE, AUF HÖHE DES ANSCHLUSSES, SOWIE STOLLENAUSHUBANGRIFF DURCH ANWENDUNG DES ANSCHLUSSREGELSCHNITTS FÜR MINDESTENS 3 ABSCHLÄGE.

SCHNITT 1-1 / SEZIONE 1-1
(1:200)

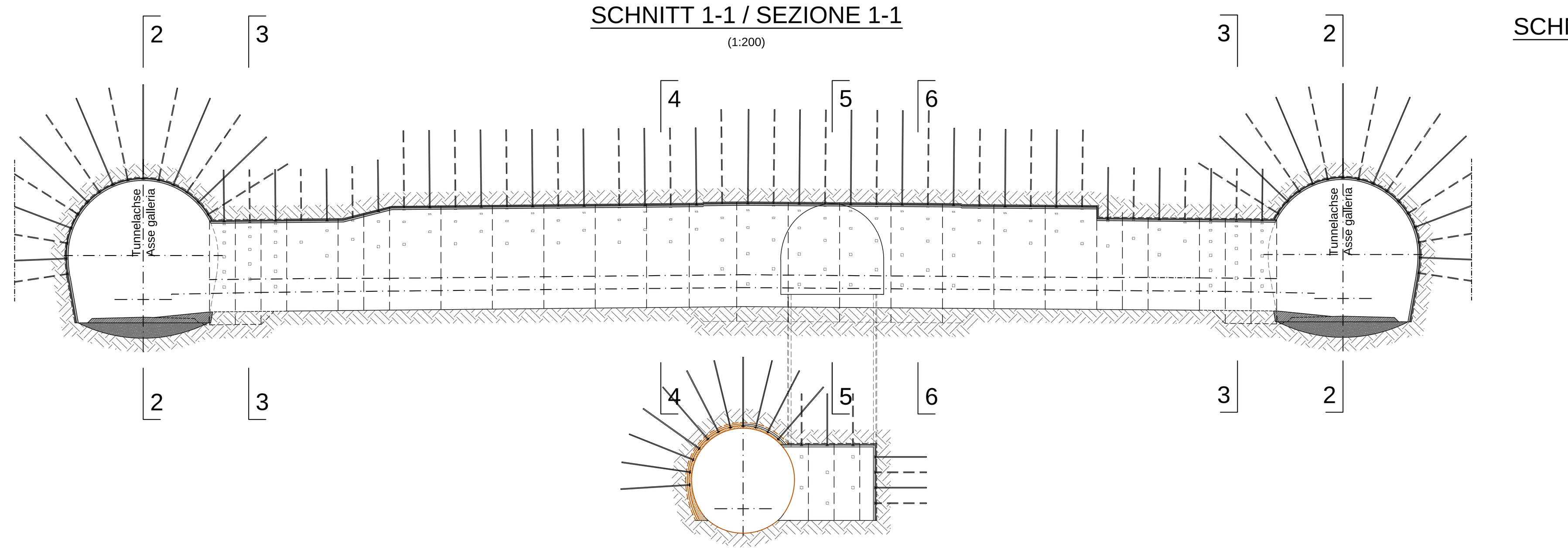

GRUNDRISS / PIANTA
(1:200)

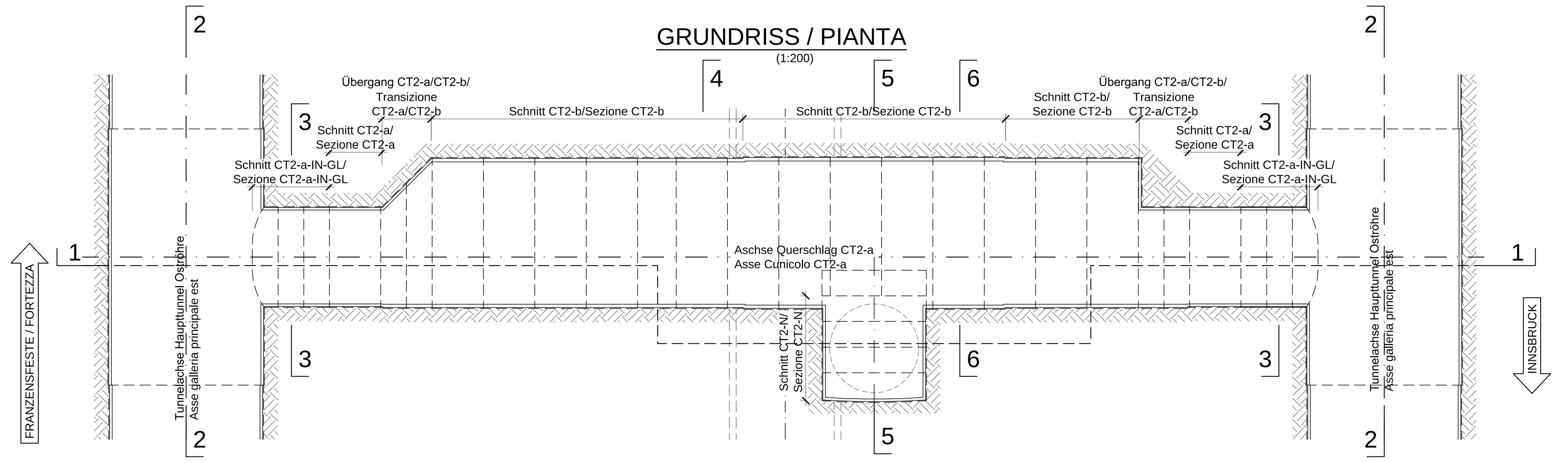

FASE 2	PHASE 2
- COMLPETAMENTO DELLO SCAVO DEL CUNICOLO CON APPLICAZIONE DELLE SEZIONI PREVISTE IN PROGETTO PER LA SEZIONE CORRENTE E PER LA ZONA DI INNESTO IN CORRISPONDENZA DELLA NICCHIA. - SCAVO DELLA NICCHIA NEL CUNICOLO ESPLORATIVO ESISTENTE CON ESECUZIONE DEGLI INTERVENTI PREVISTI IN PROGETTO.	- VOLLENDUNG DES STOLLENAUSHUBS DURCH ANWENDUNG DER FÜR DIESEN ABSCHNITT, SOWIE FÜR DIE ANSCHLUSSZONE AN DER NISCHE IN DER PLANUNG VORGESEHENEN SCHNITTE. - NISCHENAUSHUB DES ERKUNDUNGSSTOLLENS MIT AUSFÜHRUNG DER IN DER PLANUNG VORGESEHENEN EINGRIFFE.

SCHNITT 3-3 / SEZIONE 3-3
(1:200)

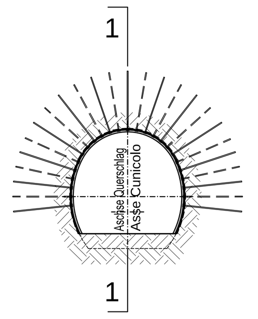

SCHNITT 4-4 / SEZIONE 4-4
(1:200)

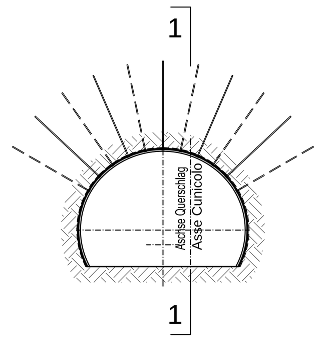

SCHNITT 5-5 / SEZIONE 5-5
(1:200)

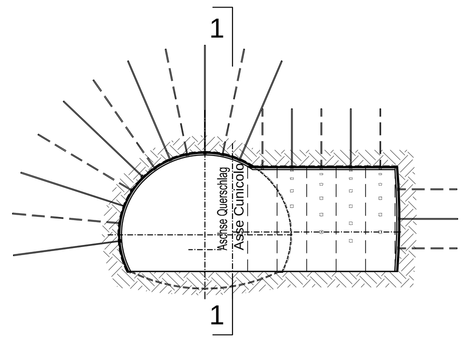

SCHNITT 6-6 / SEZIONE 6-6
(1:200)

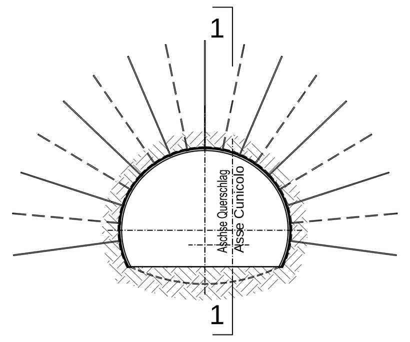

BEMERKUNGEN

- DIE GESTALTUNG DER STIRNWAND (ÜBERGANG ZWISCHEN MINIMALEM UND MAXIMALEM QUERSCHNITT, SOWIE UMGEKEHRT) IST VON DER VORTRIEBSRICHTUNG ABHÄNGIG. DIE VORTRIEBSRICHTUNG WURDE IM VORLIEGENDEN DOKUMENT VON DER OSTRÖHRE ZUR WESTRÖHRE ANGENOMMEN.
- *DIE AUSFÜHRUNGSPHASEN DES QUERSTOLLENS CT2 (BP 47/1), HIER MIT DEN VORGESEHENEN AUSBRUCHMAßNAHMEN IN GEOMECHANISCHE KLASSE III DARGESTELLT, SIND AUCH FÜR AUSBRÜCHE ANDERER GEOMECHANISCHEN KLASSEN GÜLTIG.*

NOTE

- *LA CONFIGURAZIONE DELLE TESTATE (PASSAGGIO DALLA SEZIONE MINIMA ALLA SEZIONE MASSIMA DEL CUNICOLO E VICEVERSA) È FUNZIONE DELLA DIREZIONE DI AVANZAMENTO DELLO SCAVO, RAPPRESENTATO NEL PRESENTE ELABORATO DALLA CANNA EST VERSO LA CANNA OVEST.*
- *LE FASI ESECUTIVE DEL CUNICOLO TRASVERSALE CT2 (BP 47/1), RIPORTATE GRAFICAMENTE CON GLI INTERVENTI PREVISTI PER LO SCAVO IN CLASSE GEOMECCANICA III, VALGONO ANCHE NEL CASO DI SCAVO DEL CUNICOLO IN CLASSI GEOMECCANICHE DIVERSE.*

M / SCALA 1 : 200

5m 0 5m 10m 15m 20m

SCHNITT 1-1 / SEZIONE 1-1
(1:200)

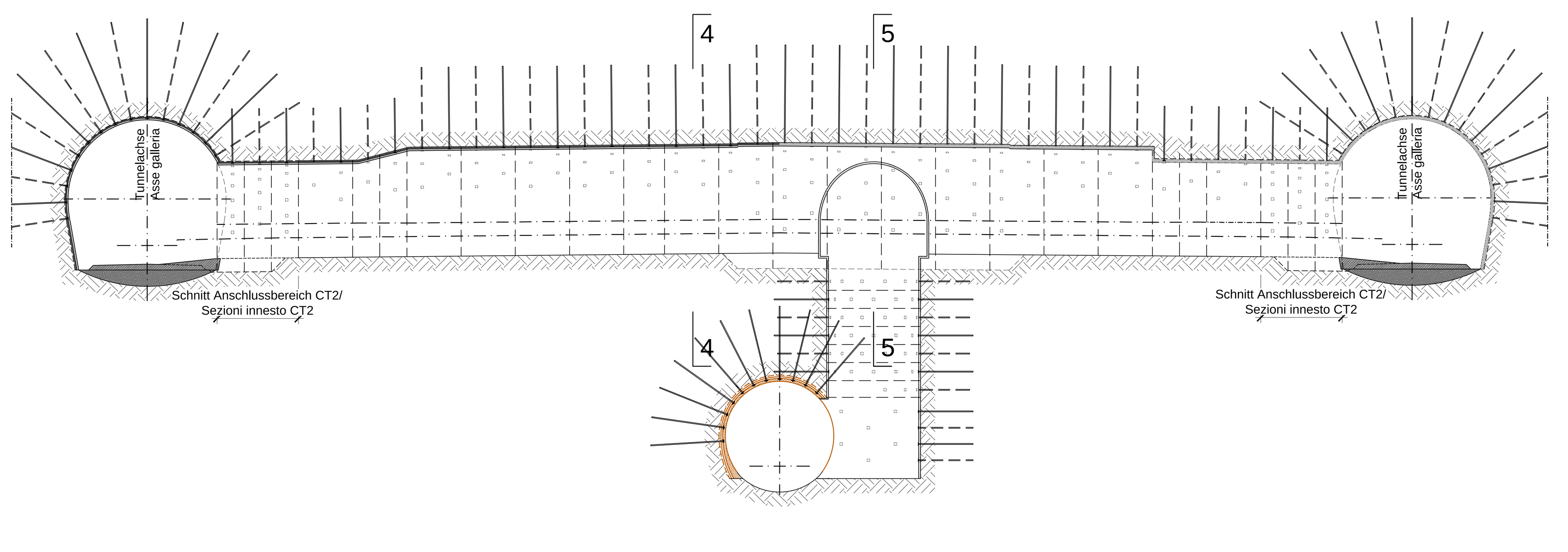

GRUNDRISS / PIANTA
(1:200)

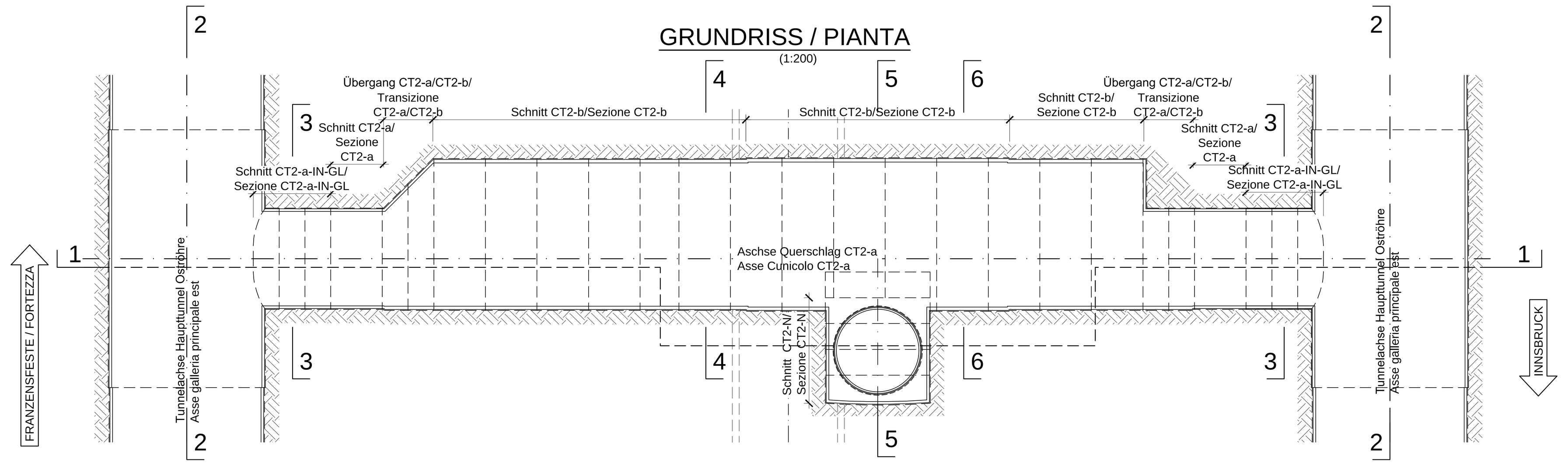

FASE 3	PHASE 3
- SCAVO DEL POZZO DI COLLEGAMENTO CON IL CUNICOLO ESPLORATIVO. - SCAVI DI RIBASSO NEL CUNICOLO TRASVERSALE E NICCHIA.	- AUSHUB DES VERBINDUNGSSCHACHTS MIT DEM ERKUNDUNGSSTOLLEN. - VERTIEFUNGSAUSHÜBE IM QUERSTOLLEN UND DER NISCHE.

SCHNITT 5-5 / SEZIONE 5-5
(1:200)

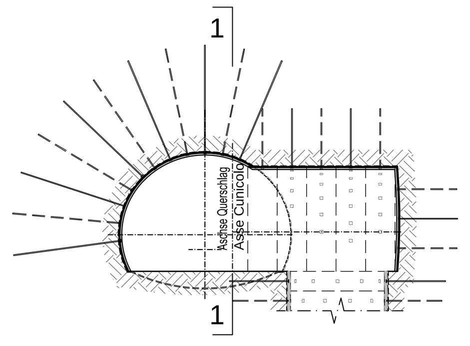

SCHNITT 1-1 / SEZIONE 1-1
(1:200)

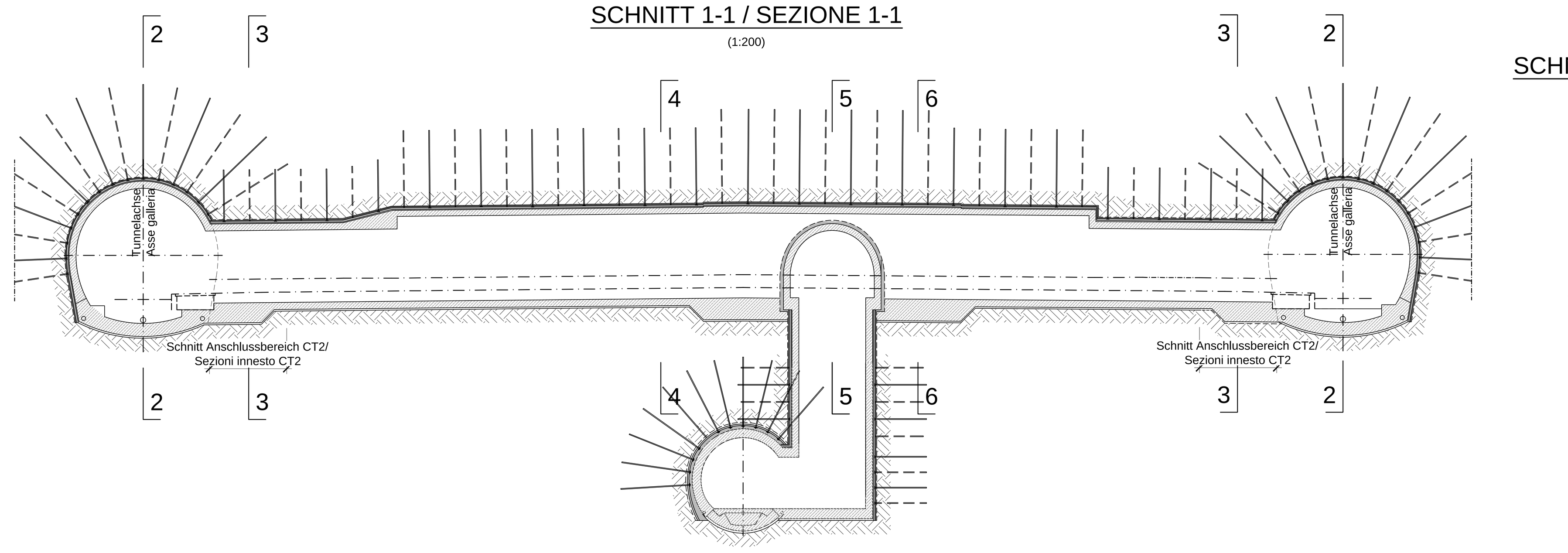

GRUNDRISS / PIANTA
(1:200)

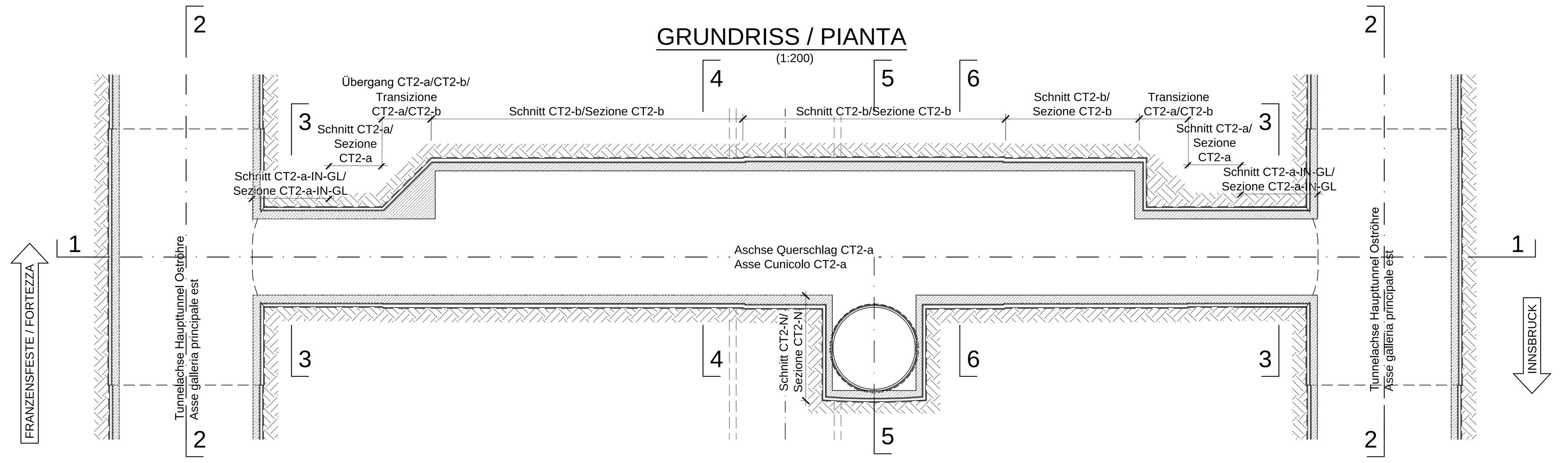

FASE 4	FASE 4
- REALIZZAZIONE DEI RIVESTIMENTI DEFINITIVI PREVIA ESECUZIONE DEL BETONCINO PROIETTATO SUL CONTORNO DEGLI SCAVI E POSA DELL' IMPERMEABILIZZAZIONE.	- ANBRINGUNG DER INNENSCHALEN, NACH VORHERGEHENDE SPRITZBETONANBRINGUNG AM UMRISS UND ABDICHTUNGSLEGUNG.

SCHNITT 3-3 / SEZIONE 3-3
(1:200)

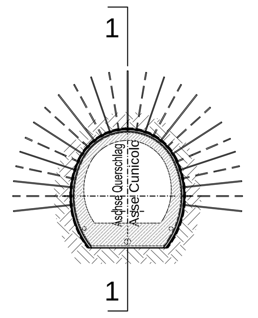

SCHNITT 4-4 / SEZIONE 4-4
(1:200)

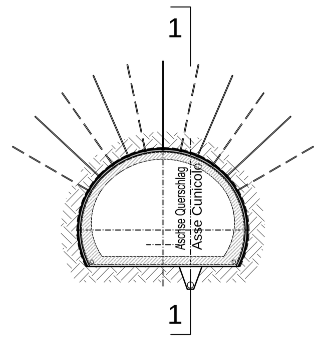

SCHNITT 5-5 / SEZIONE 5-5
(1:200)

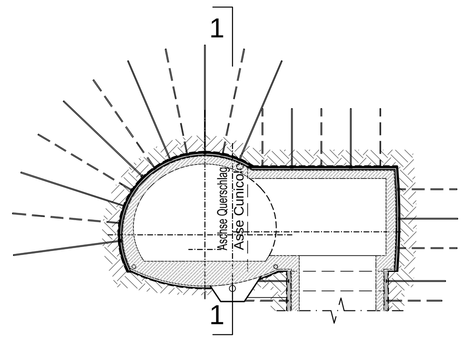

SCHNITT 6-6 / SEZIONE 6-6
(1:200)

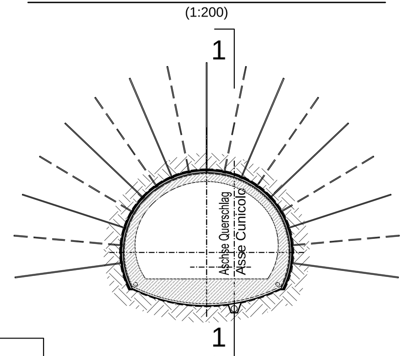

Referenzdokumente
Documenti di riferimento

02_H61_EG_991_KLP_D0700_12007	Schematischer Lageplan Aushubsmethoden	Planimetria schematica metodo di scavo
02_H61_QS_090_KTB_D0700_21100	Übersichtstabelle Querverbindungen	Tavola sinottica cunicoli trasversali
02_H61_EG_991_KBA_D0700_55001	Arbeitsprogramm	Programma lavori

Bearbeitungsstand
Stato di elaborazione

Revision Revisione	Änderungen Modifiche	Verantwortlicher Änderung Responsabile modifica	Datum Data
00	Consegna preliminare	Rivoltini	22.05.2014
10	Endabgabe / Consegna definitiva	Rivoltini	31.07.2014
11	Projektvervollständigung und Umsetzung der Verbesserungen aus dem Prüfverfahren / Completamento progetto e recepimento istruttoria	Rivoltini	09.10.2014
20	Überarbeitung infolge Dienstanweisung Nr. 1 vom 17.10.2014 / Revisione a seguito ODS n°1 del 17.10.14	Rivoltini	04.12.2014
21	Abgabe für Ausschreibung / Emissione per Appalto	Rivoltini	30.01.2015

Mit Beteiligung der Europäischen Union aus dem Haushalt der Transeuropäischen Verkehrsnetze finanziertes Vorhaben

Opera finanziata con la partecipazione dell' Unione Europea attraverso il bilancio delle reti di trasporto transeuropee

Ausbau Eisenbahnachse München-Verona

BRENNER BASISTUNNEL

Ausführungsplanung

Potenziamento asse ferroviario Monaco - Verona

GALLERIA DI BASE DEL BRENNERO

Progettazione esecutiva

D0700: Baulos Mauls	D0700: Lotto Mules
Projekteinheit: Haupttunnel	WBS: Gallerie principali
Dokumentenart: Bauphasenplan	Tipo documento: Fasi di costruzione
Titel: Ausführungsphasen Grundriss und Schnitte CT2 (BP 47/1)	Titolo: Fasi esecutive Pianta e sezioni CT2 (BP 47/1)

RTI 4P Raggruppamento Temporaneo di Imprese 4P

Generalplaner / Responsabile integrazioni prestazioni specialistiche
Ing. Enrico Maria Pizzarotti
Ord. Ingg. Milano N° A 29470

Mandataria	Mandante	Mandante	Mandante
PRO ITER	PÖYRY	pini swiss engineers	PASQUALI-RAUSA ENGINEERING
Fachplaner / il progettista specialista	*Fachplaner / il progettista specialista*	*Fachplaner / il progettista specialista*	*Fachplaner / il progettista specialista*
Ing. Enrico Maria Pizzarotti *Ord. Ingg. Milano N° A 29470*			

	Datum / Data	Name / Nome	Gesellschaft / Società
Bearbeitet / Elaborato	30.01.2015	Viadana	Pro Iter
Geprüft / Verificato	30.01.2015	Rivoltini	Pro Iter

BBT *Galleria di Base del Brennero / Brenner Basistunnel BBT SE*

Name / Nome	Name / Nome
R. Zurlo	K. Bergmeister

Projekt-kilometer / Chilometro progetto	von / da 32.0+88, bis / a 54.0+15, bei / al	Bau-kilometer / Chilometro opera	von / da 46.7+69, bis / a 47.2+59, bei / al	Status Dokument / Stato documento	Massstab / Scala 1 : 200

Staat Stato	Los Lotto	Einheit Unità	Nummer Numero	Dokumentenart Tipo documento	Vertrag Contratto	Nummer Codice	Revision Revisione
02	H61	QS	095	KBN	D0700	21705	21

1.30m²