SCHALUNG / CARPENTERIA
(1:25)

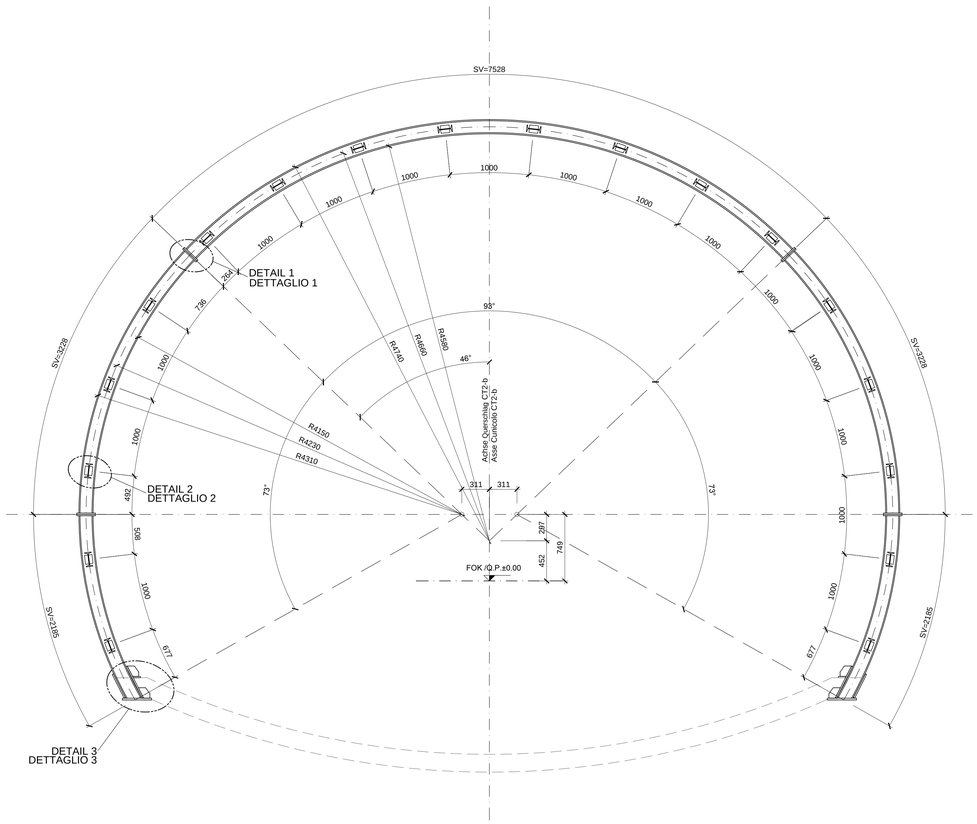

DETAIL 1 / DETTAGLIO 1
(1:5)

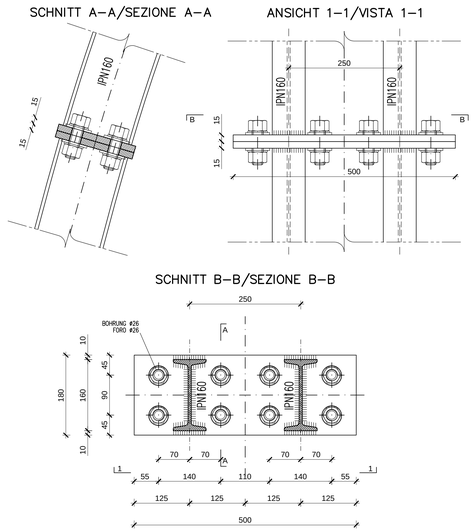

DETAIL 2 / DETTAGLIO 2
(1:5)

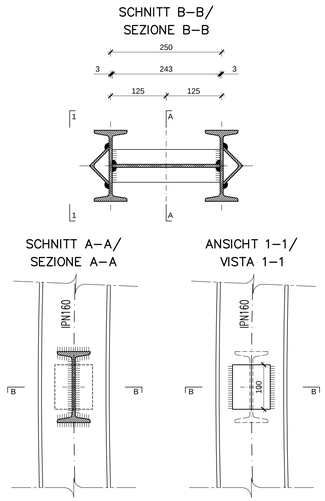

TABELLE MATERIALIEN

- **STAHLBÖGEN**
  Im Abstand p=1.50/0.50 m, bestehend aus 2 Profilen IPN 160 aus Stahl S355JR.
  Platten und Knotenbleche aus Stahl S275JR Dicke 15/20 mm, Löcher Ø26/29 mm.
  Winkelprofile 60x60x10 mm aus Stahl S355JR zum Einhängen der Verbindungseisen.
- **VERBINDUNGSEISEN**
  Verbindungseisen der Stahlbögen Ø22: Stabstahl glatt mit fyk≥350MPa,
  Abstand von 1.00m entlang der Abwicklung.
- **SCHRAUBEN**
  Schrauben und Schraubenmuttern M24 aus hochfestem Stahl - Klasse 8.8 .
- **SCHWEIßVERBINDUNGEN**
  Manuelle Schweißvorrichtung zum Lichtbogenschweißen mit umhüllten und amtlich zugelassenen Elektroden des Typs E44, Kehlnahtdicke ≥10 mm (Norm UNI 5132).

TABELLA MATERIALI

- **CENTINE METALLICHE**
  Disposte a passo p=1.50/0.50 m Composte da doppio profilato IPN 160 in acciaio S355JR.
  Piastre e fazzoletti in acciaio S275JR spessore 15/20 mm, forì Ø26/29 mm.
  Angolari 60x60x10 mm in acciaio S355JR per aggancio catene.
- **CATENE DI COLLEGAMENTO**
  Catene di collegamento centine Ø22: barre lisce in acciaio avente fyk≥350MPa,
  a passo 1.00m sullo sviluppo.
- **BULLONI**
  Dadi e bulloni ad alta resistenza M24 - Classe 8.8.
- **SALDATURE**
  Saldatura manuale ad arco con elettrodi rivestiti ed omologati del tipo E44.
  Sezione di gola ≥10 mm (norme UNI 5132).

BEMERKUNGEN

- DIE ABWICKLUNGEN WURDEN INKL. KOPFPLATTEN UND IN ACHSE DES STAHLBOGENS ERMITTELT.
- ALLE MAßE SIND IN mm ANGEGEBEN.

NOTE

- GLI SVILUPPI INDICATI SONO AL LORDO DELLE PIASTRE E IN ASSE CENTINA.
- TUTTE LE DIMENSIONI SONO ESPRESSE IN mm.

DETAIL 3 / DETTAGLIO 3
(1:5)

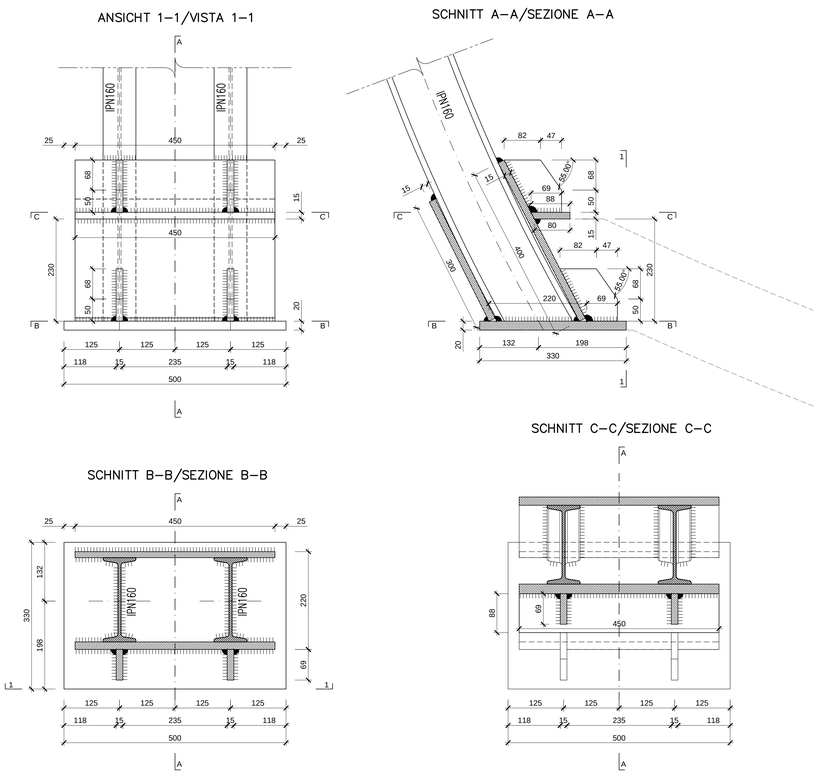

DETAIL VERBINDUNG STAHLBÖGEN (Verbindungseisen Ø22)
DETTAGLIO COLLEGAMENTO CENTINE (catene Ø22)
(1:5)

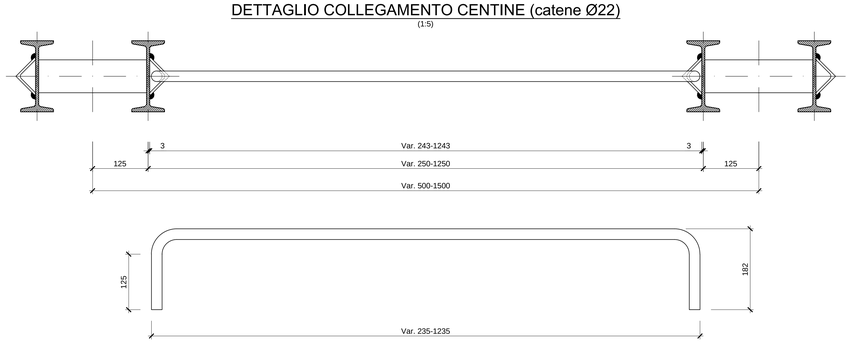

ANMERKUNGEN / ANNOTAZIONI

FOK/Q.P. Kote Bodenniveau Querverbindung
Quota piano di calpestio del cunicolo

Referenzdokumente
Documenti di riferimento

02_H61_QS_095_KRQ_D0700_21709	Ausbruchsquerschnitt CT2-a-T4, CT2-b-T4, Übergang CT2-a-T4/CT2-b-T4 (BP 47/1)	Sezione di scavo CT2-a-T4, CT2-b-T4, transizione CT2-a-T4/CT2-b-T4 (BP 47/1)

Bearbeitungsstand
Stato di elaborazione

Revision Revisione	Änderungen Modifiche	Verantwortlicher Änderung Responsabile modifica	Datum Data
20	Überarbeitung infolge Dienstanweisung Nr. 1 vom 17.10.2014 / Revisione a seguito DDS n°1 del 17.10.14	Rivoltini	04.12.2014
21	Abgabe für Ausschreibung / Emissione per Appalto	Rivoltini	30.01.2015

Mit Beteiligung der Europäischen Union aus dem Haushalt der Transeuropäischen Verkehrsnetze finanziertes Vorhaben
Opera finanziata con la partecipazione dell' Unione Europea attraverso il bilancio dele reti di transporto transeuropee

Ausbau Eisenbahnachse München-Verona
BRENNER BASISTUNNEL
Ausführungsplanung

Potenziamento asse ferroviario Monaco - Verona
GALLERIA DI BASE DEL BRENNERO
Progettazione esecutiva

D0700: Baulos Mauls 2-3 | D0700: Lotto Mules 2-3

Projekteinheit / WBS	Hauptunnel	Gallerie principali
Dokumentenart / Tipo documento	Stahlkonstruktionen	Carpenteria metallica
Titel / Titolo	Konstruktiver Plan Stahlbögen CT2-b-T4 (BP 47/1)	Carpenteria centine CT2-b-T4 (BP 47/1)

RTI 4P Raggruppamento Temporaneo di Imprese 4P (ILF-PB-SELI-SELTE-Sarenco/IT-PROTEC/ES-TC-YE/PE/ES/PT-CSL-VE/IT/ES/IT)
Generalplaner / Responsabile integrazioni prestazioni specialistiche: Ing. Enrico Maria Pizzarotti, Ord. Ingg. Milano N° A 20470

Mandataria	Mandante	Mandante	Mandante
PRO ITER	PÖYRY	pini swiss engineers	PASQUALI-RAUSA ENGINEERING
Fachplaner / I progettista specialista: Ing. Enrico Maria Pizzarotti, Ord. Ingg. Milano N° A 20470	Fachplaner / I progettista specialista	Fachplaner / I progettista specialista	Fachplaner / I progettista specialista

	Datum / Data	Name / Nome	Gesellschaft / Società
Bearbeitet / Elaborato	30.01.2015	Olmo	Pro Iter
Geprüft / Verificato	30.01.2015	Rivoltini	Pro Iter
Genehmigt / Approvato		R. Zurlo	K. Bergmeister

BBT Galleria di Base del Brennero – Brenner Basistunnel BBT SE

Projekt-kilometer / Chilometro progetto	von / da 32.0+88; bis / a 54.0+15; bei / at	Bau-kilometer / Chilometro opera	von / da; bis / a; bei / at 47.0+00	Status Dokument / Stato documento	Massstab / Scala 1 : 25 / 1 : 5

Stand Stato	Los Lotto	Einheit Unità	Nummer Numero	Dokumentenart Tipo documento	Vertrag Contratto	Nummer Codice	Revision Revisione
02	H61	QS	095	KCM	D0700	21791	21

0.98m²