SCHNITT A-A / SEZIONE A-A

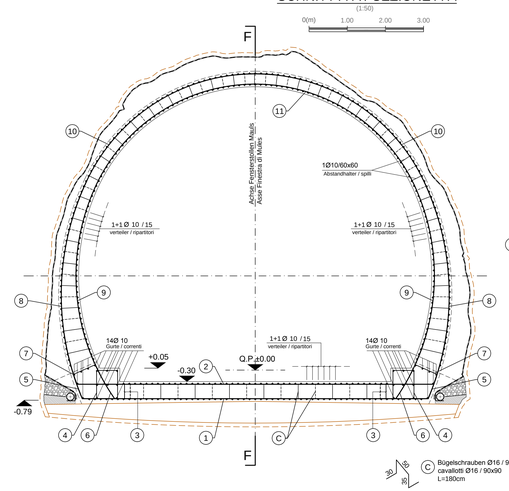

Detail Betonstärke über der Bewehrung / Particolare copriferro

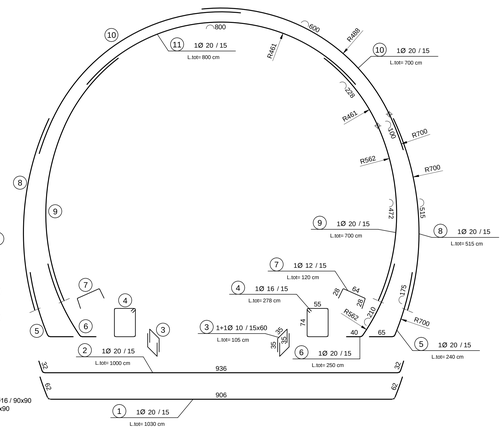

Detail 1 / Particolare 1

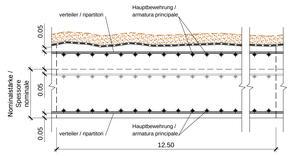

NOTA

- L' armatura è rappresentata sullo spessore nominale teorico della sezione, i ferri in extradosso dovranno essere adattati al reale profilo di scavo in funzione dello spessore minimo del rivestimento del tratto corrispondente al campo di getto (12.5m).

BEMERKUNG

- Die Bewehrung ist auf der theoretischen Nominalstärke des Schnitts dargestellt, die Eisen am Rücken müssen dem realen Ausflußprofil angepasst werden, abhängig von der Schalenmindeststärke der Strecke, welche dem Gussbereich (12.5 m)entspricht.

KEY PLAN

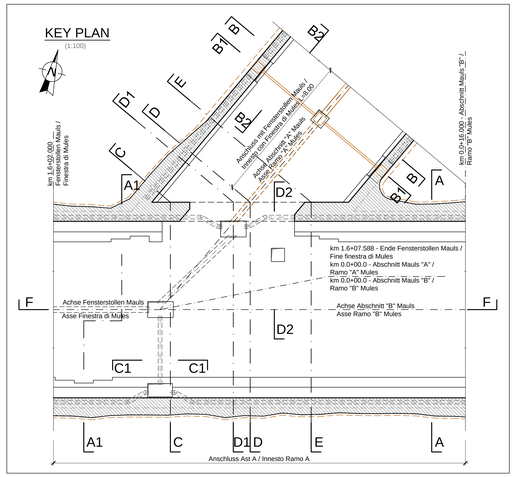

MATERIALEIGENSCHAFTEN UND SPEZIFISCHE AUSF HRUNGSVERFAHREN

- BEWEHRUNGSSTAHL:
  Stahlstäbe B 450 C
- BETONSTÄRKE BIS ZUM EISENGERÜST:
  Betonstärke über dussere Bewehrung >5cm.
- ÜBERLAGERUNGEN:
  Überlagerung fur Verteilungs- und/oder Langsseisen >50Ø

CARATTERISTICHE DEI MATERIALI E SPECIFICHE TECNICHE

- ACCIAIO PER ARMATURE:
  Barre in acciaio B 450 C
- COPRIFERRO:
  Copriferro su armatura esterna >5cm.
- SOVRAPPOSIZIONI:
  Sovrapposizioni per ferri ripartitori e/o longitudinali >50Ø

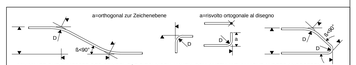

MINIMALER DURCHMESSER DER SPINDEL FÜR BIEGUNGEN, HAKEN, SCHLAUFEN, WENN NICHT ANDERS ANGEGEBEN:

- D = 4Ø: FÜR Ø ≤ 16
- D = 7Ø: FÜR Ø > 16

DIAMETRO MINIMO DEL MANDRINO PER PIEGATURE, UNCINI, CAPPI, SE NON DIVERSAMENTE INDICATO:

- D = 4Ø: PER Ø ≤ 16
- D = 7Ø: PER Ø > 16

ANMERKUNGEN / ANNOTAZIONI

Q.P. — Projektöhe Fensterstollen Mauls und Abschnitt A
Quota di progetto Finestra di Mules e Ramo A

Darstellung der bestehenden Bauwerke
Rappresentazione delle opere esistenti

SCHNITT A1-A1 / SEZIONE A1-A1

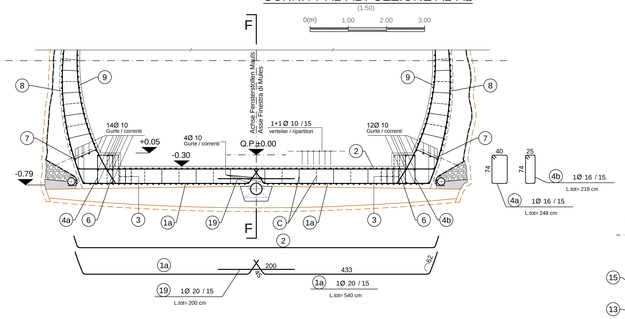

SCHNITT B-B / SEZIONE B-B

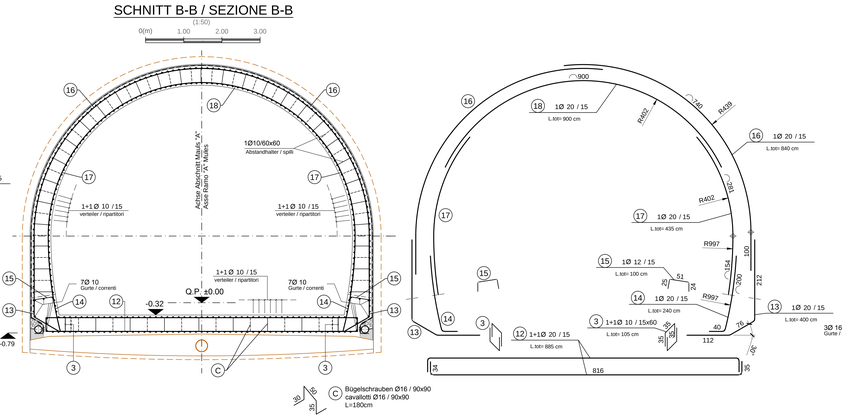

SCHNITT B1-B1 / SEZIONE B1-B1

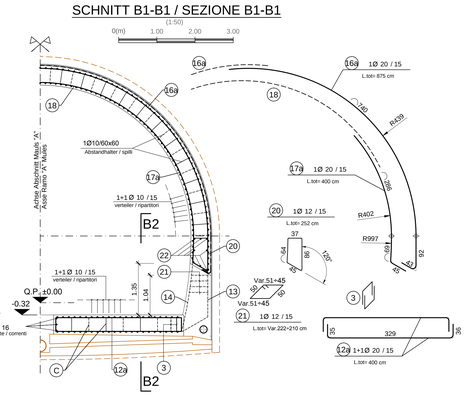

SCHNITT B2-B2 / SEZIONE B2-B2

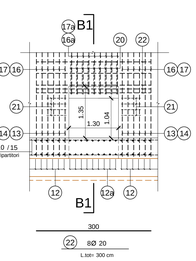

SCHNITT C-C / SEZIONE C-C

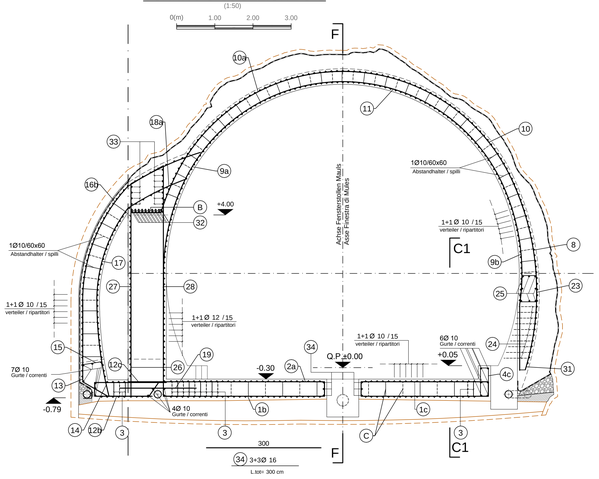

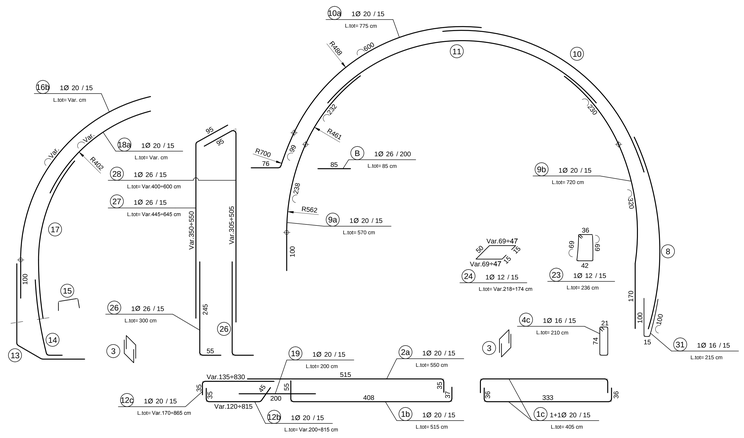

SCHNITT C1-C1 / SEZIONE C1-C1

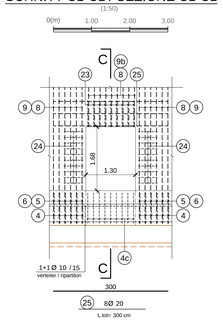

Referenzdokumente
Documenti di riferimento

02_H61_TI_200_KSC_D0700_21916	Schalung Anschluss Ast A	Carpenteria innesto ramo A

Bearbeitungsstand
Stato di elaborazione

Revision Revisione	Änderungen Modifiche	Verantwortlicher Änderung Responsabile modifica	Datum Data
10	Erstabgabe / Consegna Definitiva	Rivoltini	31.07.2014
11	Projektvervollständigung und Umsetzung der Verbesserungen aus dem Prüfverfahren / Completamento progetto e recepimento istruttoria	Rivoltini	09.10.2014
20	Überarbeitung infolge Dienstanweisung N. 1 vom 17.10.2014 / Revisione a seguito OdS n°1 del 17.10.14	Rivoltini	04.12.2014
21	Abgabe für Ausschreibung / Emissione per Appalto	Rivoltini	30.01.2015

Mit Beteiligung der Europäischen Union aus dem Haushalt der Transeuropäischen Verkehrsnetze finanzierter Vorhaben
Opera finanziata con la partecipazione dell' Unione Europea allo strumento di bilancio delle reti di transporto transeuropee

Ausbau Eisenbahnachse München-Verona
BRENNER BASISTUNNEL
Ausführungsplanung

Potenziamento asse ferroviario Monaco - Verona
GALLERIA DI BASE DEL BRENNERO
Progettazione esecutiva

D0700: Baulos Mauls 2-3 | D0700: Lotto Mules 2-3

Projekteinheit	WBS
Fensterstollen Mauls und angrenzende Bauwerke	Finestra di Mules e opere annesse
Dokumentenart: Bewehrungsplan	Tipo documento: Armatura
Titel: Bewehrung Anschluss Ast A (Blatt 1/2)	Titolo: Armatura innesto ramo A (Tav. 1/2)

RTI 4P — Raggruppamento Temporaneo di Imprese 4P (PORR ITALIA SPA (CAPOGRUPPO), PORR AG, PORR UK, PORR PANNONIA)

Generalplaner / Responsabile integrazioni prestazioni specialistiche: Ing. Enrico Maria Pizzarotti, Dott. Ing. Wiens N° A 29470

Mandataria	Mandante	Mandante	Mandante
PRO TER	PÖYRY	pini swiss engineers	PASQUALI-RAUSA
Fachplaner / Il progettista specialista: Ing. Enrico Maria Pizzarotti, Dott. Ing. Wiens N° A 29470	Fachplaner / Il progettista specialista	Fachplaner / Il progettista specialista	Fachplaner / Il progettista specialista

	Datum / Data	Name / Nome	Gesellschaft / Società
Bearbeitet / Elaborato	30.01.2015	Olmo	Pro Ter
Geprüft / Verificato	30.01.2015	Rivoltini	Pro Ter

BBT Galleria di Base del Brennero Brenner Basistunnel BBT SE

Name / Nome	Name / Nome
R. Zurlo	K. Bergmeister

Projekt-Kilometer / Chilometro progetto: von / da 32.0+88, bis / a 54.0+15, bis / al

Bau-Kilometer / Chilometro opera: von / da 0.0+00, bis / a 1.6+07, bis / al

Status: Dokument / Documento

Massstab / Scala: 1 : 50 1 : 20

Stand Stato	Los Lotto	Einheit Unità	Nummer Numero	Dokumentenart Tipo documento	Vorlag. Elaborato	Nummer Numero	Revision Revisione
02	H61	TI	200	KBW	D0700	21920	21

1.146m²