REGELQUERSCHNITT CT1_T2
SEZIONE TIPO CT1_T2
(1:25)

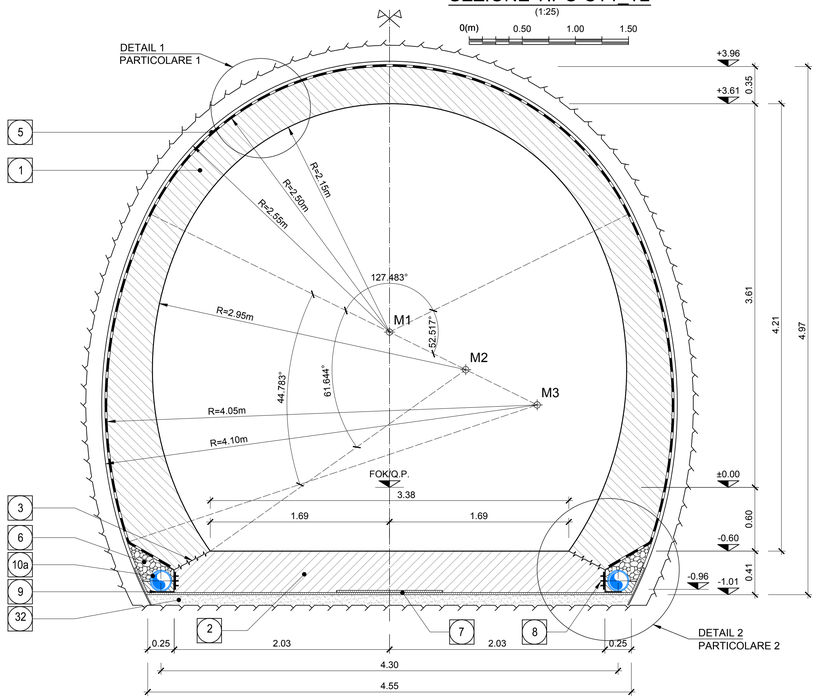

REGELQUERSCHNITT CT1_T5
SEZIONE TIPO CT1_T5
(1:25)

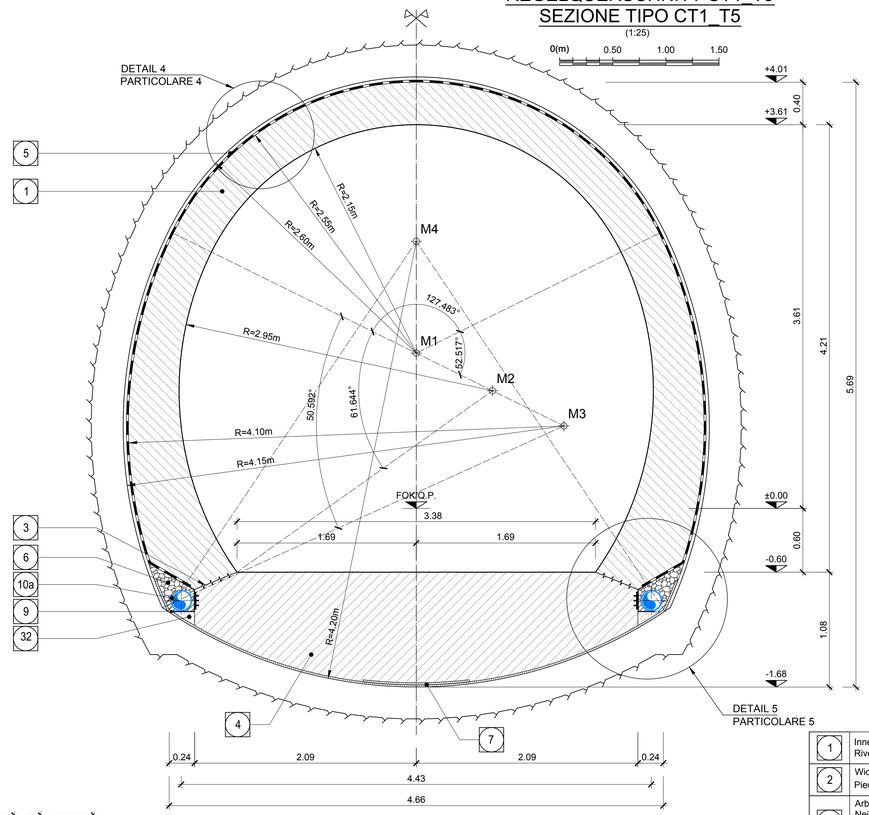

KOORDINATEN / COORDINATE		
Pkt.Nr./PTNo.:	X	Y
M1	0.000	+1.460
M2	+0.717	+1.108
M2'	-0.717	+1.108
M3	+1.390	+0.776
M3'	-1.390	+0.776
M4	0.000	+2.514

ANMERKUNGEN / ANNOTAZIONI

SOK/P.F. Schienenoberkante (SOK= ±0.00)
Quota piano ferro galleria di linea (P.F.= ±0.00)

FOK/Q.P. Kote Bodenniveau Querverbindung
Quota piano di calpestio del cunicolo

Q.B. Banketthöhe (bezogen auf SOK)
Quota banchina (con riferimento a P.F.)

DETAIL 5
PARTICOLARE 5
(1:20)

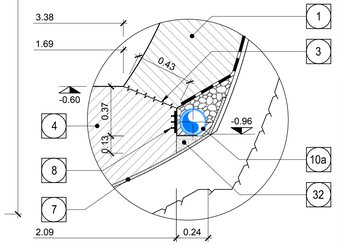

Referenzdokumente
Documenti di riferimento

02_H61_EG_991_KLS_D0700_12520	Bautechnisches Längenprofil und Trassierung - Querschläge - Plan 9c	Profilo longitudinale delle opere e di tracciamento - Cunicoli trasversali Tav. 9a
02_H61_EG_991_KLS_D0700_12521	Bautechnisches Längenprofil und Trassierung - Querschläge - Plan 9a	Profilo longitudinale delle opere e di tracciamento - Cunicoli trasversali Tav. 9c
02_H61_WB_993_KDP_D0700_16301	Hydraulische Details (Blatt 1/3)	Particolari idraulici (Tav.1/3)
02_H61_WB_993_KDP_D0700_16302	Hydraulische Details (Blatt 2/3)	Particolari idraulici (Tav.2/3)
02_H61_OP_040_KTB_D0700_22128	Synoptischer Plan - Anwendung der Materialien	Tavola sinottica di applicazione dei materiali
02_H61_OP_040_KDP_D0700_22132	Detailplan Abdichtung: konv. Vortrieb - Sohlbereich	Dettagli impermeabilizzazione: scavo in tradizionale - zona platea
02_H61_OP_040_KDP_D0700_22133	Detailplan Abdichtung: konv. Vortrieb - Anschluss Schächte	Dettagli impermeabilizzazione: scavo in tradizionale - raccordo pozzetti
02_H61_OP_040_KDP_D0700_22134	Detailplan Abdichtung: konv. Vortrieb - Übergangsbereiche	Dettagli impermeabilizzazione: scavo in tradizionale - zone di transito
02_H61_QS_050_KRQ_D0700_22802	Ausbruchsquerschnitt CT1-T3	Sezione di scavo CT1-T3
02_H61_QS_050_KRQ_D0700_22810	Ausbruchsquerschnitt CT1-T2	Sezione di scavo CT1-T2
02_H61_QS_050_KRQ_D0700_22811	Ausbruchsquerschnitt CT1-T4	Sezione di scavo CT1-T4
02_H61_QI_050_KRP_D0700_22844	Regelprofil CT1 (BP 44/2)-T2-T4	Sezione tipo applicata CT1 (BP 44/2)-T2-T4
02_H61_QI_050_KBW_D0700_22861	Bewehrung CT1-T4	Armatura CT1-T4

Bearbeitungsstand
Stato di elaborazione

Revision Revisione	Änderungen Modifiche	Verantwortlicher Änderung Responsabile modifica	Datum Data
00	Vorabzug / Consegna preliminare	Merlini	27.03.2014
01	Änderungen / Modifiche generali	Merlini	22.05.2014
10	Endabgabe / Consegna definitiva	Merlini	31.07.2014
11	Projektvervollständigung und Umsetzung der Verbesserungen aus dem Prüfverfahren / Completamento progetto e recepimento istruttoria	Merlini	09.10.2014
20	Überarbeitung infolge Dienstanweisung Nr. 1 vom 17.10.2014 / Revisione a seguito ODS n°1 del 17.10.14	Merlini	04.12.2014
21	Abgabe für Ausschreibung / Emissione per Appalto	Merlini	30.01.2015

REGELQUERSCHNITT CT1 IM ANSCHLUSSBEREICH
SEZIONE TIPO CT1 ZONA INNESTO
(1:25)

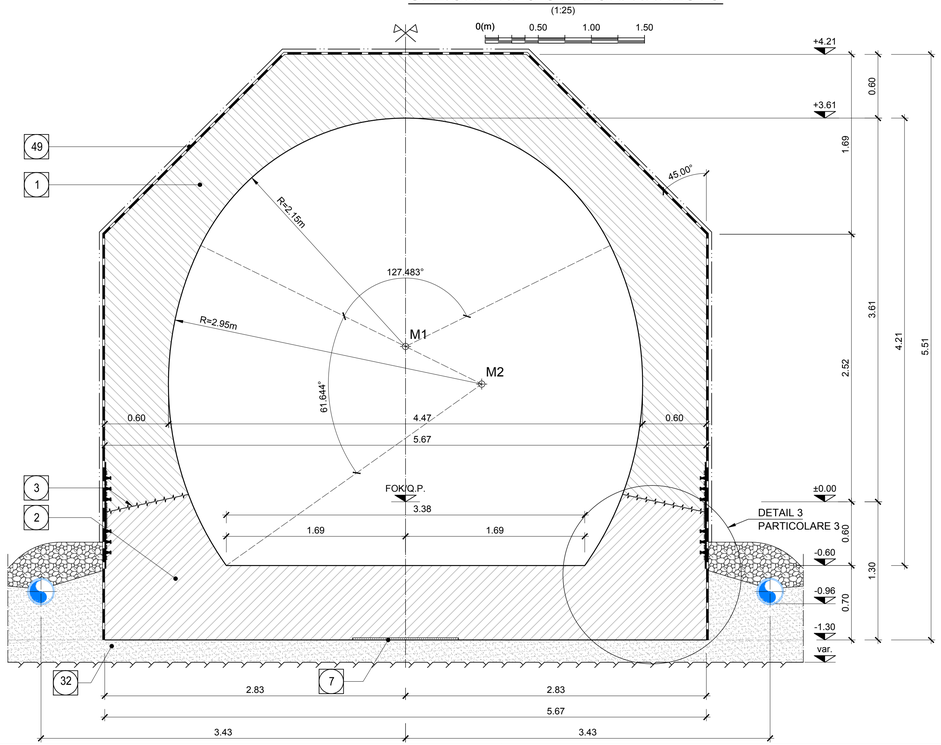

DETAIL 1
PARTICOLARE 1
(1:20)

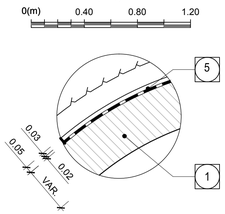

DETAIL 2
PARTICOLARE 2
(1:20)

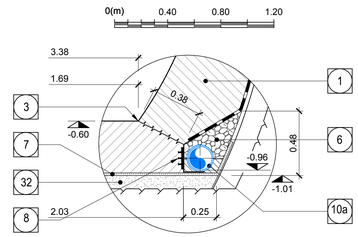

DETAIL 3
PARTICOLARE 3
(1:20)

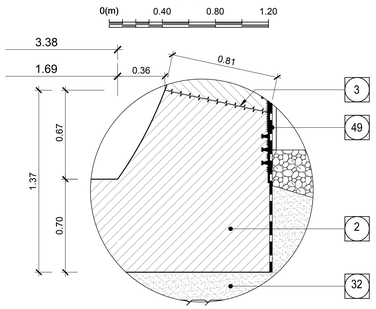

DETAIL 4
PARTICOLARE 4
(1:20)

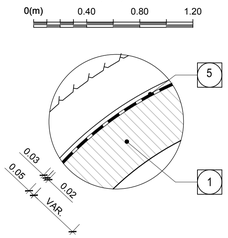

1	Innenschale Rivestimento definitivo
2	Widerlager und Sohlplatte in bewehrtem Ortbeton Piedritti e platea in c.a.
3	Arbeitsfuge rau gem. EN 1992-1-1 Neigung nach statischen Erfordernissen Giunto di ripresa scabro sec. EN 1992-1-1 Inclinazione secondo necessità statica
4	Sohlgewölbe in Stahlbeton Arco rovescio in c.a.
5	Fugenband in Arbeitsfuge - Abdichtungsträger, 3cm - Abdichtungssystem: • PVC-P Kunststoffdichtungsbahn, 2mm mit Schutzschicht bei bewehrten Bauteilen • Geotextil ≥900g/m² • Eventuelle Oberflächendrainage mittels Elemente mit hoher Drainagefähigkeit (gemäß Übersichtstafel Materialanwendung) - Water-stop nei giunti di getto - Strato di regolarizzazione, 3cm - Sistema di impermeabilizzazione: • membrana di impermeabilizzazione PVC-P, 2mm con strato di protezione per rivestimenti armati • geocomposito ≥900g/m² • eventuali elementi di drenaggio di superficie con elevata funzione drenante (rif. Tavola sinottica di applicazione dei materiali)
6	Drainagekies 16/32mm Ghiaia drenante 16/32mm
7	Noppenbahn in Längsrichtung, d=2cm. Noppenbahn in Querrichtung, d=2cm, bei Betonierfuge Membrana bugnata in direzione longitudinale, d=2cm Membrana bugnata in direzione trasversale,d=2cm, in corrispondenza delle riprese di getto.
8	Anschlussfugenband, halbseitig ohne Sperranker, b≥400mm Giunto di impermeabilizzazione, parzialmente senza elementi di ancoraggio, b≥400mm
9	Winkelprofil Profilo angolare
10a	Ulmendrainage (geschlitzt), PP DN/OD 200 auf Betonbett Drenaggio acque di falda (tubo microfessurato), PP DN/OD 200 posato sul calcestruzzo
32	Unterbeton Calcestruzzo di sottofondo
49	Abdichtungssystem: • PVC-P Kunststoffdichtungsbann, 2mm, vollflächig verklebt • Schutzmatte • Fugenband in Arbeitsfuge Sistema di impermeabilizzazione: • membrana di impermeabilizzazione PVC-P, 2mm, incollata su tutta la superficie • Stuoia di protezione • Water-stop nei giunti di getto

Mit Beteiligung der Europäischen Union aus dem Haushalt der Transeuropäischen Verkehrsnetze finanziertes Vorhaben
Opera finanziata con la partecipazione dell' Unione Europea attraverso il bilancio delle reti di trasporto transeuropee

Ausbau Eisenbahnachse München-Verona
BRENNER BASISTUNNEL
Ausführungsplanung

Potenziamento asse ferroviario Monaco - Verona
GALLERIA DI BASE DEL BRENNERO
Progettazione esecutiva

D0700: Baulos Mauls 2-3 | D0700: Lotto Mules 2-3

Projekteinheit Haupttunnel	WBS Gallerie principali
Dokumentenart Schalungsplan	Tipo documento Carpenteria
Titel Schalung CT1 (BP 44/2)-T4	Titolo Carpenteria CT1 (BP 44/2)-T4

RTI 4P Raggruppamento Temporaneo di Imprese 4P
c/o Pro Iter S.r.l. Via G.B. Bernardoni 8, 20125 Milano, Tel. +39.0287075911, Fax +39.0287075910

Generalplaner / Responsabile integrazioni prestazioni specialistiche
Ing. Enrico Maria Pizzarotti
Ord. Ingg. Milano N° A 29470

Mandataria	Mandante	Mandante	Mandante
PRO ITER Progetti Infrastrutture Territoriali S.r.l.	PÖYRY	pini swiss engineers	PASQUALI-RAUSA ENGINEERING S.r.l./S.m.b.H.
Fachplaner / Il progettista specialista	*Fachplaner / Il progettista specialista*	*Fachplaner / Il progettista specialista* Ing. Davide Merlini *Ord. Ingg. Como N° 2334 A*	*Fachplaner / Il progettista specialista*

	Datum / Data	Name / Nome	Gesellschaft / Società
Bearbeitet / Elaborato	30.01.2015	Bertani / Crotti	Pini Swiss
Geprüft / Verificato	30.01.2015	Merlini / Ganthaler	Pini Swiss

BBT Galleria di Base del Brennero
Brenner Basistunnel BBT SE

Name / Nome	Name / Nome
R. Zurlo	K. Bergmeister

Projekt-kilometer / Chilometro progetto	von / da 32.0+88 bis / a 54.0+15 bei / al	Bau-kilometer / Chilometro opera	von / da bis / a bei / al 44.3+33	Status Dokument / Stato documento	Massstab / Scala 1 : 25 / 20

Staat Stato	Los Lotto	Einheit Unità	Nummer Numero	Dokumentenart Tipo documento	Vertrag Contratto	Nummer Codice	Revision Revisione
02	H61	QI	050	KSC	D0700	22821	21

0.58m²