SCHNITT A-A - GL-T5
SEZIONE A-A - GL-T5
(1:50)

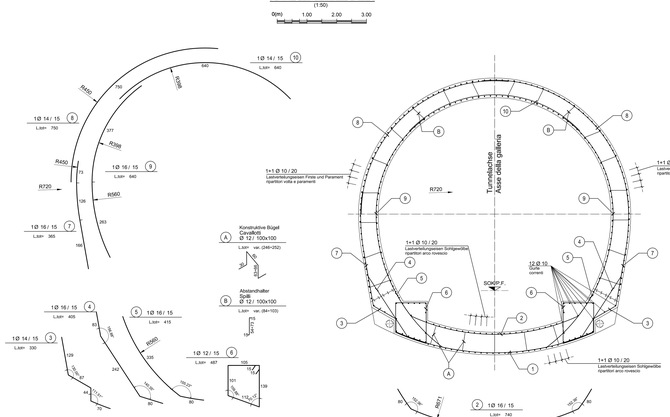

SCHNITT B-B - FdE-V(01-06)-T4
SEZIONE B-B - FdE-V(01-06)-T4
(1:50)

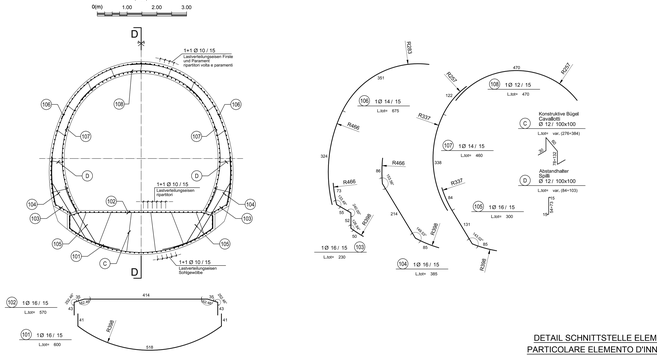

SCHNITT C-C - FdE-V(01-06)-T4
SEZIONE C-C - FdE-V(01-06)-T4
(1:50)

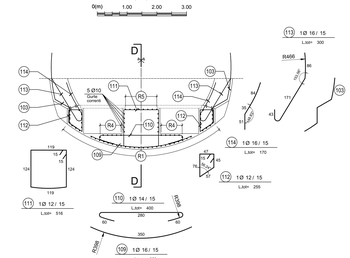

SCHNITT D-D - FdE-V-IN-GL_T4-T5
SEZIONE D-D - FdE-V-IN-GL_T4-T5
(1:50)

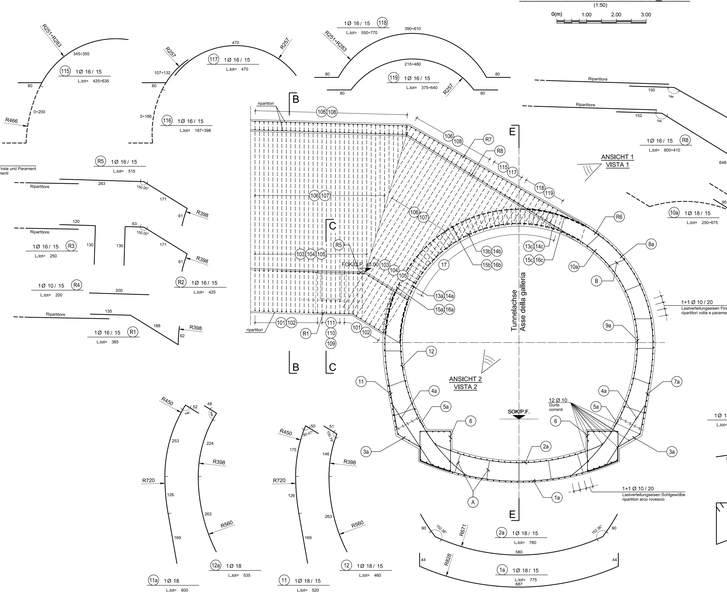

SCHNITT E-E
SEZIONE E-E
(1:50)

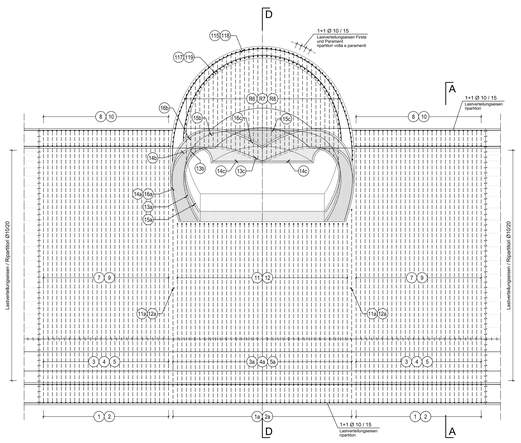

GRUNDRISS
PIANTA
(1:50)

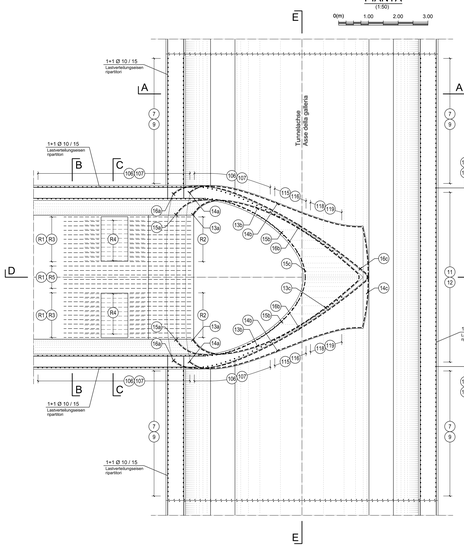

SEITENANSICHT
VISTA LATERALE

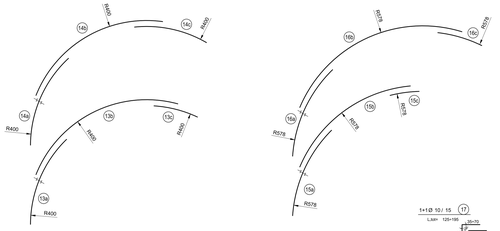

ANSICHT VON OBEN
VISTA DAL BASSO

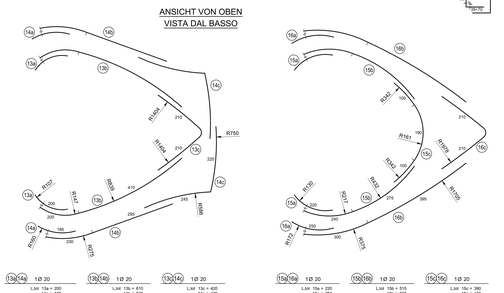

DETAIL SCHNITTSTELLE ELEMENT
PARTICOLARE ELEMENTO D'INNESTO

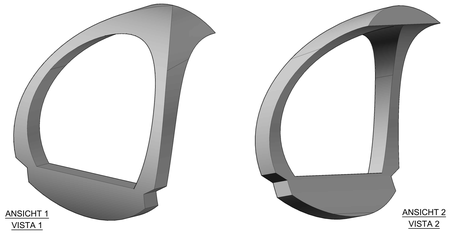

senkrechtorthogonal zur Zeichenebene
perpendicolare ortogonale al disegno

MINIMALER DURCHMESSER DER SPINDEL FÜR BIEGUNGEN, HAKEN, SCHLAUFEN, WENN NICHT ANDERS ANGEGEBEN:
- D = 4Ø, FÜR Ø < 16
- D = 7Ø, FÜR Ø > 16

DIAMETRO MINIMO DEL MANDRINO PER PIEGATURE, UNCINI, CAPPI, SE NON DIVERSAMENTE INDICATO:
- D = 4Ø, PER Ø < 16
- D = 7Ø, PER Ø > 16

ANMERKUNGEN / ANNOTAZIONI

SO/P.F. Schienenoberkante (SOK= ±0.00)
Quota piano ferro galleria di linea (P.F.= ±0.00)

FO/G.P. Kote Bodenniveau Querverbindung
Quota piano di calpestio del cunicolo

Q.B. Bankettfirste (bezogen auf SOK)
Quota banchina (con riferimento a P.F.)

DETAIL BEWEHRUNGSÜBERDECKUNG
PARTICOLARE COPRIFERRO

MATERIALEIGENSCHAFTEN UND TECHNISCHE SPEZIFIKATIONEN

- BEWEHRUNGSSTAHL:
  Stabstahl B450C
- BETONSEIDUNG:
  Betondeckung der äußeren Bewehrung =5cm
- ÜBERGREIFUNGSLÄNGE:
  Übergreifungslängen für Verteilungs- und/oder Längseisen =150Ø
- SCHWEIßVERBINDUNGEN:
  Kehlnähte a ≥ 0.4 t (=minimale Dicke der zu verschweißenden Elemente)
- SCHRAUBEN:
  Schrauben und Schraubenmuttern Klasse 8.8

CARATTERISTICHE DEI MATERIALI E SPECIFICHE TECNICHE

- ACCIAIO PER ARMATURE:
  Barre in acciaio B450C
- COPRIFERRO:
  Copriferro su armatura esterna =5cm
- SOVRAPPOSIZIONI:
  Sovrapposizioni per ferri ripartitori e/o longitudinali =150Ø
- SALDATURE:
  Saldature a cordone d'angolo a ≥ 0.4 t (=spessore minimo degli elementi da saldare)
- BULLONI:
  Dadi e bulloni classe 8.8

Referenzdokumente
Documenti di riferimento

02_H61_QI_060_KSC_D0700_22763	Schalung FdE-V-IN-GL-T5	Carpenteria FdE-V-IN-GL-T5
02_H61_TI_070_KSC_D0700_22221	Schalung GL-T4-T5	Carpenteria GL-T4-T5
02_H61_TI_070_KBW_D0700_22235	Bewehrung GL-T4-T5	Armatura GL-T4-T5
02_H61_QI_060_KSC_D0700_22724	Schalung FdE-V(01-06)-T4	Carpenteria FdE-V(01-06)-T4
02_H61_QI_060_KBW_D0700_22794	Bewehrung FdE-V(01-06)-T4	Armatura FdE-V(01-06)-T4

Bearbeitungsstand
Stato di elaborazione

Revision Revisione	Änderungen Modifiche	Verantwortlicher Änderung Responsabile modifica	Datum Data
20	Überarbeitung infolge Genehmeinung Nr. 1 vom 17.10.2014 / Revisione a seguito ODS n° 1 del 17.10.14	Martini	04.10.2016
21	Angabe für Ausschreibung / Emissione per Appalto	Martini	30.01.2015

Mit Beteiligung der Europäischen Union aus dem Haushalt der Transeuropäischen Verkehrsnetze Finanziertes Vorhaben
Opera finanziata con la partecipazione dell'Unione Europea attraverso il bilancio delle reti di transporto transeuropee

Ausbau Eisenbahnachse München-Verona
BRENNER BASISTUNNEL
Ausführungsplanung

Potenziamento asse ferroviario Monaco - Verona
GALLERIA DI BASE DEL BRENNERO
Progettazione esecutiva

D0700 Baulos Mauls 2-3	D0700 Lotto Mules 2-3
Projektentheil / Nothaltestelle	WBS / Fermata di Emergenza
Dokumentenart / Bewehrungsplan	Tipo documento / Armatura
Titel / Bewehrung FdE-V-IN-GL-T5	Titolo / Armatura FdE-V-IN-GL-T5

RTI 4P Progettazione Trasportistica ed Ingegneria del Traffico - Via Giovanni Battista Pergolesi 33 - 00198 - Roma - www.rti4p.com
Generalplaner / Responsabile integrazioni prestazioni specialistiche
Ing. Enrico Maria Piccarolo
Dott. Ing. Ordine di Torino

Mandataria	Mandante	Mandante	Mandante
PRO ITER	PÖYRY	pini swiss engineers	PASQUALI-RAUSA
Fachplaner / Il progettista specialista	Fachplaner / Il progettista specialista	Fachplaner / Il progettista specialista Ing. Claudio Martini Dott. Ing. Ordine di Torino	Fachplaner / Il progettista specialista

	Datum / Data	Name / Nome	Gesellschaft / Società
Bearbeiter / Elaborato	30.01.2015	Palermo	PINI Swiss
Geprüft / Verificato	30.01.2015	Martini / Gambaiani	PINI Swiss

BBT Galleria di Base del Brennero
Brenner Basistunnel BBT SE

Name / Nome R. Zurlo	Name / Nome K. Bergmeister

Projekt-Kennzeichen / Codice progetto: ver. / ed. 32.0+88 / 04.0+15
Plan-Kennzeichen / Codice elaborato: ver. / ed. 44.5+00 / 05.0+20
Maßstab / Scala: 1 : 50 - 25

Stand Data	Lfd. Nr. Progr.	Teilsystem Sottosistema	Struktur Struttura	Gruppenkennziffer Codice gruppo	Untergruppe Sottogruppo	Bauteil Elemento	Revision Revisione
02	H61	QI	060	KBW	D0700	22798	21

1.65m²