SCHNITT A-A / SEZIONE A-A

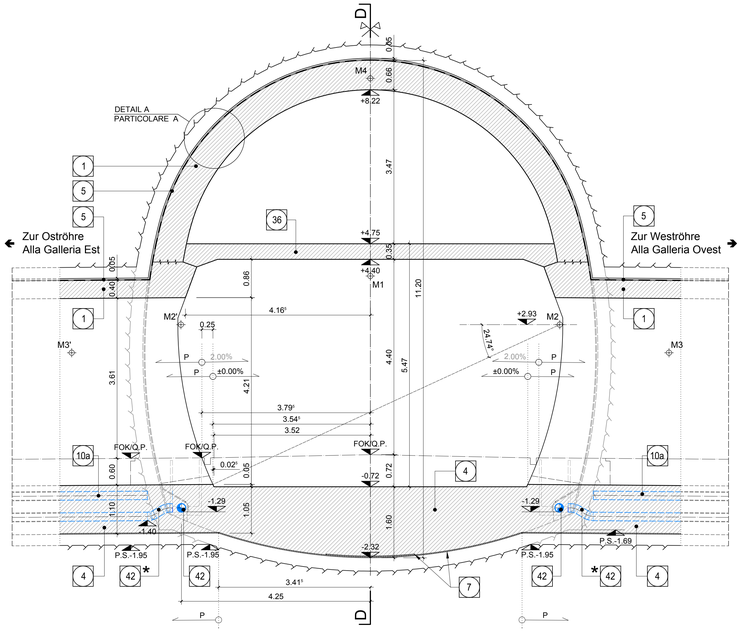

SCHNITT B-B / SEZIONE B-B

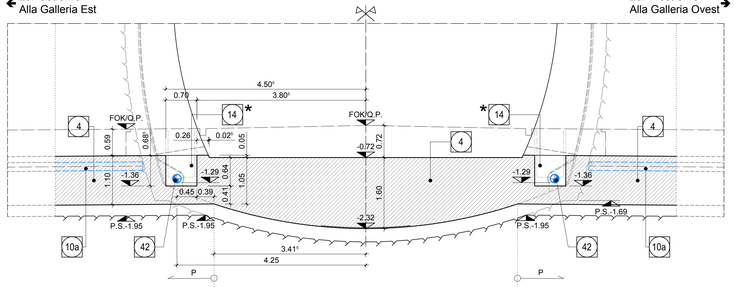

SCHNITT C-C / SEZIONE C-C

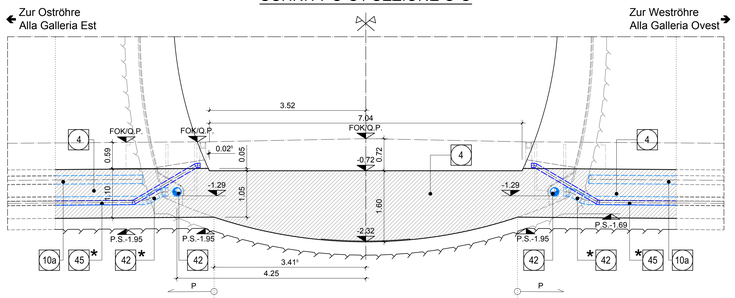

GRUNDRISS / PIANTA

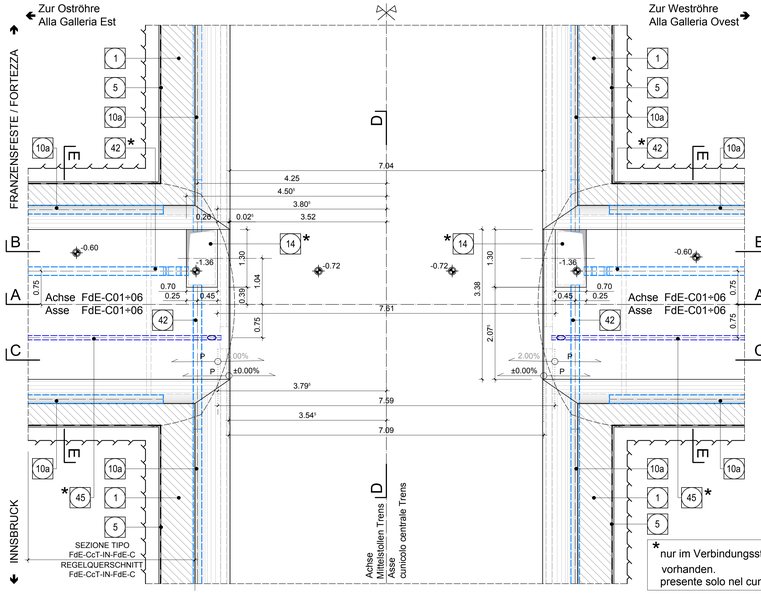

SCHNITT D-D / SEZIONE D-D

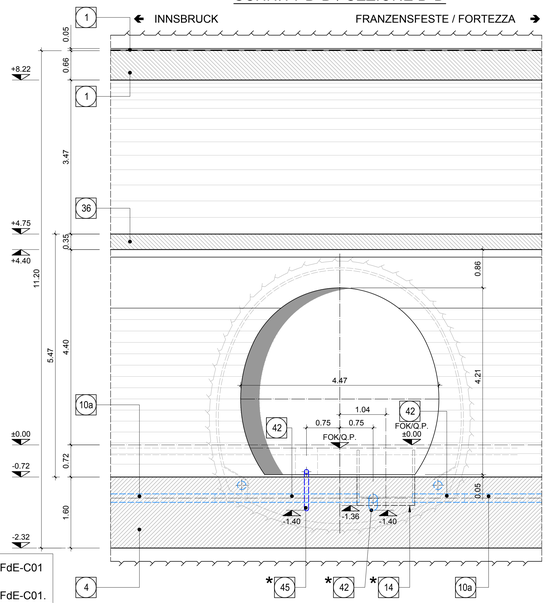

* nur im Verbindungsstollen FdE-C01 vorhanden.
presente solo nel cunicolo FdE-C01.

	Zur OSTRÖHRE / ALLA GALLERIA EST		MITTELSTOLLEN TRENS CUNICOLO CENTRALE TRENS	Zur WESTRÖHRE / ALLA GALLERIA OVEST	
	STATION / PROGRESSIVA	P	FOK / Q.P. (m)	STATION / PROGRESSIVA	P
Verbindungsstollen / Cunicolo trasversale di collegamento FdE-C01	Km 45.0+15.0	0.765%	744.360	Km 44.9+77.819	0.560%
Verbindungsstollen / Cunicolo trasversale di collegamento FdE-C02	Km 44.9+25.0	0.765%	744.708	Km 44.8+87.819	0.550%
Verbindungsstollen / Cunicolo trasversale di collegamento FdE-C03	Km 44.8+35.0	0.765%	745.059	Km 44.7+97.819	0.550%
Verbindungsstollen / Cunicolo trasversale di collegamento FdE-C04	Km 44.7+45.0	0.765%	745.411	Km 44.7+07.819	0.555%
Verbindungsstollen / Cunicolo trasversale di collegamento FdE-C05	Km 44.6+55.0	0.765%	745.762	Km 44.6+17.819	0.555%
Verbindungsstollen / Cunicolo trasversale di collegamento FdE-C06	Km 44.5+65.0	0.765%	746.114	Km 44.5+27.819	0.555%

DETAIL A / PARTICOLARE A

(1:20)

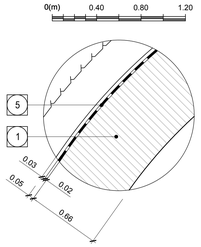

KOORDINATEN / COORDINATE FdE-CcT		
Pkt.Nr./PTNo.:	X	Y
M1	0.000	+4.025
M2	+4.266	+2.930
M2'	-4.266	+2.930
M3	+6.726	+2.297
M3'	-6.726	+2.297
M4	0.000	+8.476

KOORDINATEN / COORDINATE FdE-C		
Pkt.Nr./PTNo.:	X	Y
M1	±0.000	+1.460
M2	+0.720	+1.110
M2'	-0.720	+1.110
M3	+1.615	+0.665
M3'	-1.615	+0.665
M4	±0.000	+2.750

ANMERKUNGEN / ANNOTAZIONI

SOK/P.F. Schienenoberkante (SOK= ±0.00)
Quota piano ferro galleria di linea (P.F.= ±0.00)

FOK/Q.P. Kote Bodenniveau Querverbindung
Quota piano di calpestio del cunicolo

Q.B. Banketthöhe (bezogen auf SOK)
Quota banchina (con riferimento a P.F.)

DETAIL B / PARTICOLARE B

(1:20)

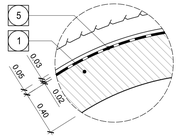

SCHNITT E-E / SEZIONE E-E

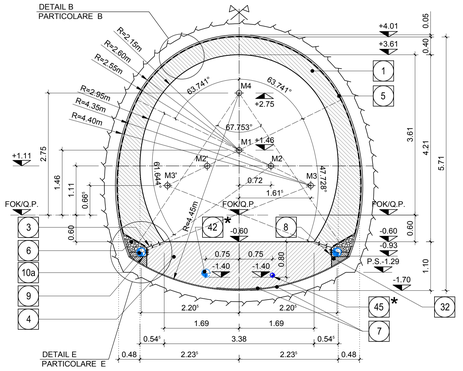

1	Innenschale Rivestimento definitivo
2	Widerlager und Sohlplatte in bewehrtem Ortbeton Piedritti e platea in c.a.
4	Sohlgewölbe in Stahlbeton Arco rovescio in c.a.
5	Fugenband in Arbeitsfuge - Abdichtungsträger, 3cm - Abdichtungssystem: • PVC-P Kunststoffdichtungsbahn, 2mm mit Schutzschicht bei bewehrten Bauteilen • Geotextil ≥900g/m² • Eventuelle Oberflächendrainage mittels Elemente mit hoher Drainagefähigkeit (gemäß Übersichtstafel Materialanwendung) - Water-stop nei giunti di getto - Strato di regolarizzazione, 3cm - Sistema di impermeabilizzazione: • membrana di impermeabilizzazione PVC-P, 2mm con strato di protezione per rivestimenti armati • geocomposito ≥900g/m² • eventuali elementi di drenaggio di superficie con elevata funzione drenante (rif. Tavola sinottica di applicazione dei materiali)
6	Drainagekies 16/32mm Ghiaia drenante 16/32mm
7	Noppenbahn in Längsrichtung, d=2cm. Noppenbahn in Querrichtung, d=2cm, bei Betonierfuge Membrana bugnata in direzione longitudinale, d=2cm Membrana bugnata in direzione trasversale,d=2cm, in corrispondenza delle riprese di getto.
8	Anschlussfugenband, halbseitig ohne Sperranker, b≥400mm Giunto di impermeabilizzazione, parzialmente senza elementi di ancoraggio, b≥400mm
9	Winkelprofil Profilo angolare
10a	Ulmendrainage (geschlitzt), PP DN/OD 200 auf Betonbett Drenaggio acque di falda (tubo microfessurato), PP DN/OD 200 posato sul calcestruzzo
14	Vorbereitungsarbeiten für Kontrollschacht Ulmendrainage Predisposizione per pozzetto acque di falda
36	Bewehrte Ortbetonsohle Soletta in c.a.
42	Ulmendrainage (Vollrohr), PP DN/OD 200 in Betonbett Drenaggio acque di falda (tubo cieco), PP DN/OD 200 posato nel calcestruzzo
45	Fahrbahnentwässerung (Vollrohr), PP DN/OD 110 in Betonbett Drenaggio acque di piattaforma (tubo cieco), PP DN/OD 110 posato nel calcestruzzo

Maßstab 1:50 / Scala 1:50

0(m) 1 2 3

Referenzdokumente
Documenti di riferimento

02_H61_OP_040_KTB_D0700_22128	Synoptischer Plan - Anwendung der Materialien	Tavola sinottica di applicazione dei materiali
02_H61_WB_993_KDP_D0700_16301	Hydraulische Details (Blatt 1/3)	Particolari idraulici (Tav.1/3)
02_H61_WB_993_KDP_D0700_16302	Hydraulische Details (Blatt 2/3)	Particolari idraulici (Tav.2/3)
02_H61_OP_040_KDP_D0700_22132	Detailplan Abdichtung: konv. Vortrieb - Schitbereich	Dettagli impermeabilizzazione: scavo in tradizionale - zona platea
02_H61_OP_040_KDP_D0700_22133	Detailplan Abdichtung: konv. Vortrieb - Anschluss Schächte	Dettagli impermeabilizzazione: scavo in tradizionale - raccordo pozzetti
02_H61_OP_040_KDP_D0700_22134	Detailplan Abdichtung: konv. Vortrieb - Übergangsbereiche	Dettagli impermeabilizzazione: scavo in tradizionale - zone di transito
02_H61_EG_991_KLS_D0700_12524	Bautechnisches Längenprofil und Trassierung - FdE-V01-06	Profilo longitudinale delle opere e di tracciamento - FdE-V01-06
02_H61_QS_060_KRQ_D0700_22775	Ausbruchsquerschnitt FdE-C(01-06)-T4	Sezione di scavo FdE-C(01-06)-T4
02_H61_QI_060_KRP_D0700_22740	Regelprofil FdE-C(02-06)-T2-T3	Sezione tipo applicata FdE-C(02-06)-T2-T3
02_H61_QI_060_KBW_D0700_22735	Bewehrung FdE-C(01-06)-T4-T5	Armatura FdE-C(01-06)-T4-T5
02_H61_VS_060_KRQ_D0700_22514	Ausbruchsquerschnitt FdE-CcT-T4	Sezione di scavo FdE-CcT-T4
02_H61_VS_060_KRQ_D0700_22516	Ausbruchsquerschnitt FdE-CcT-T5	Sezione di scavo FdE-CcT-T5
02_H61_VI_060_KRP_D0700_22542	RegelprofilFdE-CcT-T4-T6	Sezione tipo applicata FdE-CcT-T4-T6
02_H61_VI_060_KBW_D0700_22536	Bewehrung FdE-CcT-T4-T5	Armatura FdE-CcT-T4-T5

Bearbeitungsstand
Stato di elaborazione

Revision Revisione	Änderungen Modifiche	Verantwortlicher Änderung Responsabile modifica	Datum Data
00	Vorabzug / Consegna preliminare	Merlini	30.06.2014
10	Endabgabe / Consegna definitiva	Merlini	31.07.2014
11	Projektvervollständigung und Umsetzung der Verbesserungen aus dem Prüfverfahren / Completamento progetto e recepimento istruttoria	Merlini	09.10.2014
20	Überarbeitung infolge Dienstanweisung Nr. 1 vom 17.10.2014 / Revisione a seguito ODS n°1 del 17.10.14	Merlini	04.12.2014
21	Abgabe für Ausschreibung / Emissione per Appalto	Merlini	30.01.2015

Mit Beteiligung der Europäischen Union aus dem Haushalt der Transeuropäischen Verkehrsnetze finanziertes Vorhaben
Opera finanziata con la partecipazione dell' Unione Europea attraverso il bilancio delle reti di trasporto transeuropee

Ausbau Eisenbahnachse München-Verona
BRENNER BASISTUNNEL
Ausführungsplanung

Potenziamento asse ferroviario Monaco - Verona
GALLERIA DI BASE DEL BRENNERO
Progettazione esecutiva

D0700: Baulos Mauls 2-3 | D0700: Lotto Mules 2-3

Projekteinheit / WBS
Nothaltestelle / Fermata di Emergenza

Dokumentenart / Tipo documento
Schalungsplan / Carpenteria

Titel / Titolo
Schalung
FdE-C-IN-FdE-CcT-T4-T5
Carpenteria
FdE-C-IN-FdE-CcT-T4-T5

RTI 4P Raggruppamento Temporaneo di Imprese 4P
Pöyry Italia S.r.l. - Pöyry Deutschland GmbH - Pöyry Austria GmbH - Pöyry Switzerland AG - Pöyry Finland Oy - Pöyry Sweden AB - Pöyry Norge AS - Pöyry Danmark A/S - Pöyry Poland Sp. z o.o. - Pöyry Romania S.R.L. - Pöyry Slovakia s.r.o. - Pöyry Hungary Kft. - Pöyry Bulgaria EOOD - Pöyry Slovenia d.o.o. - Pöyry Croatia d.o.o. - Pöyry Serbia d.o.o. - Pöyry Bosnia d.o.o. - Pöyry Turkey A.Ş. - Pöyry Romania S.R.L. - Pöyry Slovakia s.r.o. - Pöyry Hungary Kft. - Pöyry Bulgaria EOOD - Pöyry Slovenia d.o.o. - Pöyry Croatia d.o.o. - Pöyry Serbia d.o.o. - Pöyry Bosnia d.o.o. - Pöyry Turkey A.Ş.

Generalplaner / Responsabile integrazioni prestazioni specialistiche
Ing. Enrico Maria Pizzarotti
Civil Ingg. Milano N° 8 Sez.A

Mandataria	Mandante	Mandante	Mandante
PROITER	PÖYRY	pini swiss engineers	PASQUALI-RAUSA
Fachplaner / Il progettista specialista	*Fachplaner / Il progettista specialista*	*Fachplaner / Il progettista specialista* Ing. Davide Merlini *Civil Ingg. Como N° 2384 A*	*Fachplaner / Il progettista specialista*

	Datum / Data	Name / Nome	Gesellschaft / Società
Bearbeitet / Elaborato	30.01.2015	Bertani	Pini Swiss
Geprüft / Verificato	30.01.2015	Merlini / Ganthaler	Pini Swiss

BBT Galleria di Base del Brennero
Brenner Basistunnel BBT SE

Name / Nome: R. Zurlo
Name / Nome: K. Bergmeister

Projekt-Kilometer / Chilometro progetto: von / da 32.0+88; bis / a 54.0+15
Bau-Kilometer / Chilometro opera: von / da 44.5+55; bis / a 45.0+25
Status / Stato: Dokument / Stato documento
Massstab / Scala: 1 : 50 / 1 : 20

Stadt Stato	Los Lotto	Einheit Fase	Nummer Numero	Dokumentenart Tipo documento	Vertrag Contratto	Nummer Numero	Revision Revisione
02	H61	QI	060	KSC	D0700	22729	21

0.69m²