KONSTRUKTIVER PLAN / CARPENTERIA

(1:25)

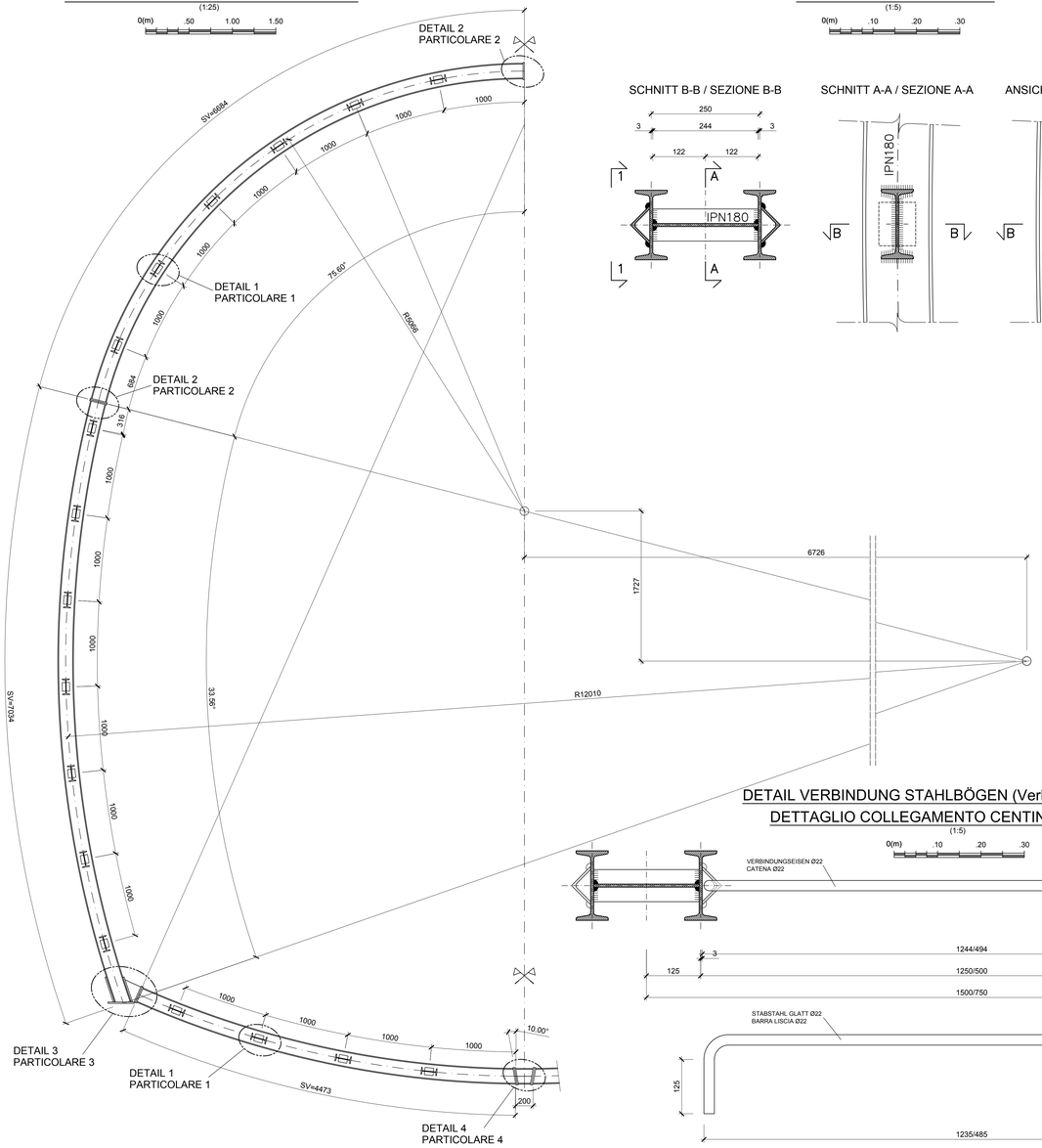

DETAIL 1 / PARTICOLARE 1

(1:5)

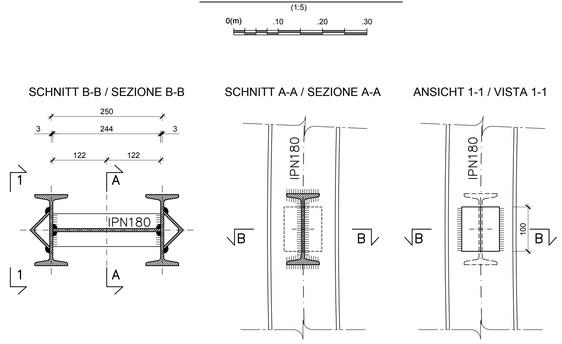

DETAIL 2 / PARTICOLARE 2

(1:5)

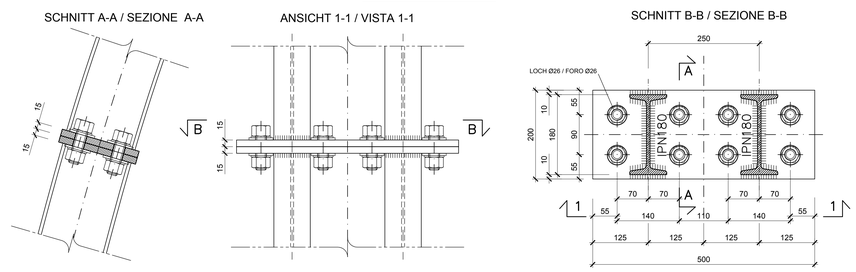

TABELLE MATERIALIEN

- **STAHLBÖGEN**
  Im Abstand p=1.50/0.75 m, bestehend aus 2 Profilen IPN 180 aus Stahl S355JR.
  Platten und Knotenbleche aus Stahl S275JR Dicke 15/20 mm, Löcher Ø26/29 mm.
  Winkelprofile 60x60x10 mm aus Stahl S355JR zum Einhängen der Verbindungseisen.
- **VERBINDUNGSEISEN**
  Verbindungseisen der Stahlbögen Ø22: Stabstahl glatt mit fykz350MPa, Abstand von 1.00m entlang der Abwicklung, Länge variabel.
- **SCHRAUBEN**
  Schrauben und Schraubenmuttern M24 aus hochfestem Stahl - Klasse 8.8 .
- **SCHWEIßVERBINDUNGEN**
  Manuelle Schweißvorrichtung zum Lichtbogenschweißen mit umhüllten und amtlich zugelassenen Elektroden des Typs E44, Kehlnahtdicke ≥10 mm (Norm UNI 5132).

TABELLA MATERIALI

- **CENTINE METALLICHE**
  Disposte a passo p=1.50/0.75 m composte da doppio profilato IPN 180 in acciaio S355JR.
  Piastre e fazzoletti in acciaio S275JR spessore 15/20 mm, fori Ø26/29 mm.
  Angolari 60x60x10 mm in acciaio S355JR per aggancio catene.
- **CATENE DI COLLEGAMENTO**
  Catene di collegamento centine Ø22: barre lisce in acciaio avente fykz350MPa, a passo 1.00m sullo sviluppo, lunghezza variabile.
- **BULLONI**
  Dadi e bulloni ad alta resistenza M24 - Classe 8.8.
- **SALDATURE**
  Saldatura manuale ad arco con elettrodi rivestiti ed omologati del tipo E44.
  Sezione di gola ≥10 mm (norme UNI 5132).

BEMERKUNGEN

- DIE ABWICKLUNGEN WURDEN INKL. KOPFPLATTEN UND IN ACHSE DES STAHLBOGENS ERMITTELT.
- ALLE MAßE SIND IN mm ANGEGEBEN.
- DER STAHLBOGEN IM SOHLGEWÖLBE KANN DURCH EINEN STATISCH GLEICHWERTIGEN ORTBETONBALKEN ERSETZT WERDEN.

NOTE

- GLI SVILUPPI INDICATI SONO AL LORDO DELLE PIASTRE E IN ASSE CENTINA.
- TUTTE LE DIMENSIONI SONO ESPRESSE IN mm.
- LA CENTINA IN ARCO ROVESCIO POTRA' ESSERE SOSTITUITA DA UN PUNTONE IN CLS GETTATO IN OPERA STRUTTURALMENTE EQUIVALENTE.

DETAIL 3 / PARTICOLARE 3

(1:5)

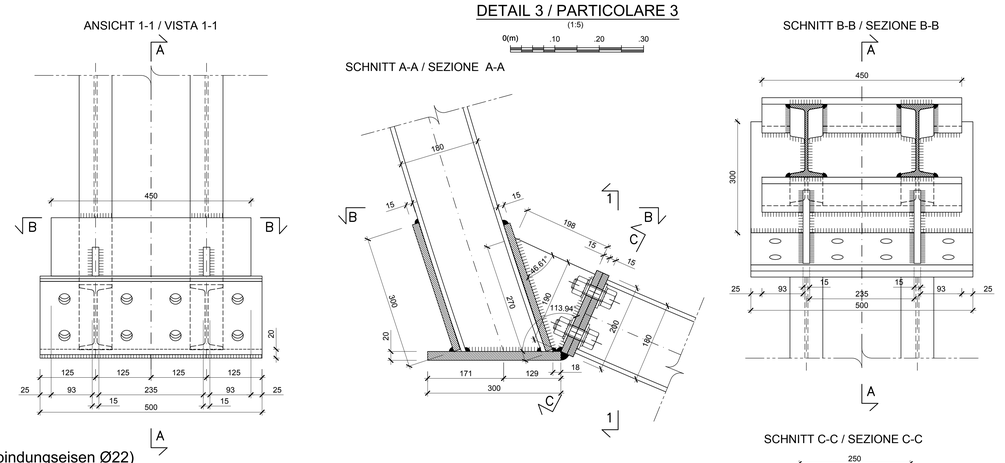

DETAIL VERBINDUNG STAHLBÖGEN (Verbindungseisen Ø22)
DETTAGLIO COLLEGAMENTO CENTINE (catene Ø22)

(1:5)

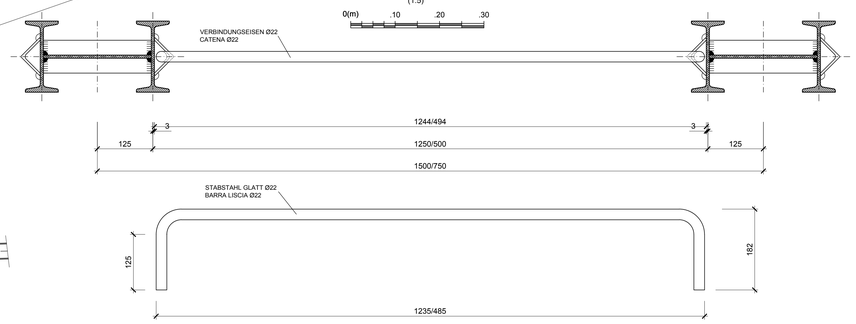

SCHNITT C-C / SEZIONE C-C

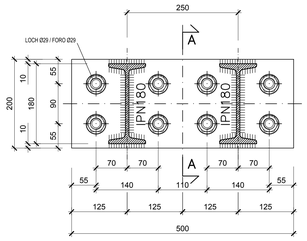

Referenzdokumente Documenti di riferimento		
02_H61_QS_060_KRQ_D0700_22779	Ausbruchsquerschnitt FdE-CS-T4	Sezione di scavo FdE-CS-T4
02_H61_QS_060_KRQ_D0700_22718	Ausbruchsquerschnitt FdE-CS-T5	Sezione di scavo FdE-CS-T5

Bearbeitungsstand
Stato di elaborazione

Revision Revisione	Änderungen Modifiche	Verantwortlicher Änderung Responsabile modifica	Datum Data
00	Vorabzug / Consegna preliminare	Merlini	14.07.2014
10	Endabgabe / Consegna definitiva	Merlini	31.07.2014
11	Projektvervollständigung und Umsetzung der Verbesserungen aus dem Prüfverfahren / Completamento progetto e recepimento istruttoria	Merlini	09.10.2014
20	Überarbeitung infolge Dienstanweisung Nr. 1 vom 17.10.2014 / Revisione a seguito ODS n°1 del 17.10.14	Merlini	04.12.2014
21	Abgabe für Ausschreibung / Emissione per Appalto	Merlini	30.01.2015

DETAIL 4 / PARTICOLARE 4

(1:5)

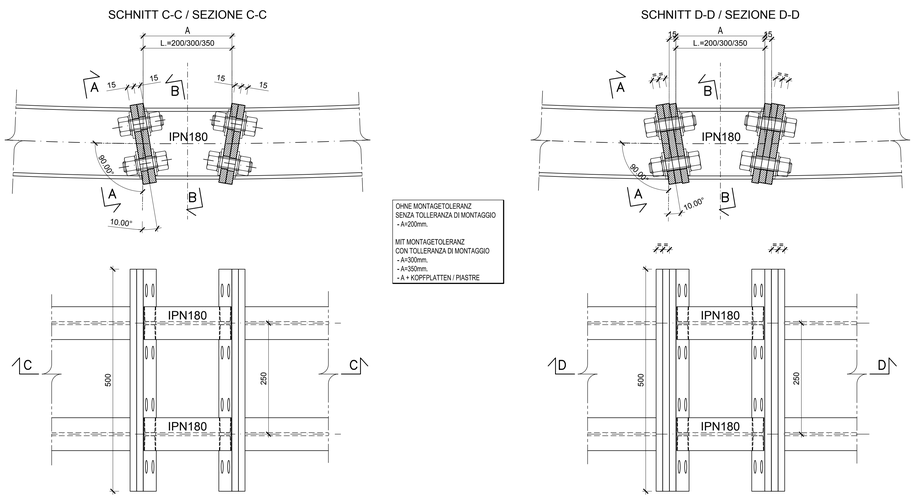

OHNE MONTAGETOLERANZ
SENZA TOLLERANZA DI MONTAGGIO
- A=200mm.

MIT MONTAGETOLERANZ
CON TOLLERANZA DI MONTAGGIO
- A=300mm.
- A=350mm.
- A = KÖRPPLATTEN / PIASTRE

DETAIL 4 / PARTICOLARE 4

MIT ZUSÄTZLICHEN STAHLPLATTEN ZUM AUSGLEICH DER MONTAGETOLERANZEN
CON PIASTRE AGGIUNTIVE TOLLERANZE DI MONTAGGIO

(1:5)

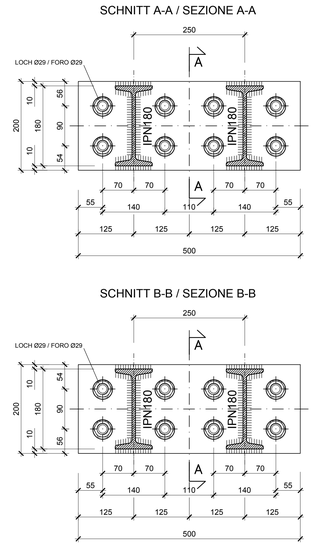

DETAIL 3 / PARTICOLARE 3

MIT ZUSÄTZLICHEN STAHLPLATTEN (DICKE VARIABEL) ZUM AUSGLEICH DER MONTAGETOLERANZEN
CON PIASTRE AGGIUNTIVE (SPESSORE VARIABILE) TOLLERANZE DI MONTAGGIO

(1:5)

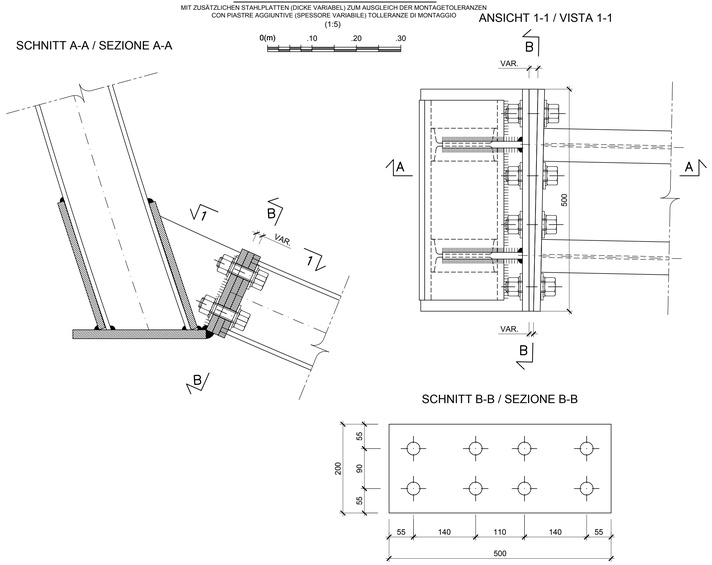

Mit Beteiligung der Europäischen Union aus dem Haushalt der Transeuropäischen Verkehrsnetze finanziertes Vorhaben
Opera finanziata con la partecipazione dell' Unione Europea attraverso il bilancio delle reti di trasporto transeuropee

Ausbau Eisenbahnachse München-Verona
BRENNER BASISTUNNEL
Ausführungsplanung

Potenziamento asse ferroviario Monaco - Verona
GALLERIA DI BASE DEL BRENNERO
Progettazione esecutiva

D0700: Baulos Mauls 2-3 | D0700: Lotto Mules 2-3

Projekteinheit	WBS
Nothaltestelle	Fermata di Emergenza
Dokumentenart	Tipo documento
Stahlkonstruktionen	Carpenteria metallica
Titel	Titolo
Konstruktiver Plan Stahlbögen FdE-CS-T4-T5	Carpenteria centine FdE-CS-T4-T5

RTI 4P Raggruppamento Temporaneo di Ingegneri 4P
Via Ripa, 12 - 00186 Roma tel.+39 06 6780 2000 fax +39 06 6780 2001

Generalplaner / Responsabile integrazioni prestazioni specialistiche
Ing. Enrico Maria Pizzarotti
Ord. Ingg. Milano N° A 20472

Mandataria	Mandante	Mandante	Mandante
PRO ITER	PÖYRY	pini swiss engineers	PASQUALI-RAUSA
Fachplaner / il progettista specialista	*Fachplaner / il progettista specialista*	*Fachplaner / il progettista specialista*	*Fachplaner / il progettista specialista*
		Ing. Davide Merlini *Ord. Ingg. Como N° 2356 A*	

	Datum / Data	Name / Norme	Gesellschaft / Società
Bearbeitet / Elaborato	30.01.2015	Crotti	Pini Swiss
Geprüft / Verificato	30.01.2015	Merlini / Gamhaler	Pini Swiss

BBT Galleria di Base del Brennero Brenner Basistunnel BBT SE

Name / Norme	Name / Norme
R. Zurlo	K. Bergmeister

Projekt-Kilometer / Chiloometro progetto: von / da 32.0+88; bis / a 54.0+15; bei / at
Bau-Kilometer / Chiloometro opera: von / da; bis / a; bei / at 44.5+35
Status / Stato Dokument / Stato documento
Massstab / Scala 1 : 25 / 1 : 5

Staat Stato	Los Lotto	Einheit Unità	Nummer Numero	Dokumentenart Tipo documento	Vertrag Contratto	Nummer Codice	Revision Revisione
02	H61	QS	060	KCM	D0700	22765	21

0.98m²