1.0	Ausbruchsicherung Rivestimento di prima fase
2.37	Rinnengraben Trincea per canaletta
3.14	Lichtraumprofil gem. Bericht D0616-III-01-TB-3001-25 (5.80x4.20 + 1.30x4.10) Dimensioni sagoma sec. relazione D0616-III-01-TB-3001-25 (5.80x4.20 + 1.30x4.10)
3.20	Nische für Silos Nicchia per alloggio silos
4.7	Unterbeton Calcestruzzo di sottofondo
4.61	Füllmaterial Materiale di riempimento

ANMERKUNGEN / ANNOTAZIONI	
SOK/P.F.	Schienenoberkante (SOK= ±0.00) Quota piano ferro galleria di linea (P.F.= ±0.00)
FOK/Q.P.	Kote Bodenniveau Querverbindung Quota piano di calpestio del cunicolo
Q.B.	Banketthöhe (bezogen auf SOK) Quota banchina (con riferimento a P.F.)

SCHNITT E-E / SEZIONE E-E

(1:25)

0(m) 0.5 1 1.5

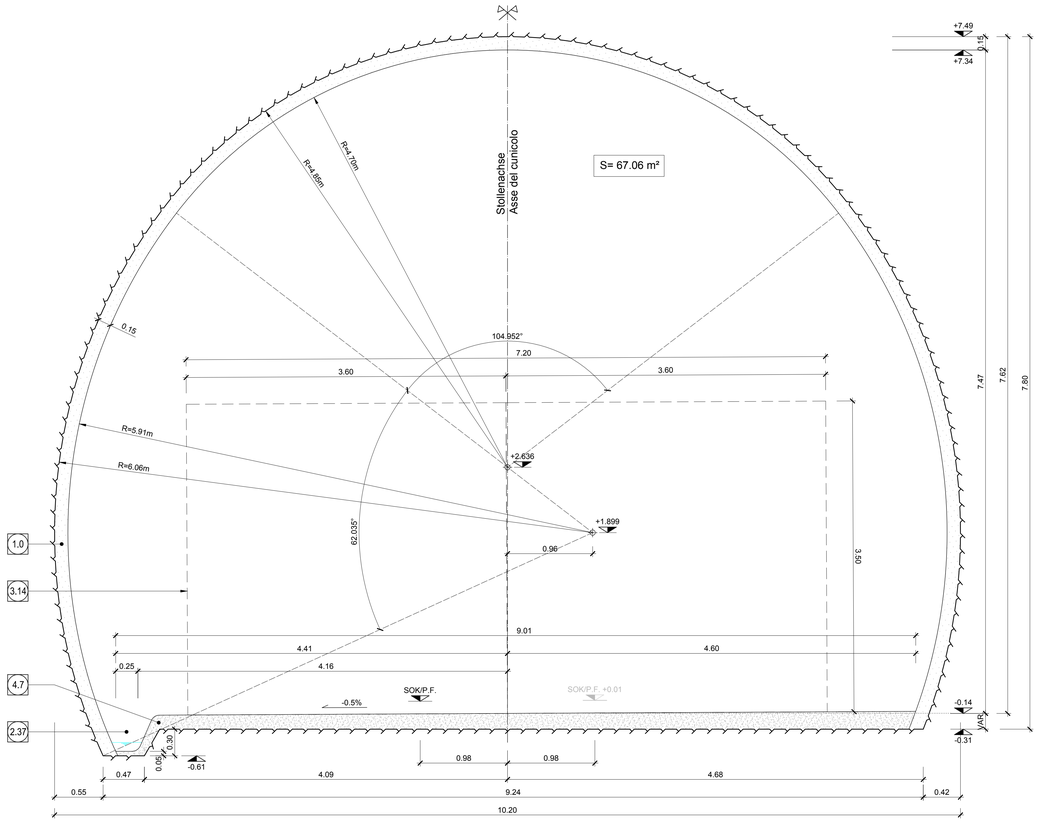

ENDZUSTAND / SITUAZIONE FINALE

(1:25)

0(m) 0.5 1 1.5

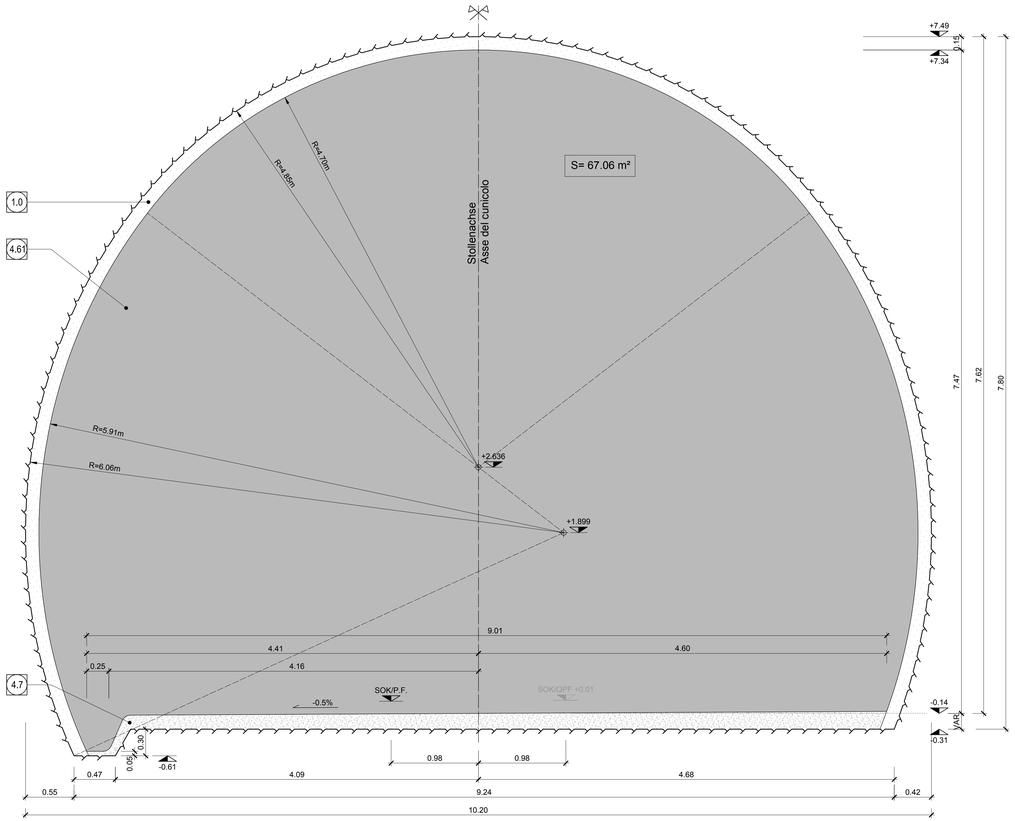

Referenzdokumente
Documenti di riferimento

02_H61_OP_040_KTB_D0700_22128	Synoptischer Plan - Anwendung der Materialien	Tavola sinottica di applicazione dei materiali
02_H61_EG_991_KAP_D0700_12010	Grundriss Trassierung NL	Planimetria di tracciamento NL
02_H61_EG_991_KLS_D0700_12410	Bautechnisches Längenprofil und Trassierung - NL	Profilo longitudinale tracciamento - NL
02_H61_OP_085_KLP_D0700_22127	NL - Übersichtsplan	NL - Planimetria generale
02_H61_OP_085_KLP_D0700_22138	NL - Übersichtsplan - Endzustand	NL - Sezione tipo applicata e pianta - sistemazione finale

Bearbeitungsstand
Stato di elaborazione

Revision Revisione	Änderungen Modifiche	Verantwortlicher Änderung Responsabile modifica	Datum Data
00	Vorabzug / Consegna preliminare	Merlini	22.05.2014
10	Endabgabe / Consegna definitiva	Merlini	31.07.2014
11	Projektvervollständigung und Umsetzung der Verbesserungen aus dem Prüfverfahren / Completamento progetto e recepimento istruttoria	Merlini	09.10.2014
20	Überarbeitung infolge Dienstanweisung Nr. 1 vom 17.10.2014 / Revisione a seguito ODS n° 1 del 17.10.14	Merlini	04.12.2014
21	Abgabe für Ausschreibung / Emissione per Appalto	Merlini	30.01.2015

Mit Beteiligung der Europäischen Union aus dem Haushalt der Transeuropäischen Verkehrsnetze finanziertes Vorhaben
Opera finanziata con la partecipazione dell' Unione Europea attraverso il bilancio delle reti di trasporto transeuropee

Ausbau Eisenbahnachse München-Verona
BRENNER BASISTUNNEL
Ausführungsplanung

Potenziamento asse ferroviario Monaco - Verona
GALLERIA DI BASE DEL BRENNERO
Progettazione esecutiva

D0700: Baulos Mauls 2-3 | D0700: Lotto Mules 2-3

Projekteinheit / WBS	Nodo logistico
Logistikknoten	
Dokumentenart / Tipo documento	Sezione tipo
Regelprofil	
Titel / Titolo	Sezione tipo applicata NL-MM
Regelprofil NL-MM	

RTI 4P Raggruppamento Temporaneo di Imprese 4P
Via Alfonso Ciuffi, 6/A-00195 Roma(RM) P.IVA/Codiceiscr. Tr. - 06120370963

Generalplaner / Responsabile integrazioni prestazioni specialistiche
Ing. Enrico Maria Pizzarotti
Civil Ingg. Milano N° A 24410

Mandataria	Mandante	Mandante	Mandante
PRO ITER	PÖYRY	pini swiss engineers	PASQUALI-RAUSA
Fachplaner / Il progettista specialista	*Fachplaner / Il progettista specialista*	*Fachplaner / Il progettista specialista* Ing. Davide Merlini *Civil Ingg. Como N° 2384 A*	*Fachplaner / Il progettista specialista*

	Datum / Data	Name / Nome	Gesellschaft / Società
Bearbeitet / Elaborato	30.01.2015	Crotti	Pini Swiss
Geprüft / Verificato	30.01.2015	Merlini / Gamthaler	Pini Swiss

BBT
Galleria di Base del Brennero
Brenner Basistunnel BBT SE

Name / Nome: R. Zurlo
Name / Nome: K. Bergmeister

Projekt-Kilometer / Chilometro progetto	von / da 32.0+88 bis / a 54.0+15 bis / al	Bau-Kilometer / Chilometro opera	von / da 0.0+00 bis / a 0.8+60 bis / al
Status / Stato	Dokument / Stato documento	Maßstab / Scala 1 : 25	

Stadt / Stato	Los / Lotto	Einheit / Unità	Nummer / Numero	Dokumentenart / Tipo documento	Vertrag / Contratto	Nummer / Codice	Revision / Revisione
02	H61	TI	085	KRP	D0700	22461	21

0.69m²