KOSTRUKTIVER PLAN / CARPENTERIA

(1:25)

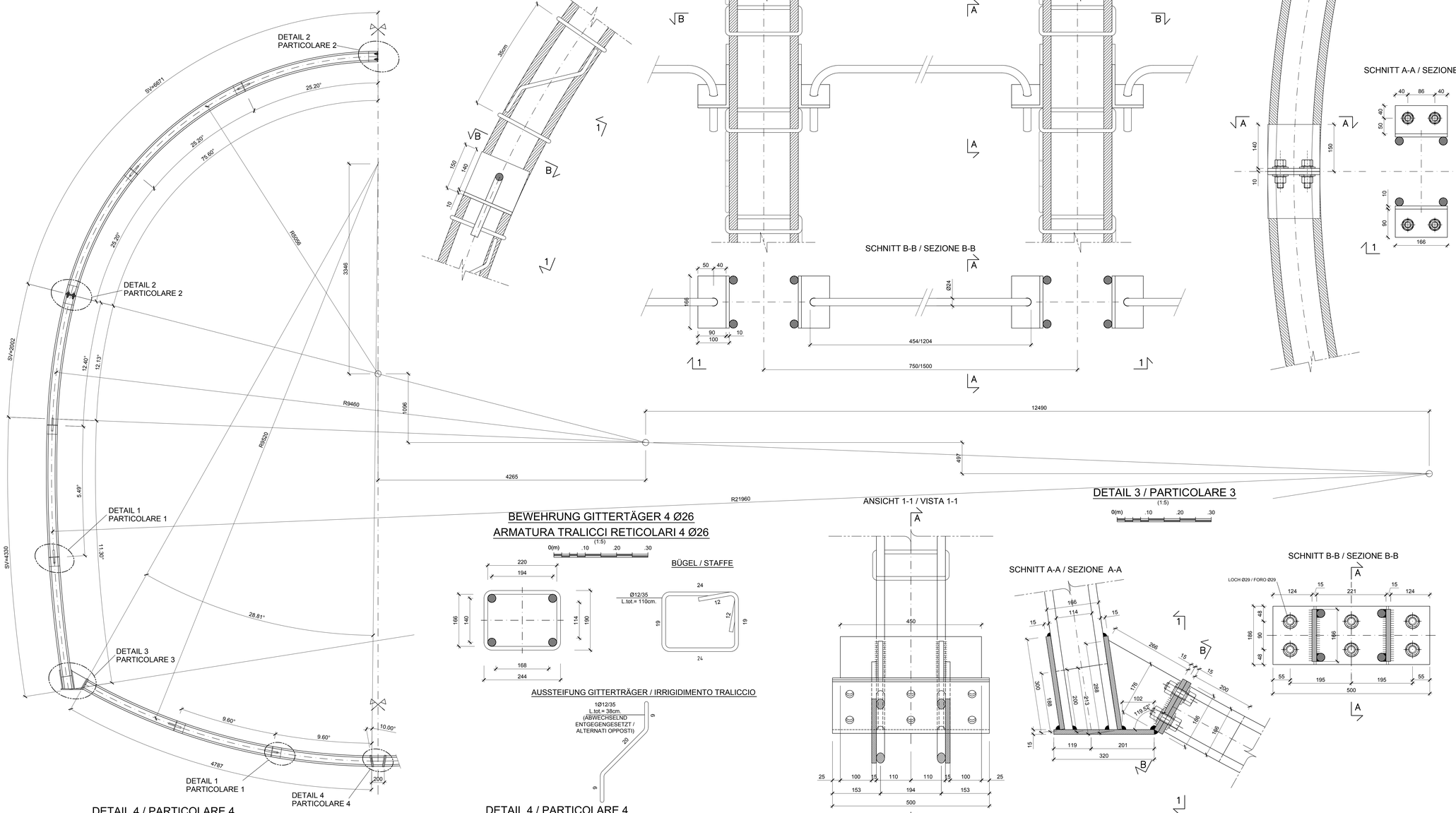

DETAIL 1 / PARTICOLARE 1

(1:5)

DETAIL 2 / PARTICOLARE 2

(1:5)

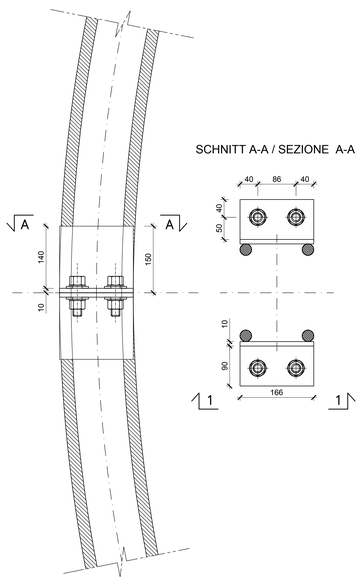

TABELLE MATERIALIEN

- **GITTERTRÄGER**
  Im Abstand p=1.50/0.75 m, bestehend aus 4Ø26 und Bügel aus Stahl B450C.
  Kopfplatten und Knotenbleche aus Stahl S275JR, Dicke 10/15 mm, Locher Ø26/29 mm.
- **VERBINDUNGSEISEN**
  Verbindungseisen der Gitterträger Ø24: Stabstahl glatt mit fykz≥350MPa, im Abstand von 1.00m entlang der Abwicklung.
- **SCHRAUBEN**
  Schrauben und Schraubenmuttern M24 aus hochfestem Stahl - Klasse 8.8 .
- **SCHWEIßVERBINDUNGEN**
  Manuelle Schweißvorrichtung zum Lichtbogenschweißen mit umhüllten und amtlich zugelassenen Elektroden des Typs E44, Kehlnahtdicke ≥10 mm (Norm UNI 5132).

TABELLA MATERIALI

- **CENTINE RETICOLARI**
  Disposte a passo p=1.50/0.75 m composte da 4Ø26 e staffe in acciaio B450C.
  Piastre e fazzoletti in acciaio S275JR spessore 10/15 mm, fori Ø26/29 mm.
- **CATENE DI COLLEGAMENTO**
  Catene di collegamento centine Ø24: barre lisce in acciaio avente fykz≥350MPa, a passo 1.00m sullo sviluppo.
- **BULLONI**
  Dadi e bulloni ad alta resistenza M24 - Classe 8.8.
- **SALDATURE**
  Saldatura manuale ad arco con elettrodi rivestiti ed omologati del tipo E44.
  Sezione di gola ≥10 mm (norme UNI 5132).

BEMERKUNGEN

- DIE ABWICKLUNGEN WURDEN INKL. KOPFPLATTEN UND IN ACHSE DES STAHLBOGENS ERMITTELT.
- ALLE MAßE SIND IN mm ANGEGEBEN.
- DER STAHLBOGEN IM SOHLGEWÖLBE KANN DURCH EINEN STATISCH GLEICHWERTIGEN ORTBETONBALKEN ERSETZT WERDEN.

NOTE

- GLI SVILUPPI INDICATI SONO AL LORDO DELLE PIASTRE E IN ASSE CENTINA.
- TUTTE LE DIMENSIONI SONO ESPRESSE IN mm
- LA CENTINA IN ARCO ROVESCIO POTRA' ESSERE SOSTITUITA DA UN PUNTONE IN CLS GETTATO IN OPERA STRUTTURALMENTE EQUIVALENTE.

BEWEHRUNG GITTERTÄGER 4 Ø26
ARMATURA TRALICCI RETICOLARI 4 Ø26

(1:5)

BÜGEL / STAFFE

AUSSTEIFUNG GITTERTRÄGER / IRRIGIDIMENTO TRALICCIO

DETAIL 4 / PARTICOLARE 4

(1:5)

DETAIL 4 / PARTICOLARE 4

MIT ZUSÄTZLICHEN STAHLPLATTEN ZUM AUSGLEICH DER MONTAGETOLERANZEN
CON PIASTRE AGGIUNTIVE TOLLERANZE DI MONTAGGIO

(1:5)

DETAIL 3 / PARTICOLARE 3

(1:5)

DETAIL 3 / PARTICOLARE 3

MIT ZUSÄTZLICHEN STAHLPLATTEN (DICKE VARIABEL) ZUM AUSGLEICH DER MONTAGETOLERANZEN
CON PIASTRE AGGIUNTIVE (SPESSORE VARIABILE) TOLLERANZE DI MONTAGGIO

(1:5)

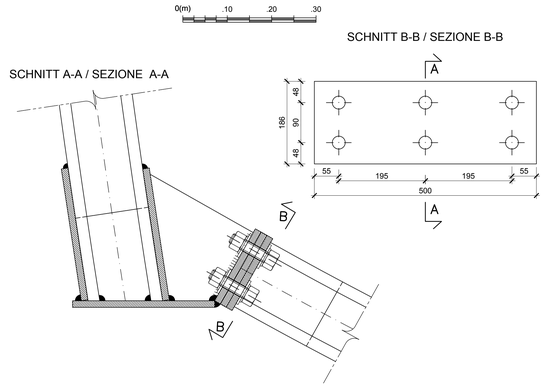

SCHNITT C-C / SEZIONE C-C

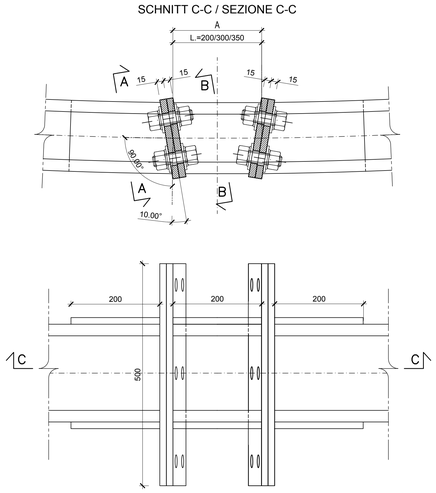

OHNE MONTAGETOLERANZ
SENZA TOLLERANZA DI MONTAGGIO
- A=200mm.

MIT MONTAGETOLERANZ
CON TOLLERANZA DI MONTAGGIO
- A=300mm.
- A=350mm.
- A = KOPFPLATTEN / PIASTRE

SCHNITT D-D / SEZIONE D-D

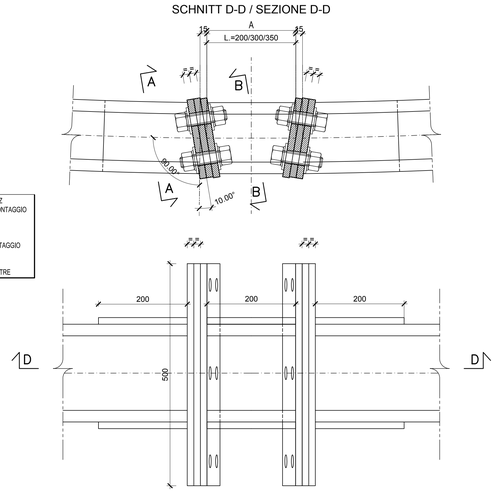

SCHNITT A-A / SEZIONE A-A

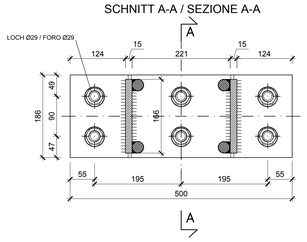

SCHNITT B-B / SEZIONE B-B

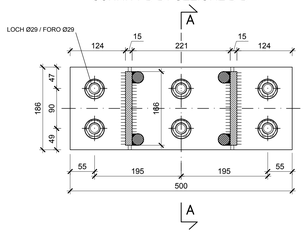

Referenzdokumente
Documenti di riferimento

02_H61_TU_080_KRQ_D0700_22613	Ausbruchsquerschnitt GA-T4	Sezione di scavo GA-T4

Bearbeitungsstand
Stato di elaborazione

Revision Revisione	Änderungen Modifiche	Verantwortlicher Änderung Responsabile modifica	Datum Data
00	Vorabzug / Consegna preliminare	Merlini	30.06.2014
10	Endabgabe / Consegna definitiva	Merlini	31.07.2014
11	Projektvervollständigung und Umsetzung der Verbesserungen aus dem Prüfverfahren / Completamento progetto e recepimento istruttoria	Merlini	09.10.2014
20	Überarbeitung infolge Dienstanweisung Nr. 1 vom 17.10.2014 / Revisione a seguito ODS n°1 del 17.10.14	Merlini	04.12.2014
21	Abgabe für Ausschreibung / Emissione per Appalto	Merlini	30.01.2015

Mit Beteiligung der Europäischen Union aus dem Haushalt der Transeuropäischen Verkehrsnetze finanziertes Vorhaben
Opera finanziata con la partecipazione dell' Unione Europea attraverso il bilancio delle reti di trasporto transeuropee

Ausbau Eisenbahnachse München-Verona
BRENNER BASISTUNNEL
Ausführungsplanung

Potenziamento asse ferroviario Monaco - Verona
GALLERIA DI BASE DEL BRENNERO
Progettazione esecutiva

D0700: Baulos Mauls 2-3 | D0700: Lotto Mules 2-3

Projekteinheit / Unità di progetto	WBS / Codice di progetto
Zugangstunnel Trens	Galleria di accesso Trens
Dokumentenart / Tipo documento	Tipo documento / Tipo documento
Stahlkonstruktionen	Carpenteria metallica
Titel / Titolo	Titolo / Titolo
Konstruktiver Plan Gitterträger GA-T4	Carpenteria centine GA-T4

RTI 4P Raggruppamento Temporaneo di Imprese 4P (ILF Italia S.r.l. Mandataria, Bertarini S.r.l.(Italia), Ltd.—Ukraine(Ukraine), Ltd.—Ukraine(Ukraine))

Generalplaner / Responsabile integrazioni prestazioni specialistiche
Ing. Enrico Maria Pizzarotti
Ord. Ingg. Milano N° A 29472

Mandataria	Mandante	Mandante	Mandante
PRO ITER	PÖYRY	pini swiss engineers	PASQUALI-RAUSA ENGINEERING
Fachplaner / Il progettista specialista	Fachplaner / Il progettista specialista	Fachplaner / Il progettista specialista Ing. Davide Merlini Ord. Ingg. Como N° 2384 A	Fachplaner / Il progettista specialista

	Datum / Data	Name / Nome	Gesellschaft / Società
Bearbeitet / Elaborato	30.01.2015	Bertarini / Crotti	Pini Swiss
Geprüft / Verificato	30.01.2015	Merlini / Gamhaler	Pini Swiss
BBT Galleria di Base del Brennero Brenner Basistunnel BBT SE		Name / Nome R. Zurlo	Name / Nome K. Bergmeister

Projekt-kilometer / Chilometro progetto	von / da 32.0+88 bis / a 54.0+15 bei / at	Bau-kilometer / Chilometro opera	von / da 0.0+00 bis / a 3.8+06 bei / at
Status / Dokument / Stato documento		Massstab / Scala 1 : 25 / 1 : 5	

Staat Stato	Los Lotto	Einheit Unità	Nummer Numero	Dokumentenart Tipo documento	Vertrag Contratto	Nummer Codice	Revision Revisione
02	H61	TU	080	KCM	D0700	22630	21

0.98m²