KONSTRUKTIVER PLAN / CARPENTERIA

(1:25)

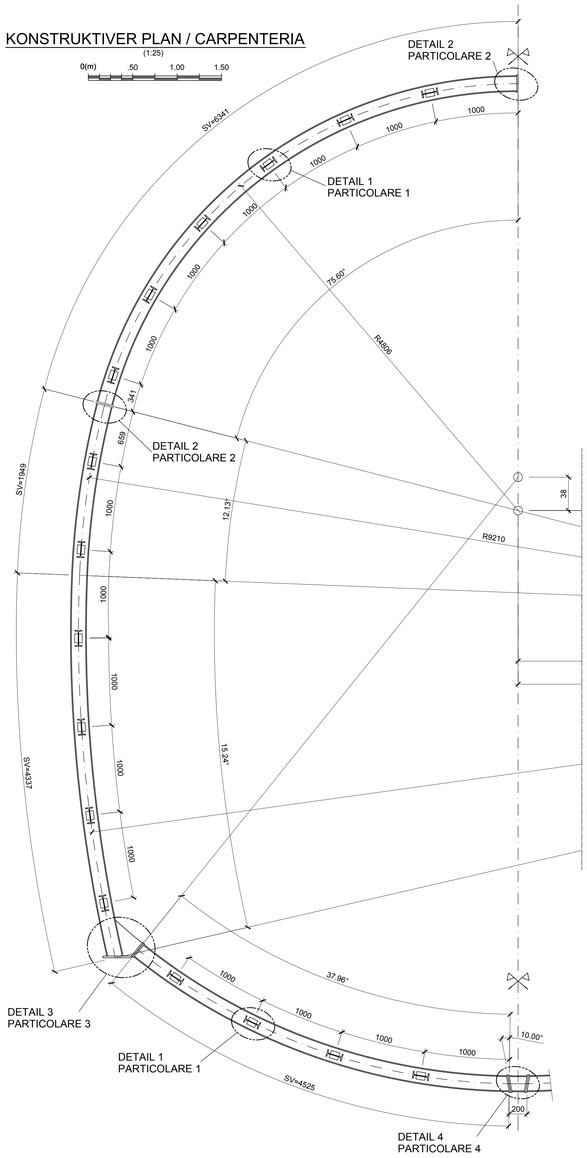

DETAIL 1 / PARTICOLARE 1

(1:5)

0(m) .10 .20 .30

SCHNITT B-B / SEZIONE B-B

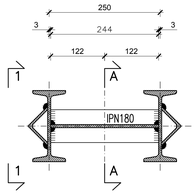

SCHNITT A-A / SEZIONE A-A

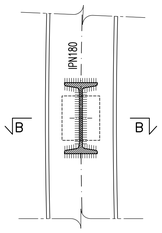

ANSICHT 1-1 / VISTA 1-1

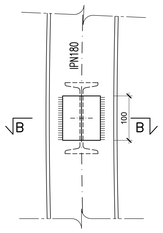

DETAIL 2 / PARTICOLARE 2

(1:5)

0(m) .10 .20 .30

SCHNITT A-A / SEZIONE A-A

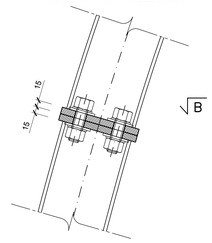

ANSICHT 1-1 / VISTA 1-1

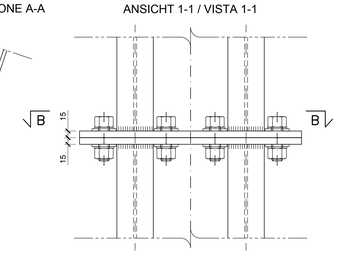

SCHNITT B-B / SEZIONE B-B

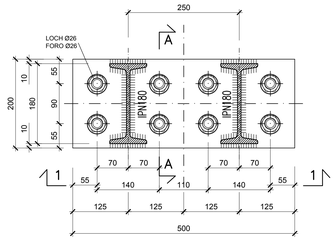

DETAIL 3 / PARTICOLARE 3

(1:5)

0(m) .10 .20 .30

ANSICHT 1-1 / VISTA 1-1

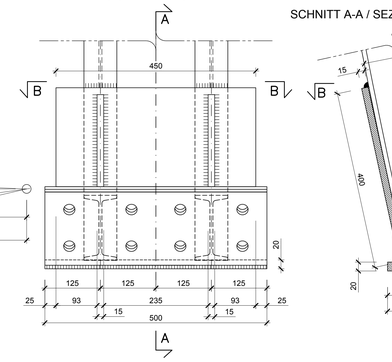

SCHNITT A-A / SEZIONE A-A

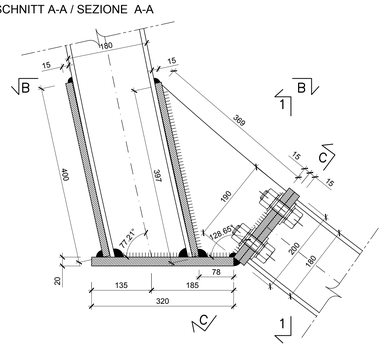

SCHNITT B-B / SEZIONE B-B

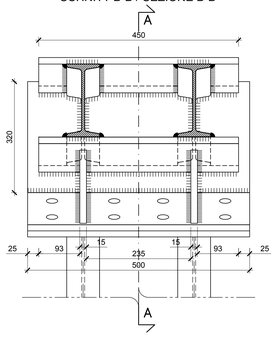

DETAIL VERBINDUNG STAHLBÖGEN (Verbindungseisen Ø22)
DETTAGLIO COLLEGAMENTO CENTINE (catene Ø22)

(1:5)

0(m) .10 .20 .30

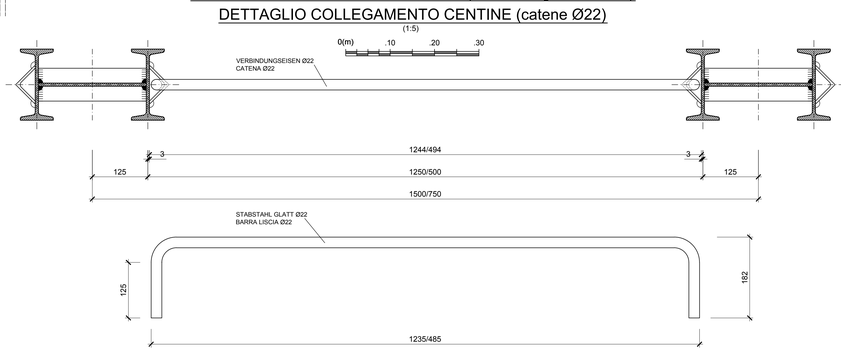

SCHNITT C-C / SEZIONE C-C

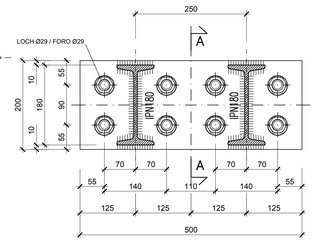

TABELLE MATERIALIEN

- **STAHLBÖGEN**
  Im Abstand p=1.50/0.75 m, bestehend aus 2 Profilen IPN 180 aus Stahl S355JR.
  Platten und Knotenbleche aus Stahl S275JR Dicke 15/20 mm, Löcher Ø26/29 mm.
  Winkelprofile 60x60x10 mm aus Stahl S355JR zum Einhängen der Verbindungseisen.
- **VERBINDUNGSEISEN**
  Verbindungseisen der Stahlbögen Ø22: Stabstahl glatt mit fykz350MPa, Abstand von 1.00m entlang der Abwicklung, Länge variabel.
- **SCHRAUBEN**
  Schrauben und Schraubenmuttern M24 aus hochfestem Stahl - Klasse 8.8 .
- **SCHWEIßVERBINDUNGEN**
  Manuelle Schweißvorrichtung zum Lichtbogenschweißen mit umhüllten und amtlich zugelassenen Elektroden des Typs E44, Kehlnahtdicke ≥10 mm (Norm UNI 5132).

TABELLA MATERIALI

- **CENTINE METALLICHE**
  Disposte a passo p=1.50/0.75 m Composte da doppio profilato IPN 180 in acciaio S355JR.
  Piastre e fazzoletti in acciaio S275JR spessore 15/20 mm, fori Ø26/29 mm.
  Angolari 60x60x10 mm in acciaio S355JR per aggancio catene.
- **CATENE DI COLLEGAMENTO**
  Catene di collegamento centine Ø22: barre lisce in acciaio avente fykz350MPa, a passo 1.00m sullo sviluppo, lunghezza variabile.
- **BULLONI**
  Dadi e bulloni ad alta resistenza M24 - Classe 8.8.
- **SALDATURE**
  Saldatura manuale ad arco con elettrodi rivestiti ed omologati del tipo E44.
  Sezione di gola ≥10 mm (norme UNI 5132).

BEMERKUNGEN

- DIE ABWICKLUNGEN WURDEN INKL. KOPFPLATTEN UND IN ACHSE DES STAHLBOGENS ERMITTELT.
- ALLE MAßE SIND IN mm ANGEGEBEN.
- DER STAHLBOGEN IM SOHLGEWÖLBE KANN DURCH EINEN STATISCH GLEICHWERTIGEN ORTBETONBALKEN ERSETZT WERDEN.

NOTE

- GLI SVILUPPI INDICATI SONO AL LORDO DELLE PIASTRE E IN ASSE CENTINA.
- TUTTE LE DIMENSIONI SONO ESPRESSE IN mm.
- LA CENTINA IN ARCO ROVESCIO POTRA' ESSERE SOSTITUITA DA UN PUNTONE IN CLS GETTATO IN OPERA STRUTTURALMENTE EQUIVALENTE.

DETAIL 4 / PARTICOLARE 4

(1:5)

0(m) .10 .20 .30

SCHNITT C-C / SEZIONE C-C

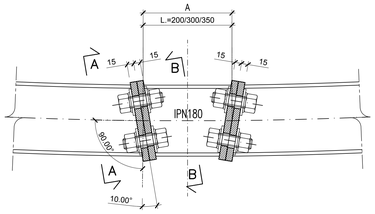

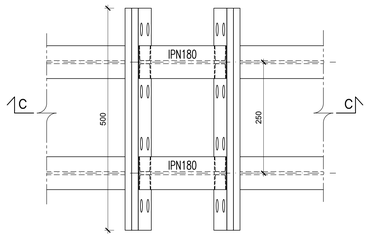

OHNE MONTAGETOLERANZ
SENZA TOLLERANZA DI MONTAGGIO
- A=200mm.

MIT MONTAGETOLERANZ
CON TOLLERANZA DI MONTAGGIO
- A=300mm.
- A=350mm.
- A + KOPFPLATTEN / PIASTRE

DETAIL 4 / PARTICOLARE 4

MIT ZUSÄTZLICHEN STAHLPLATTEN ZUM AUSGLEICH DER MONTAGETOLERANZEN
CON PIASTRE AGGIUNTIVE TOLLERANZE DI MONTAGGIO

(1:5)

0(m) .10 .20 .30

SCHNITT D-D / SEZIONE D-D

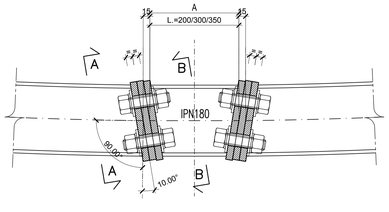

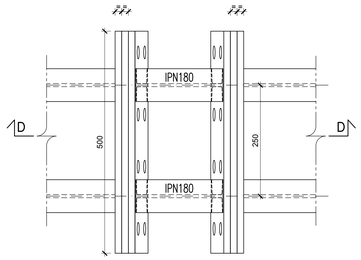

SCHNITT A-A / SEZIONE A-A

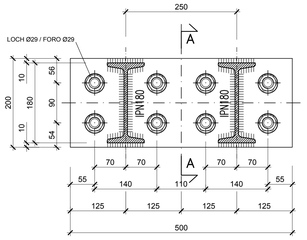

SCHNITT B-B / SEZIONE B-B

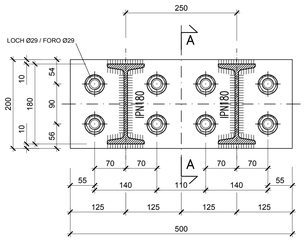

DETAIL 3 / PARTICOLARE 3

MIT ZUSÄTZLICHEN STAHLPLATTEN (DICKE VARIABEL) ZUM AUSGLEICH DER MONTAGETOLERANZEN
CON PIASTRE AGGIUNTIVE (SPESSORE VARIABILE) TOLLERANZE DI MONTAGGIO

(1:5)

0(m) .10 .20 .30

SCHNITT A-A / SEZIONE A-A

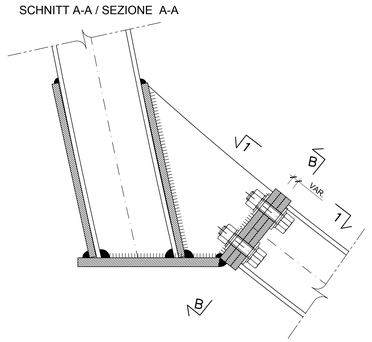

ANSICHT 1-1 / VISTA 1-1

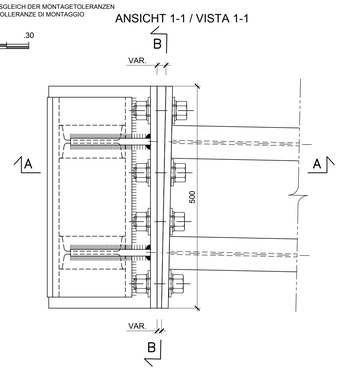

SCHNITT B-B / SEZIONE B-B

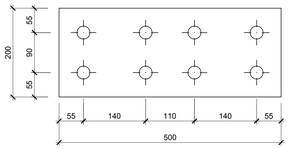

Referenzdokumente
Documenti di riferimento

02_H61_TU_080_KRQ_D0700_22614	Ausbruchsquerschnitt GA -T5	Sezione di scavo GA-T5

Bearbeitungsstand
Stato di elaborazione

Revision Revisione	Änderungen Modifiche	Verantwortlicher Änderung Responsabile modifica	Datum Data
00	Vorabzug / Consegna preliminare	Merlini	30.06.2014
10	Endabgabe / Consegna definitiva	Merlini	31.07.2014
11	Projektvervollständigung und Umsetzung der Verbesserungen aus dem Prüfverfahren / Completamento progetto e recepimento istruttoria	Merlini	09.10.2014
20	Überarbeitung infolge Dienstanweisung Nr. 1 vom 17.10.2014 / Revisione a seguito DDS n°1 del 17.10.14	Merlini	04.12.2014
21	Abgabe für Ausschreibung / Emissione per Appalto	Merlini	30.01.2015

Mit Beteiligung der Europäischen Union aus dem Haushalt der Transeuropäischen Verkehrsnetze finanziertes Vorhaben
Opera finanziata con la partecipazione dell' Unione Europea attraverso il bilancio delle reti di transporto transeuropee

Ausbau Eisenbahnachse München-Verona
BRENNER BASISTUNNEL
Ausführungsplanung

Potenziamento asse ferroviario Monaco - Verona
GALLERIA DI BASE DEL BRENNERO
Progettazione esecutiva

D0700: Baulos Mauls 2-3 | D0700: Lotto Mules 2-3

Projekteinheit / WBS	
Zugangstunnel Trens	Galleria di accesso Trens
Dokumentenart / Tipo documento	
Stahlkonstruktionen	Carpenteria metallica
Titel / Titolo	
Konstruktiver Plan Stahlbögen GA-T5	Carpenteria centine GA-T5

RTI 4P Raggruppamento Temporaneo di Imprese 4P (ex RL-Ref.S.r.l., Ing.Ed. Bernardi & PROTEC, Ing. GEOSTRUTTI Ing.) GEOSTRUTTI

Generalplaner / Responsabile integrazioni prestazioni specialistiche
Ing. Enrico Maria Pizzarotti
Ord. Ing. Milano N° A 23417

Mandataria	Mandante	Mandante	Mandante
PRO ITER	PÖYRY	pini swiss engineers	PASQUALI-RAUSA ENGINEERING
Fachplaner / Il progettista specialista	*Fachplaner / Il progettista specialista*	*Fachplaner / Il progettista specialista*	*Fachplaner / Il progettista specialista*
		Ing. Davide Merlini Ord. Ing. Como N° 2384 A	

	Datum / Data	Name / Nome	Gesellschaft / Società
Bearbeitet / Elaborato	30.01.2015	Bertani / Crotti	Pini Swiss
Geprüft / Verificato	30.01.2015	Merlini / Gamthaler	Pini Swiss
BBT Galleria di Base del Brennero Brenner Basistunnel BBT SE		Name / Nome R. Zurlo	Name / Nome K. Bergmeister

Projekt-kilometer / Chilometro progetto	von / da 32.0+88 bis / a 54.0+15 bei / al	Bau-kilometer / Chilometro opera	von / da 0.0+00 bis / a 3.8+06 bei / al
Status / Dokument / Stato documento		Maßstab / Scala 1 : 25 / 1 : 5	

Staat Stato	Los Lotto	Einheit Unità	Nummer Numero	Dokumentenart Tipo documento	Vertrag Contratto	Nummer Codice	Revision Revisione
02	H61	TU	080	KCM	D0700	22631	21

0.98m²