REGELQUERSCHNITT FdE-CcT-T6 / SEZIONE TIPO FdE-CcT-T6

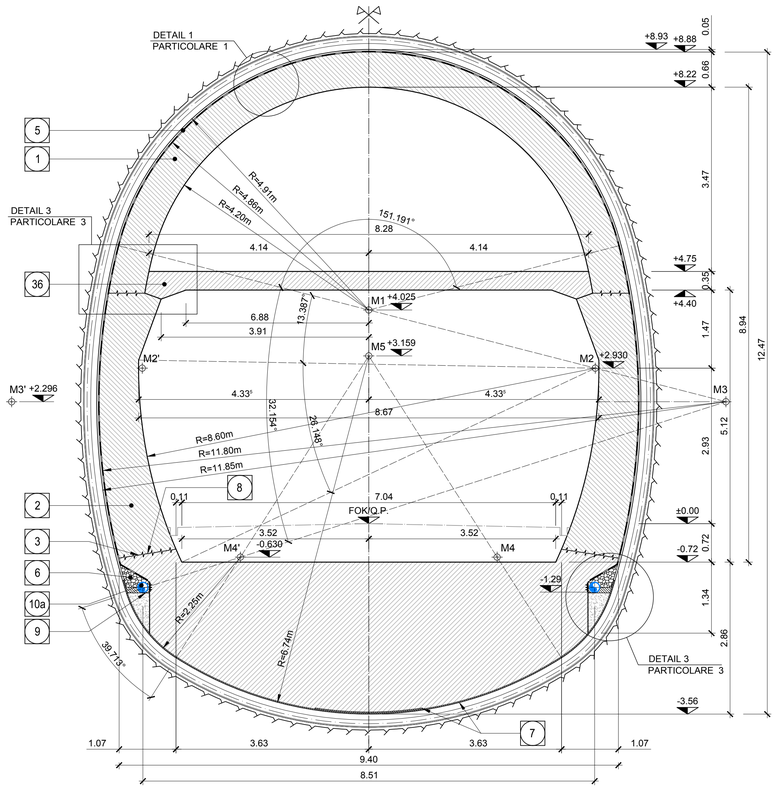

SCHNITT A-A / SEZIONE A-A

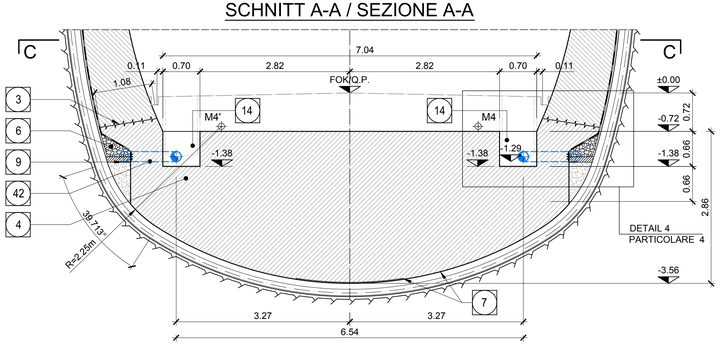

SCHNITT B-B / SEZIONE B-B

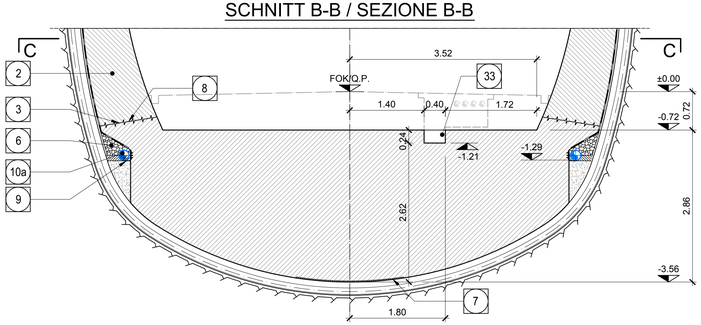

KOORDINATEN / COORDINATE

Pkt.Nr./PTNo.:	X	Y
M1	±0.000	+4.025
M2	+4.266	+2.930
M2'	-4.266	+2.930
M3	+6.726	+2.296
M3'	-6.726	+2.296
M4	+2.417	+0.630
M4'	-2.417	-0.630
M5	±0.000	+3.159

ANMERKUNGEN / ANNOTAZIONI

SOK/P.F. Schienenoberkante (SOK= ±0.00)
Quota piano ferro galleria di linea (P.F.= ±0.00)

FOK/Q.P. Kote Bodenniveau Querverbindung
Quota piano di calpestio del cunicolo

Q.B. Banketthöhe (bezogen auf SOK)
Quota banchina (con riferimento a P.F.)

GRUNDRISS C-C / PIANTA C-C

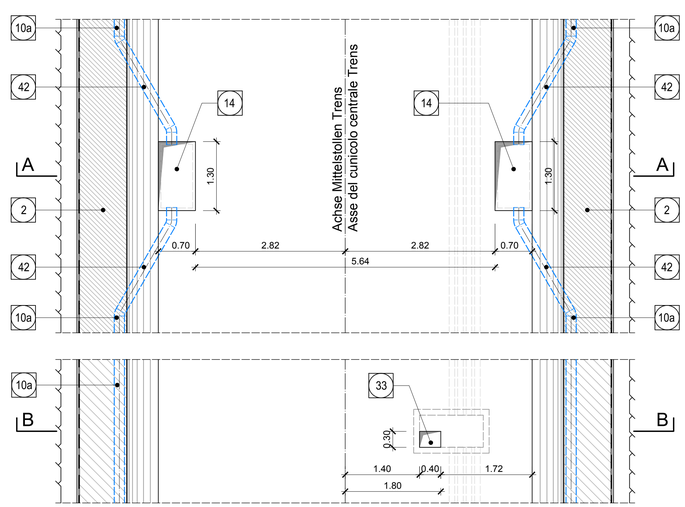

1	Innenschale Rivestimento definitivo
2	Widerlager und Sohlplatte in bewehrtem Ortbeton Piedritti e platea in c.a.
3	Arbeitsfuge rau gem. EN 1992-1-1 Neigung nach statischen Erfordernissen Giunto di ripresa scabro sec. EN 1992-1-1 Inclinazione secondo necessità statica
4	Sohlgewölbe in Stahlbeton Arco rovescio in c.a.
5	Fugenband in Arbeitsfuge - Abdichtungsträger, 3cm - Abdichtungssystem: • PVC-P Kunststoffdichtungsbahn, 2mm mit Schutzschicht bei bewehrten Bauteilen • Geotextil ≥900g/m² • Eventuelle Oberflächendrainage mittels Elemente mit hoher Drainagefähigkeit (gemäß Übersichtstafel Materialanwendung) - Water-stop nei giunti di getto - Strato di regolarizzazione, 3cm - Sistema di impermeabilizzazione: • membrana di impermeabilizzazione PVC-P, 2mm con strato di protezione per rivestimenti armati • geocomposito ≥900g/m² • eventuali elementi di drenaggio di superficie con elevata funzione drenante (rif. Tavola sinottica di applicazione dei materiali)
6	Drainagekies 16/32mm Ghiaia drenante 16/32mm
7	Noppenbahn in Längsrichtung, d=2cm. Noppenbahn in Querrichtung, d=2cm, bei Betonierfuge Membrana bugnata in direzione longitudinale, d=2cm Membrana bugnata in direzione trasversale,d=2cm, in corrispondenza delle riprese di getto.
8	Anschlussfugenband, halbseitig ohne Sperranker, b≥400mm Giunto di impermeabilizzazione, parzialmente senza elementi di ancoraggio, b≥400mm
9	Winkelprofil Profilo angolare
10a	Ulmendrainage (geschlitzt), PP DN/OD 200 auf Betonbett Drenaggio acque di falda (tubo microfessurato), PP DN/OD 200 posato sul calcestruzzo
14	Vorbereitungsarbeiten für Kontrollschacht Ulmendrainage Predisposizione per pozzetto acque di falda
32	Unterbeton Calcestruzzo di sottofondo
33	Aussparung im Beton Risparmio nel getto
36	Bewehrte Ortbetonsohle Soletta in c.a.
42	Ulmendrainage (Vollrohr), PP DN/OD 200 in Betonbett Drenaggio acque di falda (tubo cieco), PP DN/OD 200 posato nel calcestruzzo
53	Verankerungsprofile mit Scherfestigkeit >140 kN/m Profilo tipo HALFEN con resistenza a taglio >140 kN/m
54	Auflager aus Neopren (Dicke=1cm, Breite=25cm) Appoggio in neoprene (spessore=1cm, larghezza=25cm)
57	Brandschutzmörtel (Einfachkomponente) mit PP-Fasern für passiven Brandschutz, s=3cm Malta cementizia monocomponente fibrorinforzata per protenzione passiva contro gli incendi, s=3cm

DETAIL 1 / PARTICOLARE 1

(1:20)

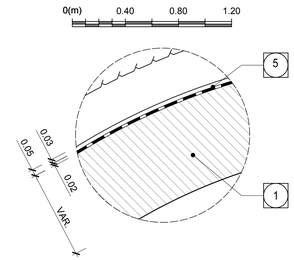

DETAIL 2 / PARTICOLARE 2

(1:20)

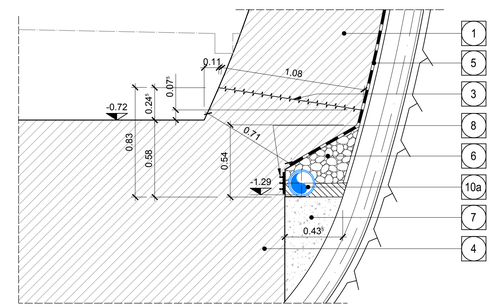

DETAIL 3 / PARTICOLARE 3

(1:20)

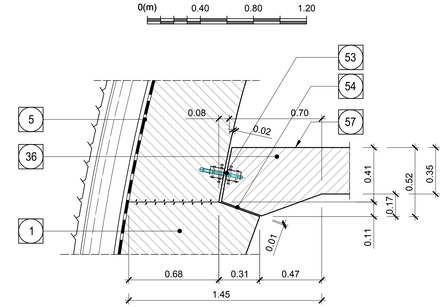

DETAIL 4 / PARTICOLARE 4

(1:20)

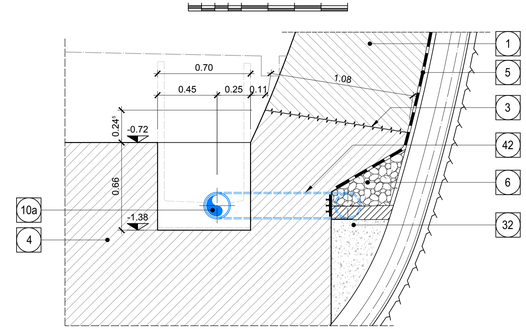

Referenzdokumente
Documenti di riferimento

02_H61_EG_991_KAP_D0700_12008	Grundriss Trassierung GA und FdE-CcT	Planimetria di tracciamento GA e FdE-CcT
02_H61_EG_991_KLS_D0700_12409	Bautechnisches Längenprofil und Trassierung - GA und FdE-CcT	Profilo longitudinale tracciamento - GA e FdE-CcT
02_H61_OP_040_KTB_D0700_22128	Synoptischer Plan - Anwendung der Materialien	Tavola sinottica di applicazione dei materiali
02_H61_OP_040_KDP_D0700_22132	Detailplan Abdichtung: konventioneller Vortrieb - Sohlbereich	Dettagli impermeabilizzazione: scavo in tradizionale - zona platea
02_H61_OP_040_KDP_D0700_22133	Detailplan Abdichtung: konv. Vortrieb - Anschluss Schächte	Dettagli impermeabilizzazione: scavo in tradizionale - raccordo pozzetti
02_H61_OP_040_KDP_D0700_22134	Detailplan Abdichtung: konv. Vortrieb - Übergangsbereiche	Dettagli impermeabilizzazione: scavo in tradizionale - zone di transito
02_H61_VS_060_KRQ_D0700_22518	Ausbruchsquerschnitt FdE-CcT-T6	Sezione di scavo FdE-CcT-T6
02_H61_VI_060_KRP_D0700_22542	RegelprofilFdE-CcT-T4-T6	Sezione tipo applicata FdE-CcT-T4-T6
02_H61_VI_060_KBW_D0700_22537	Bewehrung FdE-CcT-T6	Armatura FdE-CcT-T6

Bearbeitungsstand
Stato di elaborazione

Revision Revisione	Änderungen Modifiche	Verantwortlicher Änderung Responsabile modifica	Datum Data
00	Vorabzug / Consegna preliminare	Merlini	14.07.2014
10	Endabgabe / Consegna definitiva	Merlini	31.07.2014
11	Projektvervollständigung und Umsetzung der Verbesserungen aus dem Prüfverfahren / Completamento progetto e recepimento istruttoria	Merlini	09.10.2014
20	Überarbeitung infolge Dienstanweisung Nr. 1 vom 17.10.2014 / Revisione a seguito ODS n°1 del 17.10.14	Merlini	04.12.2014
21	Abgabe für Ausschreibung / Emissione per Appalto	Merlini	30.01.2015

Mit Beteiligung der Europäischen Union aus dem Haushalt der Transeuropäischen Verkehrsnetze finanziertes Vorhaben
Opera finanziata con la partecipazione dell' Unione Europea attraverso il bilancio delle reti di trasporto transeuropee

Ausbau Eisenbahnachse München-Verona
BRENNER BASISTUNNEL
Ausführungsplanung

Potenziamento asse ferroviario Monaco - Verona
GALLERIA DI BASE DEL BRENNERO
Progettazione esecutiva

D0700: Baulos Mauls 2-3 | D0700: Lotto Mules 2-3

Projekteinheit / WBS
Nothaltestelle / Fermata di Emergenza

Dokumentenart / Tipo documento
Schalungsplan / Carpenteria

Titel / Titolo
Schalung FdE-CcT-T6 / Carpenteria FdE-CcT-T6

RTI 4P Raggruppamento Temporaneo di Imprese 4P
Pro Iter Srl (C), Vis S.R. Sarmeiko E.R.S.R.Mbu (), Tel. / Mt 0039/0461, Fax / 0039/0461
Generalplaner / Responsabile integrazioni prestazioni specialistiche
Ing. Enrico Maria Pizzarotti
Ord. Ingg. Milano N° A 20470

Mandataria	Mandante	Mandante	Mandante
PRO ITER	PÖYRY	pini swiss engineers	PASQUALI-RAUSA ENGINEERING
Fachplaner / Il progettista specialista	Fachplaner / Il progettista specialista	Fachplaner / Il progettista specialista Ing. Davide Merlini Ord. Ingg. Como N° 2334 A	Fachplaner / Il progettista specialista

	Datum / Data	Name / Nome	Gesellschaft / Società
Bearbeitet / Elaborato	30.01.2015	Bertani	Pini Swiss
Geprüft / Verificato	30.01.2015	Merlini / Ganthaler	Pini Swiss

BBT Galleria di Base del Brennero Brenner Basistunnel BBT SE
Name / Nome: R. Zurlo
Name / Nome: K. Bergmeister

Projekt-kilometer / Chilometro progetto	von / da 32.0+88 bis / a 54.0+15 bei / al	Bau-kilometer / Chilometro opera	von / da 0.0+00 bis / a 0.6+90 bei / al
Status Dokument / Stato documento		Massstab / Scala	1 : 50 / 20

Staat Stato	Los Lotto	Einheit Unità	Nummer Numero	Dokumentenart Tipo documento	Vertrag Contratto	Nummer Codice	Revision Revisione
02	H61	VI	060	KSC	D0700	22522	21

0.58m²