Vorauseilende Gebirgsbefestigungsmassnahmen zur Durchörterung von Störzonen, Typ 1
Interventi di consolidamento per attraversamento zone critiche, Tipo 1

Querschnitt A-A / Sezione A-A

1:50

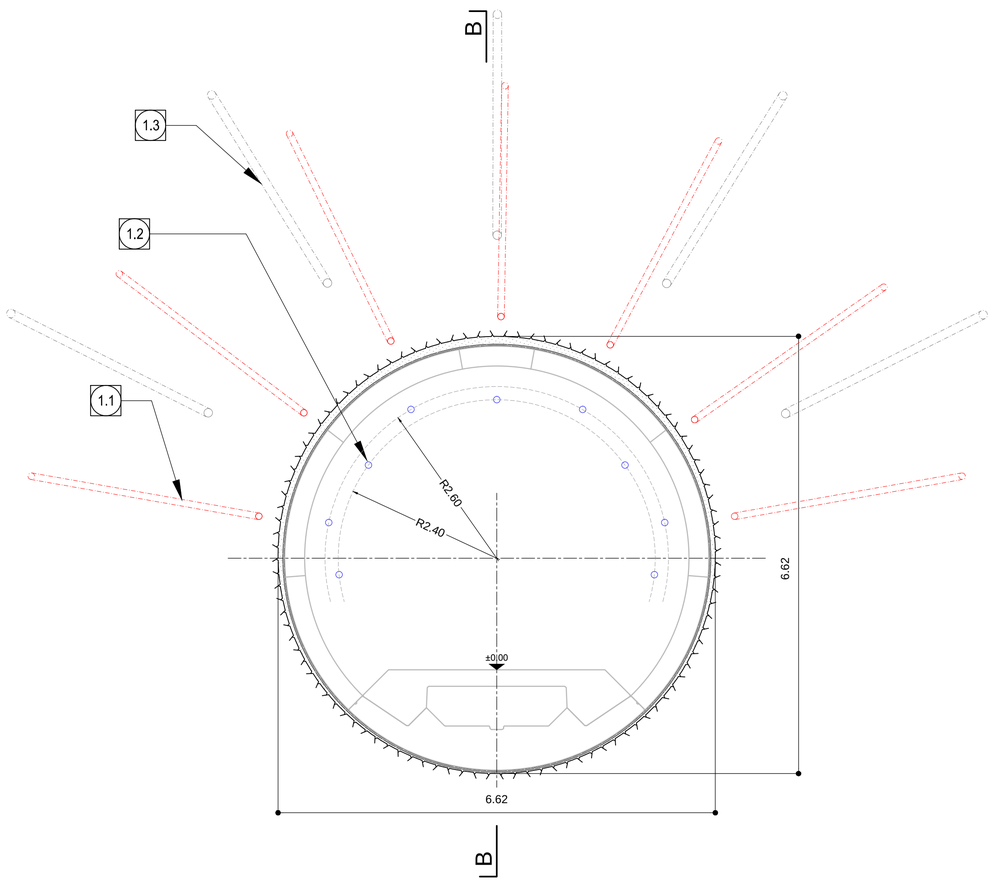

Längsschnitt B-B / Sezione longitudinale B-B

1:100

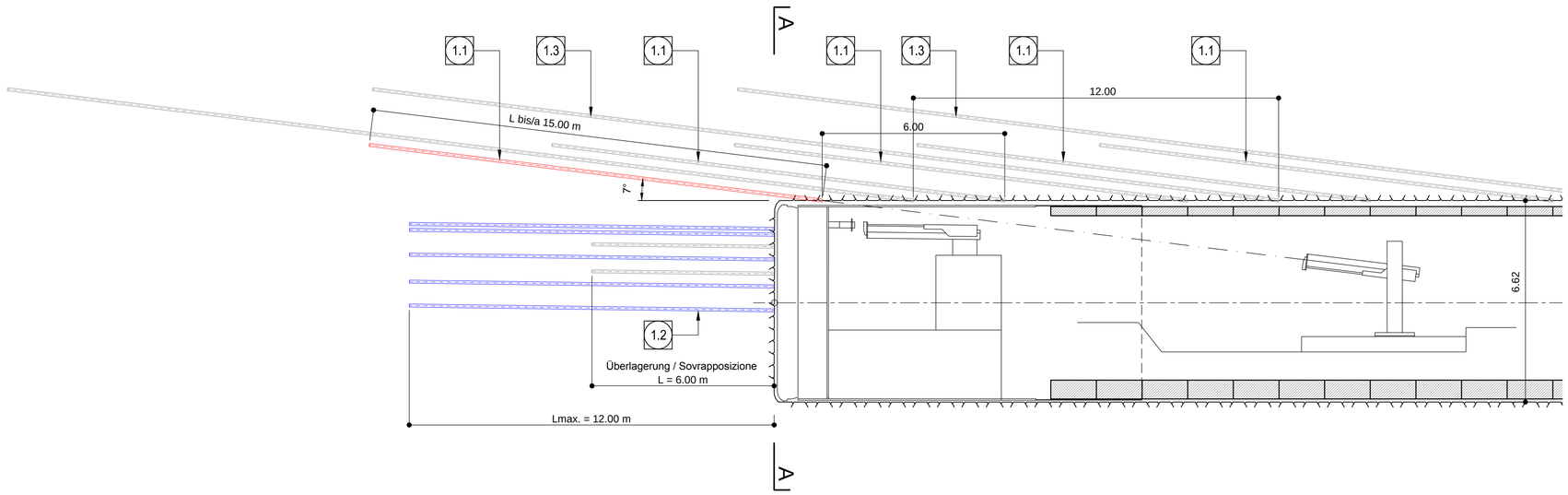

TECHNISCHE EIGENSCHAFTEN DER MATERIALIEN / CARATTERISTICHE TECNICHE DEI MATERIALI
Bohrdurchmesser = 101 mm GFK-Rohre ø 40/60, ohne Ventil, Länge 12-15 m, Zugspannung = 900 MPa Betonage mit Zementmörtel mit Rck ≥ 25 MPa, Rcm nach 12h ≥ 10 MPa Diametro di perforazione = 101 mm Tubi VTR Ø 40/60, non valvolati, lunghezza 12-15 m,Tensione a rottura = 900 MPa Cementazione con malta cementizia avente Rck ≥25 MPa, Rcm a 12h ≥ 10 MPa
ANMERKUNGEN / ANNOTAZIONI
- Messverfahren zur Erkennung der Störzonen ist im technischen Bericht Monitoring 02_H61_MO_994_BTB_D0700_17001 beschrieben - I sistemi per l´individuazione delle zone critiche sono descritti nella relazione tecnica 02_H61_MO_994_BTB_D0700_17001
- Die Drainagebohrungen sind ev. mit Preventer durchzuführen - I fori di drenaggio sono da eseguire con l'eventuale ausilio di Preventer. - Nach der Bohrung ist das GFK-Rohr sofort zu stecken - Ogni perforazione deve essere immediatamente seguita dall´installazione del tubo VTR
- Die Vorausbohrungen durch den Schildmantel dürfen nicht grösser als 10° zur horizontalen geneigt sein - L´inclinazione massima delle perforazioni attraverso lo scudo non potrà superare i 10° rispetto l'orizzontale
- Die Geometrie der Massnahmen ist Indikativ, und hängt, bei minimaler Intensität der Konsolidierung, von der Ausbaucharakteristik ab - La geometria degli interventi è indicativa e dipende dalle caratteristiche dell'attrezzatura, ferma restando l'intensità minima del consolidamento previsto.
AUSFÜHRUNGSPHASEN / FASI ESECUTIVE
1.3 — 1. Ausführung von 5 Drainagebohrungen L = 30 m alle 12 m Vortrieb 1. Esecuzione di 5 fori di drenaggio L = 30 m ogni 12 m di avanzamento
1.1 — 2. Konsolidierungsmassnahmen am Ausbruchsrand beim Vortrieb durch den Schildmantel. Ausbau von 7 GFK-Rohren mit einer Länge von 15 m. Betonage mit Zementmörtel. 2. Interventi di consolidamento in avanzamento sul contorno attraverso lo scudo TBM. Istallazione di 7 tubi VTR di lunghezza 15 m.Cementazione con malta cementizia
1.2 — 3. Konsolidierungsmassnahmen beim Vortrieb an der Ortsbrust durch den Bohrkopf. Ausbau von 9 GFK-Rohren mit einer Länge von 12 m. Betonage mit Zementmörtel. 3. Interventi di consolidamento in avanzamento sul fronte attraverso la testa della fresa. Istallazione di 9 tubi VTR di lughezza 12 m. Cementazione con malta cementizia
4. Es müssen jeweils nach 6 m Vortriebslänge neue Konsolidierungsmassnahmen erfolgen. 4. Avanzamento TBM di massimo 6 m prima dell'esecuzione di nuovi interventi di consolidamento.

Referenzdokumente
Documenti di riferimento

02_H61_GD_025_GLS_D0700_23002	Geomechanisches Prognoseprofil Erkundungsstollen (Blatt 2/4)	Profilo geomeccanico e progettuale di previsione Cunicolo Esplorativo (Tav. 2/4)
02_H61_GD_025_GLS_D0700_23003	Geomechanisches Prognoseprofil Erkundungsstollen (Plan 3/4)	Profilo geomeccanico e progettuale di previsione Cunicolo Esplorativo (Tav. 3/4)
02_H61_GD_025_GLS_D0700_23004	Geomechanisches Prognoseprofil Erkundungsstollen (Plan 4/4)	Profilo geomeccanico e progettuale di previsione Cunicolo Esplorativo (Tav. 4/4)

Bearbeitungsstand
Stato di elaborazione

Revision Revisione	Änderungen Modifiche	Verantwortlicher Änderung Responsabile modifica	Datum Data
00	Erstversion / Prima Versione	Welde	22.05.2014
10	Endabgabe / Consegna Definitiva	Garcia	31.07.2014
11	Projektvervollständigung und Umsetzung der Verbesserungen aus dem Prüfverfahren / Completamento progetto e recepimento istruttoria	Garcia	09.10.2014
20	Überarbeitung infolge Dienstanweisung Nr. 1 vom 17.10.2014 / Revisione a seguito ODS n°1 del 17.10.14	Correa	04.12.2014
21	Abgabe für die Ausschreibung / Emissione per Appalto	Correa	30.01.2015

Mit Beteiligung der Europäischen Union aus dem Haushalt der Transeuropäischen Verkehrsnetze finanziertes Vorhaben

Opera finanziata con la partecipazione dell' Unione Europea attraverso il bilancio delle reti di transporto transeuropee

Ausbau Eisenbahnachse München-Verona

BRENNER BASISTUNNEL

Ausführungsplanung

Potenziamento asse ferroviario Monaco - Verona

GALLERIA DI BASE DEL BRENNERO

Progettazione esecutiva

D0700: Baulos Mauls 2-3 | D0700: Lotto Mules 2-3

Projekteinheit	WBS
Erkundungsstollen	Cunicolo esplorativo
Dokumentenart	Tipo documento
Bauphasenplan	Fasi di costruzione
Titel	Titolo
Besondere Massnahme zur Verbesserung des Gebirges C-MS Typ 1	Interventi particolari di consolidamento C-MS Tipo 1

RTI 4P Raggruppamento Temporaneo di Imprese 4P (di Pro Iter S.r.l., Via G.B. Sammartini 5, 20125 Milano, Tel.: +39 0267876911, Fax: +39 0267152612)

Generalplaner / Responsabile integrazioni prestazioni specialistiche
Ing. Enrico Maria Pizzarotti
Ord. Ing. Milano N° A 29470

Mandataria	Mandante	Mandante	Mandante
PRO ITER Progetti Infrastrutture Territorio S.r.l.	PÖYRY	pini swiss engineers	PASQUALI-RAUSA ENGINEERING S.r.l./G.m.b.H.
Fachplaner / Il progettista specialista	*Fachplaner / Il progettista specialista* Ing. Rodrigo Correa	*Fachplaner / Il progettista specialista*	*Fachplaner / Il progettista specialista*

	Datum / Data	Name / Nome	Gesellschaft / Società
Bearbeitet / Elaborato	30.01.2015	Garcia	Pöyry
Geprüft / Verificato	30.01.2015	Correa	Pöyry

BBT Galleria di Base del Brennero Brenner Basistunnel BBT SE

Name / Nome: R. Zurlo

Name / Nome: K. Bergmeister

Projekt-kilometer / Chilometro progetto	von / da bis / a bei / al	32.0+88 54.0+15 -	Bau-kilometer / Chilometro opera	von / da bis / a bei / al	13.2+90 27.2+17 -	Status Dokument / Stato documento	Massstab / Scala 1 : 100 / 1:50

Staat Stato	Los Lotto	Einheit Unità	Nummer Numero	Dokumentenart Tipo documento	Vertrag Contratto	Nummer Codice	Revision Revisione
02	H61	KU	015	KBN	D0700	23280	21

0.46m²