Ausbruchsphase / Fase di scavo

Regelquerschnitt CM, Schild-TBM
Sezione tipo CM, TBM scudata
1:50

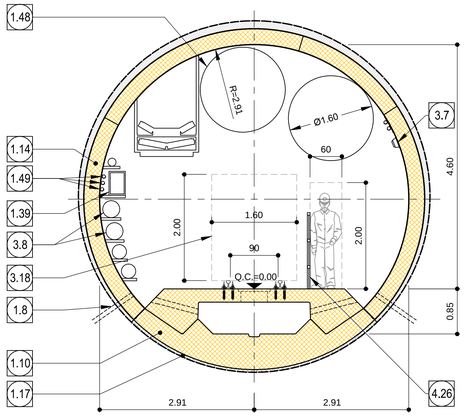

Regelquerschnitt CM, Schild-TBM, Ausweichbereich
Sezione tipo CM, TBM scudata, zona incrocio
1:50

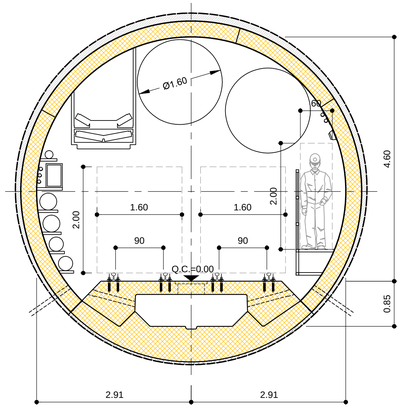

Endzustand / Fase esercizio

Regelquerschnitt CM, einschalig
Sezione tipo CM, rivestimento singolo
1:50

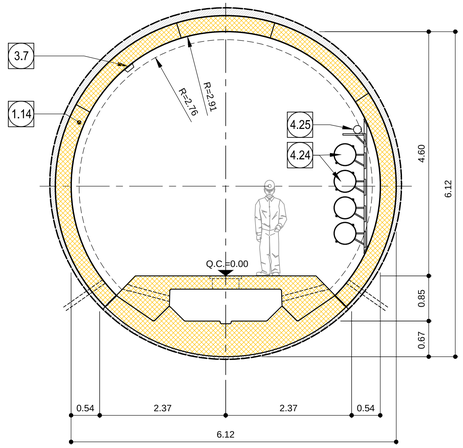

Regelquerschnitt CM, einschalig
Sezione tipo CM, rivestimento singolo
1:50

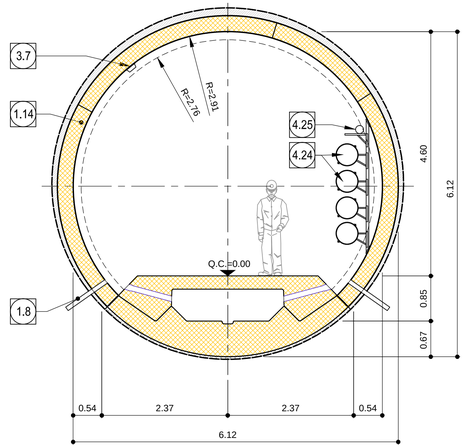

Regelquerschnitt CM, zweischalig
Sezione tipo CM, rivestimento doppio
1:50

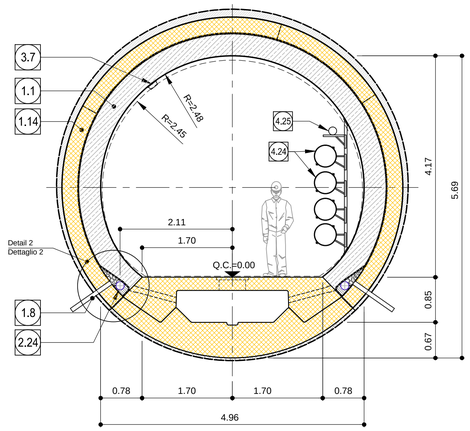

Regelquerschnitt CM, Drainageschacht
Sezione tipo CM, pozzetto acque di drenaggio
1:50

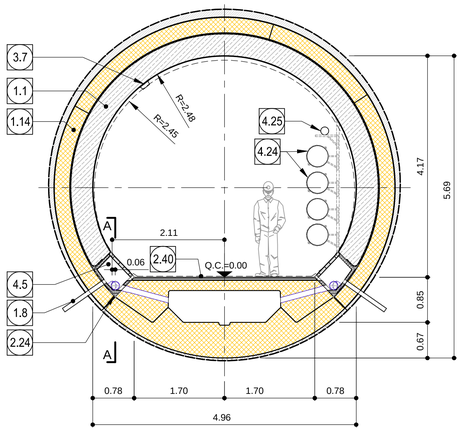

Detail 2: Drainage
Dettaglio 2: drenaggio
1:20

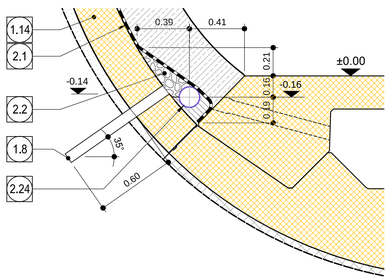

Schnitt A-A: Drainageschacht
Sezione A-A: pozzetto acque di drenaggio
1:20

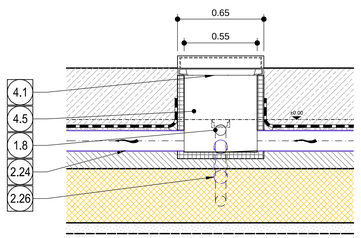

1.1	Innenschale aus Ortbeton Rivestimento definitivo in calcestruzzo
1.8	Bohrung Ø80 L>60cm oder entsprechende Aussparung in Ausbruchssicherung, Mindestabstand 1.5m zu bestimmen in Abhängigkeit der hydrogeologischen Bedingungen. Foro ø80 L>60cm o apertura equivalente nel rivestimento di prima fase, passo minimo 1.5m da definire in funzione delle condizioni idrogeologiche
1.10	Bewehrter Sohltübbing Concio di base in c.a.
1.14	Tübbinge Conci prefabbricati
1.17	Mörtelbett für Positionierung Sohltübbing Malta di allettamento per posa concio di base
1.39	Schaltschränke Niederspannung Quadro bassa tensione
1.48	2 Lüftungslutten Ø 1600 2 condotti di ventilazione Ø 1600
1.49	Trasse Niederspannung 400 V Cavi elettvici bassatensione 400 V
2.1	Fugenband in Arbeitsfuge - Abdichtungsträger, 3cm - Abdichtungssystem: • PVC-P Kunststoffdichtungsbahn, 2mm mit Schutzschicht bei bewehrten Bauteilen • Geotextil ≥900g/m² • Eventuelle Oberflächendrainage mittels Elemente mit hoher Drainagefähigkeit (gemäß Übersichtstafel Materialanwendung) - Water-stop nei giunti di getto - Strato di regolarizzazione, 3cm - Sistema di impermeabilizzazione: • membrana di impermeabilizzazione PVC-P, 2mm con strato di protezione per rivestimenti armati • geocomposito ≥900g/m² • eventuali elementi di drenaggio di superficie con elevata funzione drenante (rif. Tavola sinottica di applicazione dei materiali)
2.2	Drainagekies 8/16mm (gemäss 02_H61_EG_991_KTB_D0700_15002) Ghiaia drenante 8/16mm (rif. 02_H61_EG_991_KTB_D0700_15002)
2.24	Ulmendrainage (geschlitzt), PP DN/OD 160 auf Betonbett Drenaggio acque di falda (tubo microfessurato), PP DN/OD 160 posato sul calcestruzzo
2.26	Ableitung PP DN/OD 100 Scarico PP DN/OD 100
2.40	Querrinne in Polymenbeton Aussenmasse 13.5 x 6 cm, Zur Drainage des Bodenplattenwassers Canalotta trasversale in c/s polimerico, dimensioni esterne 13.5 x 6 cm per il drenaggio delle acque di piattaforma
3.7	Beleuchtung (schematische Darstellung) Illuminazione (rappresentazione indicativa)
3.8	Feeder für Traktionsstrom 15kV / 25kV Linea di alimentazione 15kV / 25kV
3.18	Lichtraumprofil für Bauzug bxh=1.6x2.0m Spazio libero per passaggio trenino bxh=1.6x2.0m
4.1	Gußdeckel - Flächenabdeckung, Klasse B125 nach EN 124 verriegelbar und wasserdicht Chiusini in ghisa, classe B125 ai sensi di EN 124 bloccabile e a tenuta stagna
4.5	Kontrollschacht Ulmendrainage - Fertigteil aus Polymerbeton Pozzetto acque di falda - elemento prefabbricato in cls polimerico
4.24	Stahlrohrleitung Ø400 Tubazioni in acciaio Ø400
4.25	Löschwasserleitung Condotta impianto idrico antincendio
4.26	Schutzzaun Recinzione di protezione

Fahrbahnplatte, Schema Spezialsteine
Platea, schema conci speciali
1:100

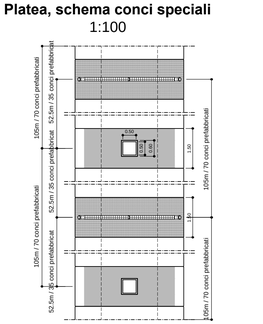

ANMERKUNGEN / ANNOTAZIONI

Q.C. Projekthöhe Erkundungsstollen
Quota di progetto cunicolo esplorativo

Referenzdokumente
Documenti di riferimento

02_H61_KU_015_KSC_D0700_23130	Schalung Tübbingring C-MS, Übersicht Regelprofil	Carpenteria conci C-MS, visione generale
02_H61_KU_015_KSC_D0700_23131	Schalung Tübbingring C-MS, Abwicklung	Carpenteria conci C-MS, sviluppo
02_H61_KU_015_KSC_D0700_23132	Schalung Tübbingring C-MS, Segment A	Carpenteria conci C-MS, segmento A
02_H61_KU_015_KSC_D0700_23133	Schalung Tübbingring C-MS, Segment B	Carpenteria conci C-MS, segmento B
02_H61_KU_015_KSC_D0700_23134	Schalung Tübbingring C-MS, Segment C	Carpenteria conci C-MS, segmento C
02_H61_KU_015_KSC_D0700_23136	Schalung Tübbingring C-MS, Segment D	Carpenteria conci C-MS, segmento D
02_H61_KU_015_KSC_D0700_23137	Schalung Tübbingring C-MS, Segment E	Carpenteria conci C-MS, segmento E
02_H61_KU_015_KSC_D0700_23138	Schalung Tübbingring C-MS, Einlagen und Fugendetails	Carpenteria conci C-MS, particolari
02_H61_KI_015_KSC_D0700_23180	Schalung Innenschale C-MS	Carpenteria rivestimento definitivo C-MS
02_H61_OP_025_KTB_D0700_23061	Synoptischer Plan - Anwendung der Materialien	Tavola sinottica di applicazione dei materiali

Bearbeitungsstand
Stato di elaborazione

Revision Revisione	Änderungen Modifiche	Verantwortlicher Änderung Responsabile modifica	Datum Data
00	Erstversion / Prima Versione	Ruckstuhl	13.02.2014
01	Allgemeine Revision / Revisione generale	Ruckstuhl	22.05.2014
10	Eindabgabe / Consegna Definitiva	Ruckstuhl	31.07.2014
11	Projektvervollständigung und Umsetzung der Verbesserungen aus dem Prüfverfahren / Completamento progetto e recepimento istruttoria	Ruckstuhl	09.10.2014
20	Überarbeitung infolge Dienstanweisung Nr. 1 vom 17.10.2014 / Revisione a seguito ODS n°1 del 17.10.14	Correa	04.12.2014
21	Abgabe für die Ausschreibung / Emissione per Appalto	Correa	30.01.2015

Mit Beteiligung der Europäischen Union aus dem Haushalt der Transeuropäischen Verkehrsnetze finanziertes Vorhaben
Opera finanziata con la partecipazione dell' Unione Europea attraverso il bilancio delle reti di transporto transeuropee

Ausbau Eisenbahnachse München-Verona
BRENNER BASISTUNNEL
Ausführungsplanung

Potenziamento asse ferroviario Monaco - Verona
GALLERIA DI BASE DEL BRENNERO
Progettazione esecutiva

D0700: Baulos Mauls 2-3 | D0700: Lotto Mules 2-3

Projekteinheit Erkundungsstollen	WBS Cunicolo esplorativo
Dokumentenart Regelprofil	Tipo documento Sezione tipo
Titel Regelprofil C-MS	Titolo Sezione tipo applicata C-MS

RTI 4P Raggruppamento Temporaneo di Imprese 4P
c/o Pöyry S.r.l. Via G.B. Sammartini 3, 20125 Milano, Tel. +39 0267070371, Fax. +39 0267070372

Generalplaner / Responsabile integrazioni prestazioni specialistiche
Ing. Enrico Maria Pizzarotti
Ord. Ingg. Milano N° A 29470

Mandataria	Mandante	Mandante	Mandante
PRO ITER	PÖYRY	pini swiss engineers	PASQUALI-RAUSA ENGINEERING S.r.l. & m.a.h
Fachplaner / Il progettista specialista	*Fachplaner / Il progettista specialista* Ing. Rodrigo Correa	*Fachplaner / Il progettista specialista*	*Fachplaner / Il progettista specialista*

	Datum / Data	Name / Nome	Gesellschaft / Società
Bearbeitet / Elaborato	30.01.2015	Ruckstuhl	Pöyry
Geprüft / Verificato	30.01.2015	Deplazes	Pöyry

BBT Galleria di Base del Brennero Brenner Basistunnel BBT SE

Name / Nome R. Zurlo	Name / Nome K. Bergmeister	

Projekt-kilometer / Chilometro progetto von / da 32.0+88 bis / a 54.0+15 bei / al -	Bau-kilometer / Chilometro opera von / da 12.4+60 bis / a 32.2+90 bei / al -	Status Dokument / Stato documento	Massstab / Scala 1 : 50, 1 : 20, 1 : 100

Staat Stato	Los Lotto	Einheit Unità	Nummer Numero	Dokumentenart Tipo documento	Vertrag Contratto	Nummer Codice	Revision Revisione
02	H61	KU	015	KRP	D0700	23101	21

0.58m³