Schnitt A-A / Sezione A-A

1:50

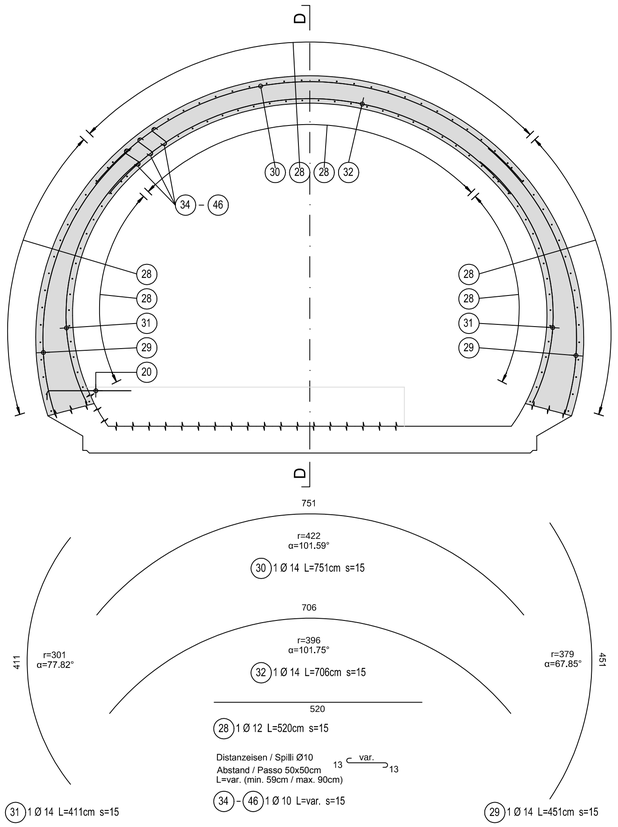

Schnitt C-C / Sezione C-C

1:50

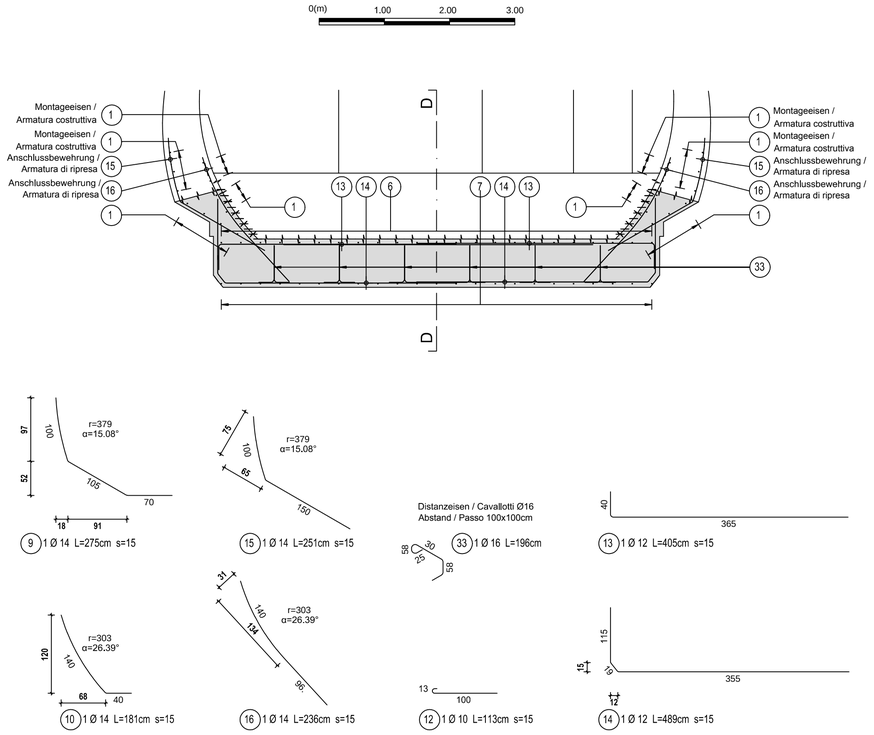

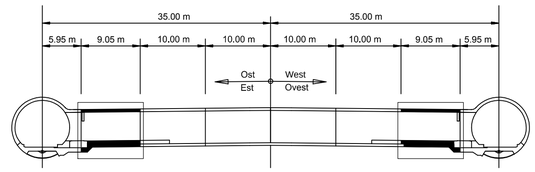

MATERIALEIGENSCHAFTEN UND SPEZIFISCHE AUSFÜHRUNGSVERFAHREN

- BEWEHRUNGSSTAHL:
  Stahlstäbe B 450 C
- BETONÜBERDECKUNG:
  Betonstarke über aussere Bewehrung =5cm.
- ÜBERGREIFUNGSLÄNGE:
  Übergreifungslängen für Verteilungs- und/oder Längseisen >50Ø
- SCHWEIßVERBINDUNGEN:
  Kehlnähte a ≥ 0.4 t
  (t=minimale Dicke der zu verschweißenden Elemente)
- SCHRAUBEN:
  Schrauben und Schraubenmuttern Klasse 8.8

CARATTERISTICHE DEI MATERIALI E SPECIFICHE TECNICHE

- ACCIAIO PER ARMATURE:
  Barre in acciaio B 450 C.
- COPRIFERRO:
  Copriferro su armatura esterna =5cm.
- SOVRAPPOSIZIONI:
  Sovrapposizioni per ferri ripartitori e/o longitudinali >50Ø
- SALDATURE:
  Saldature a cordoni d'angolo a ≥ 0.4 t
  (t=spessore minimo degli elementi da saldare)
- BULLONI:
  Dadi e bulloni classe 8.8

Minimaler Durchmesser der Spindel, falls nicht anders vermerkt, für Biegung und Haken:
- D = 4Ø; für Ø < 16
- D = 7Ø; für Ø > 16

Diametro minimo del mandrino per piegature, uncini, cappi, se non diversamente indicato:
- D = 4Ø; per Ø < 16
- D = 7Ø; per Ø > 16

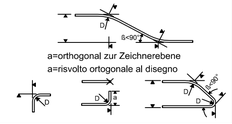

Referenzdokumente
Documenti di riferimento

02_H61_QI_025_KSC_D0700_23845	Schalung CT4 (Blatt 1/2)	Carpenteria CT4 (Tav. 1/2)
02_H61_QI_025_KSC_D0700_23846	Schalung CT4 (Blatt 2/2)	Carpenteria CT4 (Tav. 2/2)

Bearbeitungsstand
Stato di elaborazione

Revision Revisione	Änderungen Modifiche	Verantwortlicher Änderung Responsabile modifica	Datum Data
10	Endabgabe / Consegna Definitiva	Rabitsch	31.07.2014
11	Projektvervollständigung und Umsetzung der Verbesserungen aus dem Prüfverfahren / Completamento progetto e recepimento istruttoria	Rabitsch	09.10.2014
20	Überarbeitung infolge Dienstanweisung Nr. 1 vom 17.10.2014 / Revisione a seguito ODS n°1 del 17.10.14	Correa	04.12.2014
21	Abgabe für die Ausschreibung / Emissione per Appalto	Correa	30.01.2015

Schnitt B-B / Sezione B-B

1:50

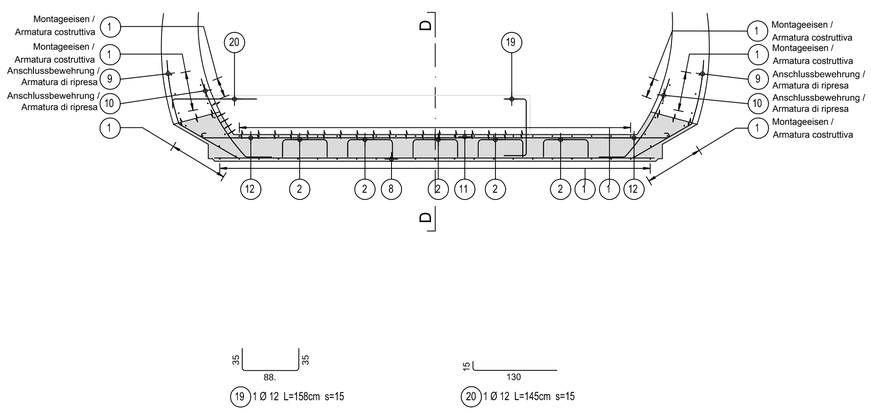

Detail Betonstärke über der Bewehrung /
Particolare copriferro

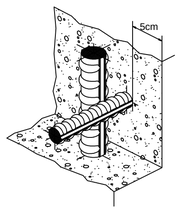

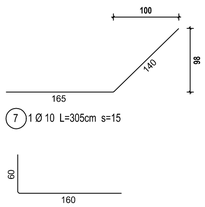

Schnitt D-D / Sezione D-D

1:50

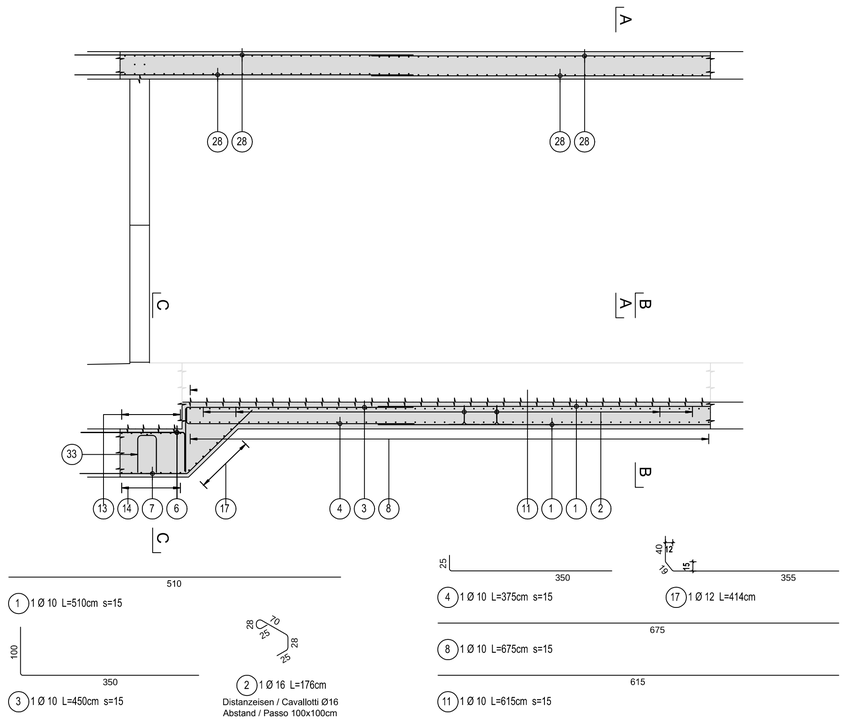

Mit Beteiligung der Europäischen Union aus dem Haushalt der Transeuropäischen Verkehrsnetze finanziertes Vorhaben

Opera finanziata con la partecipazione dell' Unione Europea attraverso il bilancio delle reti di transporto transeuropee

Ausbau Eisenbahnachse München-Verona

BRENNER BASISTUNNEL

Ausführungsplanung

Potenziamento asse ferroviario Monaco - Verona

GALLERIA DI BASE DEL BRENNERO

Progettazione esecutiva

D0700: Baulos Mauls 2-3

D0700: Lotto Mules 2-3

Projekteinheit
Querschläge

WBS
Cunicoli trasversali

Dokumentenart
Bewehrungsplan

Tipo documento
Armatura

Titel
Bewehrung CT4-T2-T3-T3bis,
Sohle, Gewölbe und Sockel (Blatt 1/2)

Titolo
Armatura CT4-T2-T3-T3bis,
platea, arco rovescio e basamento (Tav. 1/2)

RTI 4P Raggruppamento Temporaneo di Imprese 4P
c/o Pro Iter S.r.l., Via G.B. Sammartini 5, 20125 Milano, Tel.: +39 0287075/11, Fax: +39 0287152612

Generalplaner / Responsabile integrazioni prestazioni specialistiche
Ing. Enrico Maria Pizzarotti
Ord. Ingg. Milano N° A 29470

Mandataria	Mandante	Mandante	Mandante
PRO ITER Progetti Infrastrutture Territorio s.r.l.	PÖYRY	pini swiss engineers	PASQUALI-RAUSA ENGINEERING S.r.l./G.m.b.H.
Fachplaner / il progettista specialista	*Fachplaner / il progettista specialista* Ing. Rodrigo Correa	*Fachplaner / il progettista specialista*	*Fachplaner / il progettista specialista*

	Datum / Data	Name / Nome	Gesellschaft / Società
Bearbeitet / Elaborato	30.01.2015	Dupuis	Pöyry
Geprüft / Verificato	30.01.2015	Rabitsch	Pöyry

BBT Galleria di Base del Brennero Brenner Basistunnel BBT SE

Name / Nome
R. Zurlo

Name / Nome
K. Bergmeister

Projekt-kilometer / Chilometro progetto	von / da 32.0+88 bis / a 54.0+15 bei / al -	Bau-kilometer / Chilometro opera	von / da 32.0+88 bis / a 44.1+92 bei / al -	Status Dokument / Stato documento	Massstab / Scala 1 : 50

Stati Stato	Los Lotto	Einheit Unità	Nummer Numero	Dokumentenart Tipo documento	Vertrag Contratto	Nummer Codice	Revision Revisione
02	H61	QI	025	KBW	D0700	23935	21

0.47m²