Schnitt B-B / Sezione B-B

1:25

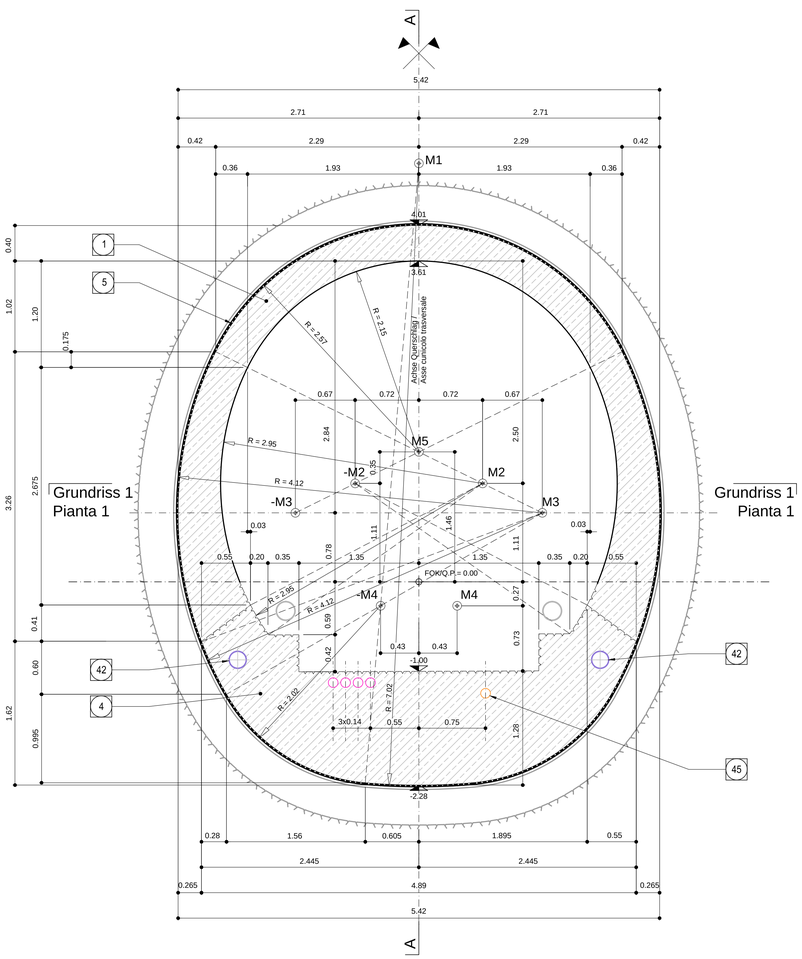

KOORDINATEN / COORDINATE		
PTNo.:	X	Y
M1	0.000	+4.712
M2	+0.717	+1.108
-M2	-0.717	+1.108
M3	+1.390	+0.777
-M3	-1.390	+0.777
M4	+0.431	+0.270
-M4	-0.431	+0.270
M5	0.000	+1.462

Schnitt C-C / Sezione C-C

1:25

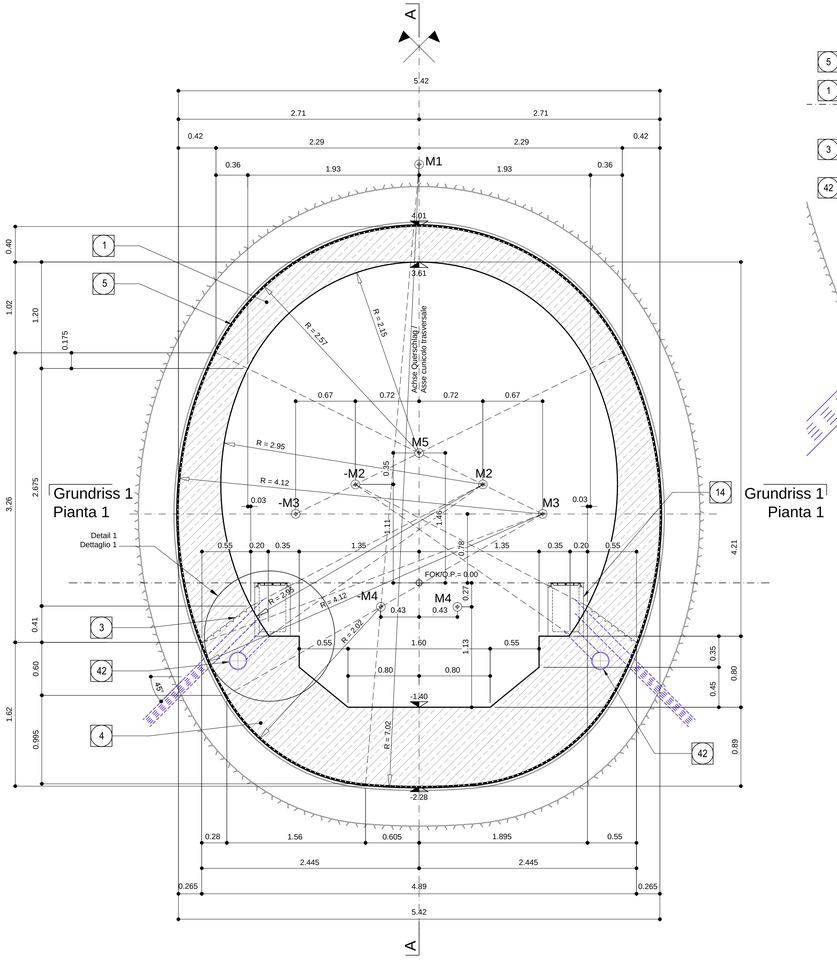

KOORDINATEN / COORDINATE		
PTNo.:	X	Y
M1	0.000	+4.712
M2	+0.717	+1.108
-M2	-0.717	+1.108
M3	+1.390	+0.777
-M3	-1.390	+0.777
M4	+0.431	+0.270
-M4	-0.431	+0.270
M5	0.000	+1.462

Detail 1 / Dettaglio 1

1:10

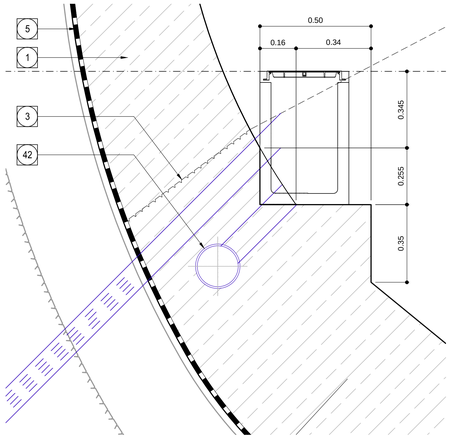

ANMERKUNGEN / ANNOTAZIONI	
SOK/P.F.	Schienenoberkante (SOK= ±0.00) Quota piano ferro galleria di linea (P.F.= ±0.00)
FOK/Q.P.	Kote Bodenniveau Querverbindung Quota piano di calpestio del cunicolo
Q.B.	Bankethöhe (bezogen auf SOK) Quota banchina (con riferimento a P.F.)

1	Innenschale Rivestimento definitivo
3	Arbeitsfuge rau gem. EN 1992-1-1 Neigung nach statischen Erfordernissen Giunto di ripresa scabro sec. EN 1992-1-1 Inclinazione secondo necessità statica
4	Sohlgewölbe in Stahlbeton Arco rovescio in c.a.
5	Fugenband in Arbeitsfuge - Abdichtungsträger, 3cm - Abdichtungssystem: • PVC-P Kunststoffdichtungsbahn, 2mm mit Schutzschicht bei bewehrten Bauteilen • Geotextil ≥900g/m² • Eventuelle Oberflächendrainage mittels Elemente mit hoher Drainagefähigkeit (gemäß Übersichtstafel Materialanwendung) - Water-stop nei giunti di getto - Strato di regolarizzazione, 3cm - Sistema di impermeabilizzazione: • membrana di impermeabilizzazione PVC-P, 2mm con strato di protezione per rivestimenti armati • geocomposito ≥900g/m² • eventuali elementi di drenaggio di superficie con elevata funzione drenante (rif. Tavola sinottica di applicazione dei materiali)
14	Vorbereitungsarbeiten für Kontrollschacht Ulmendrainage Predisposizione per pozzetto acque di falda
42	Ulmendrainage (Vollrohr), PP DN/OD 200 in Betonbett Drenaggio acque di falda (tubo cieco), PP DN/OD 200 posato nel calcestruzzo
45	Fahrbahnentwässerung (Vollrohr), PP DN/OD 110 in Betonbett Drenaggio acque di piattaforma (tubo cieco), PP DN/OD 110 posato nel calcestruzzo

Übersicht / Visione generale

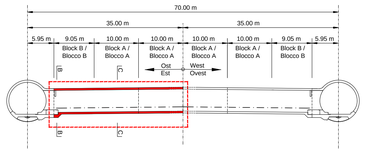

Pläne stellen die Seite Ost dar.
Für die Seite West gelten spiegelbildlich die gleichen Pläne, wobei das Längsgefälle der Querverbindung leicht variert.

I piani mostrano la parte est.
Per la parte ovest vale l'immagine speculare, con variazioni minime per quanto riguarda la pendenza longitudinale dei cunicoli trasversali.

Referenzdokumente
Documenti di riferimento

02_H61_OP_025_KTB_D0700_23061	Übersichtstabelle für die Materialienanwendung	Tavola sinottica di applicazione dei materiali
02_H61_QI_025_KBW_D0700_23900	Bewehrung CT1-T4-T5, Sohlgewölbe und Innengewölbe	Armatura CT1-T4-T5, piatea e calotta
02_H61_QI_025_KBW_D0700_23901	Bewehrung CT1-T4-T5, Sohle und Gewölbe	Armatura CT1-T4-T5, piatea e arco rovescio

Bearbeitungsstand
Stato di elaborazione

Revision Revisione	Änderungen Modifiche	Verantwortlicher Änderung Responsabile modifica	Datum Data
00	Erstversion / Prima Versione	Eckauer	22.05.2014
10	Einlagabe / Consegna Definitiva	Oberholzer	31.07.2014
11	Projektvervollständigung und Umsetzung der Verbesserungen aus dem Prüfverfahren / Completamento progetto e recepimento istruttoria	Oberholzer	09.10.2014
20	Überarbeitung infolge Dienstanweisung Nr. 1 vom 17.10.2014 / Revisione a seguito DOS n°1 del 17.10.14	Correa	04.12.2014
21	Abgabe für die Ausschreibung / Emissione per Appalto	Correa	30.01.2015

Mit Beteiligung der Europäischen Union aus dem Haushalt der Transeuropäischen Verkehrsnetze finanziertes Vorhaben
Opera finanziata con la partecipazione dell' Unione Europea attraverso il bilancio delle reti di transporto transeuropee

Ausbau Eisenbahnachse München-Verona
BRENNER BASISTUNNEL
Ausführungsplanung

Potenziamento asse ferroviario Monaco - Verona
GALLERIA DI BASE DEL BRENNERO
Progettazione esecutiva

D0700: Baulos Mauls 2-3 | D0700: Lotto Mules 2-3

Projekteinheit / WBS	
Querschläge	Cunicoli trasversali
Dokumentenart / Tipo documento	
Schalungsplan	Carpenteria
Titel / Titolo	
Schalung CT1-T4-T5, Schnitte	Carpenteria CT1-T4-T5, sezioni

RTI 4P Raggruppamento Temporaneo di Ingegneri 4P
Via Brennero 52, 39100 Bolzano/Bozen, P.IVA 02023570211, Tel. +39 0471932411

Generalplaner / Responsabile integrazioni prestazioni specialistiche
Ing. Enrico Maria Pizzarotti
Ord. Ingg. Milano N° A 19470

Mandataria	*Mandante*	*Mandante*	*Mandante*
PRO ITER	PÖYRY	pini swiss engineers	PASQUALI-RAUSA ENGINEERING
Fachplaner / I progettista specialista	*Fachplaner / I progettista specialista* Ing. Rodrigo Correa	*Fachplaner / I progettista specialista*	*Fachplaner / I progettista specialista*

	Datum / Data	Name / Nome	Gesellschaft / Società
Bearbeitet / Elaborato	30.01.2015	Oberholzer	Pöyry
Geprüft / Verificato	30.01.2015	Deplazes	Pöyry

BBT Galleria di Base del Brennero
Brenner Basistunnel BBT SE

Name / Nome	Name / Nome
R. Zurlo	K. Bergmeister

Projekt-Kilometer / Chilometro progetto	von / da bis / a bis / al	32.0+88 54.0+15	Bau-Kilometer / Chilometro opera	von / da bis / a bis / al	32.0+88 44.1+92	Status Dokument / Stato documento	Massstab / Scala 1 : 25, 1:10

Stand / Stato	Los / Lotto	Einheit / Unità	Nummer / Numero	Dokumentenart / Tipo documento	Vertrag / Contratto	Nummer / Codice	Revision / Revisione
02	H61	QI	025	KSC	D0700	23801	21

0.69m²