Grundriss 1-1 / Pianta 1-1

1:50

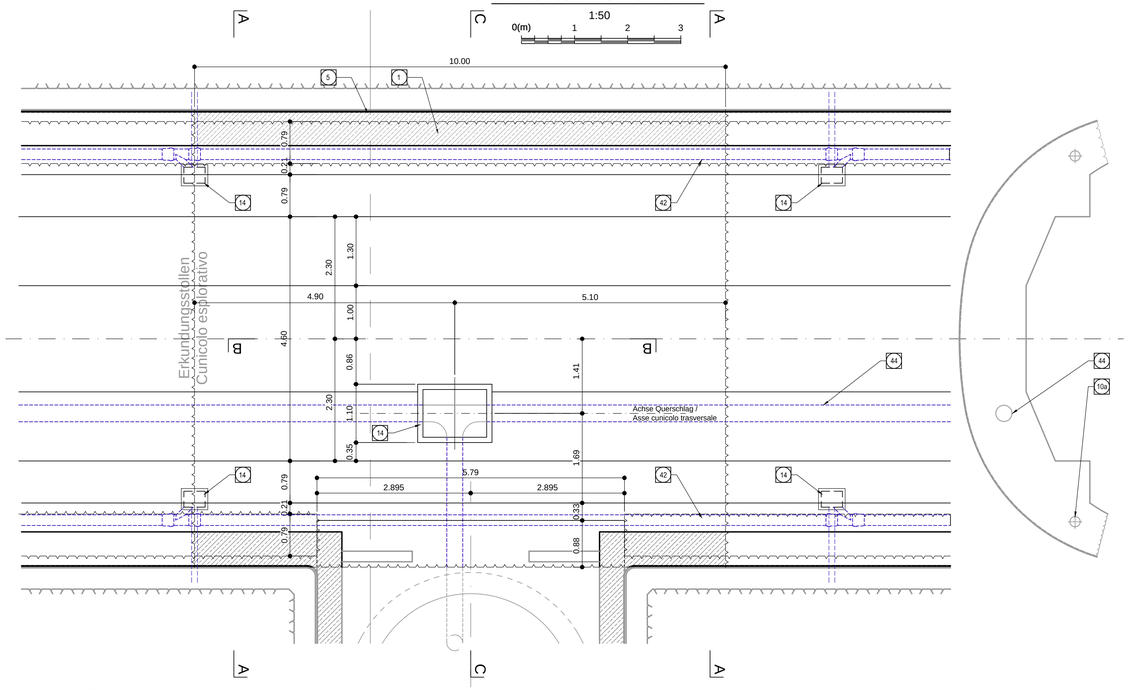

Übersicht / Visione generale

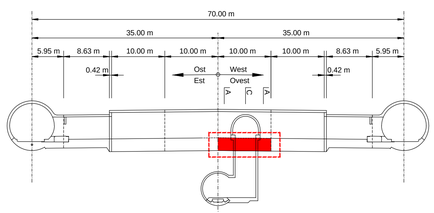

1	Innenschale Rivestimento definitivo
2	Widerlager und Sohlplatte in bewehrtem Ortbeton Piedritti e platea in c.a.
3	Arbeitsfuge aufgeraut gem. EN 1992-1-1 Neigung nach statischen Erfordernissen Giunto di ripresa scabro sec. EN 1992-1-1 Inclinazione secondo necessità statica
4	Sohlgewölbe in Stahlbeton Arco rovescio in c.a.
5	Fugenband in Arbeitsfuge - Abdichtungsträger, 3cm - Abdichtungssystem: • PVC-P Kunststoffdichtungsbahn, 2mm mit Schutzschicht bei bewehrten Bauteilen • Geotextil ≥900g/m² • Eventuelle Oberflächendrainage mittels Elemente mit hoher Drainagefähigkeit (gemäß Übersichtstafel Materialanwendung) - Water-stop nei giunti di getto - Strato di regolarizzazione, 3cm - Sistema di impermeabilizzazione: • membrana di impermeabilizzazione PVC-P, 2mm con strato di protezione per rivestimenti armati • geocomposito ≥900g/m² • eventuali elementi di drenaggio di superficie con elevata funzione drenante (rif. Tavola sinottica di applicazione dei materiali)
10a	Ulmendrainage (geschlitzt), PP DN/OD 200 auf Betonbett Drenaggio acque di falda (tubo microfessurato), PP DN/OD 200 posato sul calcestruzzo
14	Vorbereitungsarbeiten für Kontrollschacht Ulmendrainage Predisposizione per pozzetto acque di falda
42	Ulmendrainage (Vollrohr), PP DN/OD 200 in Betonbett Drenaggio acque di falda (tubo cieco), PP DN/OD 200 posato nel calcestruzzo
44	Ulmendrainage PP DN/OD 315 in Betonbett Drenaggio acque di falda, PP DN/OD 315 posato nel calcestruzzo

Schnitt A-A / Sezione A-A

1:50

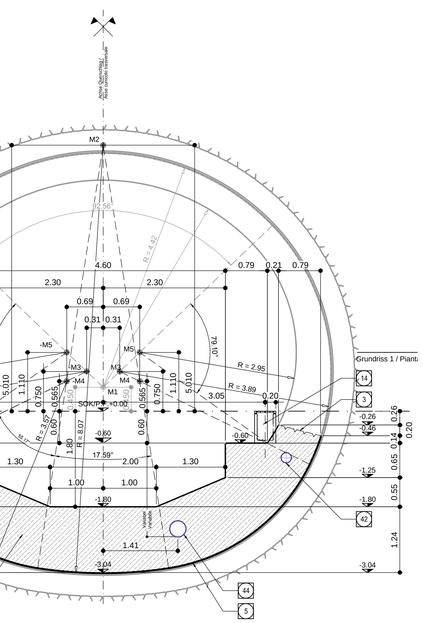

KOORDINATEN / COORDINATE		
PTNo.:	x	y
M1	0.000	+0.452
M2	0.000	+5.012
M3	+0.311	+0.749
-M3	-0.311	+0.749
M4	0.688	+0.565
-M4	-0.688	+0.565
M5	+0.688	+1.108
-M5	-0.688	+1.108

Schnitt B-B / Sezione B-B

1:50

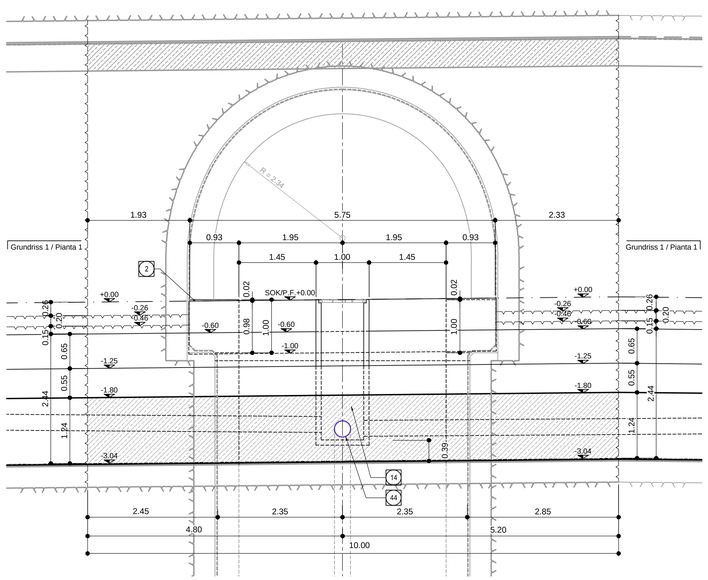

Schnitt C-C / Sezione C-C

1:50

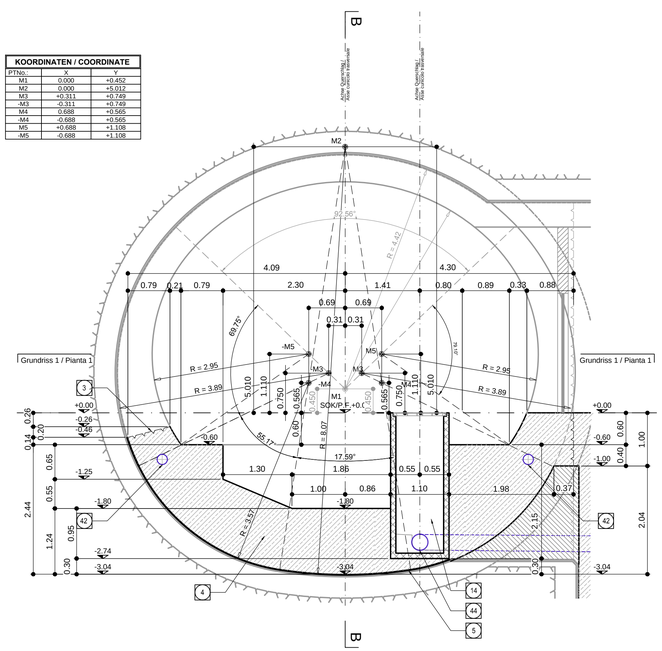

KOORDINATEN / COORDINATE		
PTNo.:	x	y
M1	0.000	+0.452
M2	0.000	+5.012
M3	+0.311	+0.749
-M3	-0.311	+0.749
M4	0.688	+0.565
-M4	-0.688	+0.565
M5	+0.688	+1.108
-M5	-0.688	+1.108

ANMERKUNGEN / ANNOTAZIONI

SOK/P.F. Schienenoberkante (SOK= ±0.00)
Quota piano ferro galleria di linea (P.F.= ±0.00)

FOK/Q.P. Kote Bodenniveau Querverbindung
Quota piano di calpestio del cunicolo

Q.B. Banketthöhe (bezogen auf SOK)
Quota banchina (con riferimento a P.F.)

Referenzdokumente
Documenti di riferimento

02_H61_OP_025_KTB_D0700_23061	Synoptischer Plan - Anwendung der Materialien	Tavola sinottica di applicazione dei materiali
02_H61_QI_025_KBW_D0700_23908	Bewehrung CT2-T4-T5, Sohle und Gewölbe (Plan 1/2)	Armatura CT2-T4-T5, platea e arco rovescio (Tav. 1/2)
02_H61_QI_025_KBW_D0700_23909	Bewehrung CT2-T4-T5, Sohle und Gewölbe (Plan 2/2)	Armatura CT2-T4-T5, platea e arco rovescio (Tav. 2/2)
02_H61_QI_025_KBW_D0700_23911	Bewehrung CT2-T4-T5, Stirnwand	Armatura CT2-T4-T5, parete frontale
02_H61_QI_025_KBW_D0700_23912	Bewehrung CT2-T4-T5, Block Schachtnische, Sohle	Armatura CT2-T4-T5, blocco nicchia pozzo, platea
02_H61_QI_025_KBW_D0700_23913	Bewehrung CT2-T4-T5, Block Schachtnische, Gewölbe	Armatura CT2-T4-T5, blocco nicchia pozzo, arco rovescio
02_H61_QI_025_KBW_D0700_23914	Bewehrung CT2-T4-T5, Schachtnische, Sohle	Armatura CT2-T4-T5, nicchia pozzo, platea
02_H61_QI_025_KBW_D0700_23915	Bewehrung CT2-T4-T5, Schachtnische, Gewölbe und Rückwand	Armatura CT2-T4-T5, nicchia pozzo, arco rovescio e parete posteriore

Bearbeitungsstand
Stato di elaborazione

Revision Revisione	Änderungen Modifiche	Verantwortlicher Änderung Responsabile modifica	Datum Data
00	Erstversion / Prima versione	Ecknauer	22.05.2014
10	Endabgabe / Consegna Definitiva	Ecknauer	31.07.2014
11	Projektvervollständigung und Umsetzung der Verbesserungen aus dem Prüfverfahren / Completamento progetto e recepimento istruttoria	Ecknauer	09.10.2014
20	Überarbeitung infolge Dienstanweisung Nr. 1 vom 17.10.2014 / Revisione a seguito ODS n°1 del 17.10.14	Correa	04.12.2014
21	Abgabe für die Ausschreibung / Emissione per Appalto	Correa	30.01.2015

Mit Beteiligung der Europäischen Union aus dem Haushalt der Transeuropäischen Verkehrsnetze finanziertes Vorhaben
Opera finanziata con la partecipazione dell' Unione Europea attraverso il bilancio delle reti di transporto transeuropee

Ausbau Eisenbahnachse München-Verona
BRENNER BASISTUNNEL
Ausführungsplanung

Potenziamento asse ferroviario Monaco - Verona
GALLERIA DI BASE DEL BRENNERO
Progettazione esecutiva

D0700: Baulos Mauls 2-3 | D0700: Lotto Mules 2-3

Projekteinheit	WBS
Querschläge	Cunicoli trasversali
Dokumentenart	Tipo documento
Schalungsplan	Carpenteria
Titel	Titolo
Schalung CT2-b-T4-T5, Block Schachtnische	Carpenteria CT2-b-T4-T5, blocco nicchia pozzo

RTI 4P Raggruppamento Temporaneo di Imprese 4P
Via Pio Rajoli 51/C, Via G.B. Cavallaro 8, 25125 Brescia; Tel. +39 0303507971, Fax: +39 0307703512

Generalplaner / Responsabile integrazioni prestazioni specialistiche
Ing. Enrico Maria Pizzarotti
Ord. Ingg. Milano N° A 29470

Mandataria	Mandante	Mandante	Mandante
PRO ITER	PÖYRY	pini swiss engineers	PASQUALI-RAUSA ENGINEERING S.r.l. S.t.a. S.r.l.
Fachplaner / Il progettista specialista	Fachplaner / Il progettista specialista Ing. Rodrigo Correa	Fachplaner / Il progettista specialista	Fachplaner / Il progettista specialista

	Datum / Data	Name / Nome	Gesellschaft / Società
Bearbeitet / Elaborato	30.01.2015	Ecknauer	Pöyry
Geprüft / Verificato	30.01.2015	Deplazes	Pöyry

BBT Galleria di Base del Brennero Brenner Basistunnel BBT SE

Name / Nome R. Zurlo	Name / Nome K. Bergmeister

Projekt-kilometer / Chilometro progetto	von / da 32.0+88 bis / a 54.0+15 bei / al -	Bau-kilometer / Chilometro opera	von / da 32.0+88 bis / a 44.1+92 bei / al -
Status Dokument / Stato documento		Massstab / Scala	1 : 50

Staat Stato	Los Lotto	Einheit Unità	Nummer Numero	Dokumentenart Tipo documento	Vertrag Contratto	Nummer Codice	Revision Revisione
02	H61	QI	025	KSC	D0700	23817	21

0.58m²