Grundriss 1 / Pianta 1

1:50

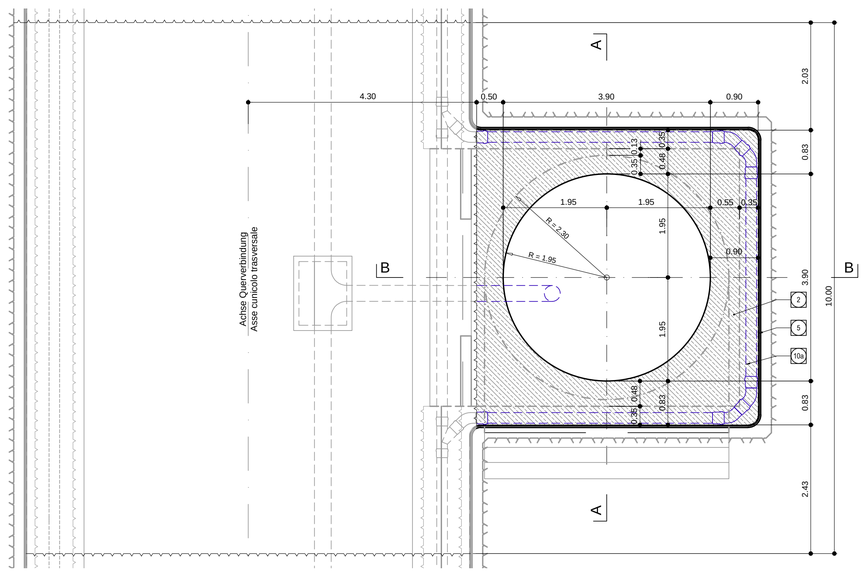

Grundriss 1 / Pianta 1

1:50

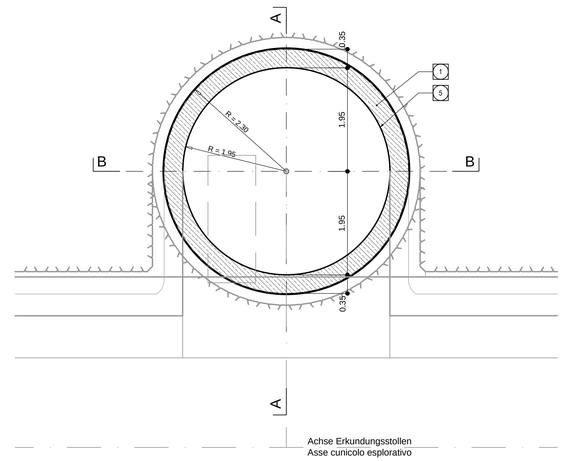

Übersicht/ Visione generale

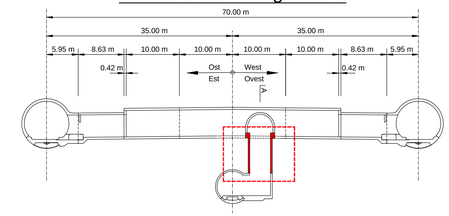

Referenzdokumente
Documenti di riferimento

02_H61_OP_025_KTB_D0700_23061	Synoptischer Plan - Anwendung der Materialien	Tavola sinottica di applicazione dei materiali
02_H61_QI_025_KBW_D0700_23917	Bewehrung CT2-T2-T3-T3bis, Sohle und Gewölbe (Plan 1/2)	Armatura CT2-T2-T3-T3bis, platea e arco rovescio (Tav. 1/2)
02_H61_QI_025_KBW_D0700_23918	Bewehrung CT2-T2-T3-T3bis, Sohle und Gewölbe (Plan 2/2)	Armatura CT2-T2-T3-T3bis, platea e arco rovescio (Tav. 2/2)
02_H61_QI_025_KBW_D0700_23920	Bewehrung CT2-T2-T3-T3bis, Stirnwand	Armatura CT2-T2-T3-T3bis, parete frontale
02_H61_QI_025_KBW_D0700_23921	Bewehrung CT2-T2-T3-T3bis, Block Schachtnische, Sohle	Armatura CT2-T2-T3-T3bis, blocco nicchia pozzo, platea
02_H61_QI_025_KBW_D0700_23922	Bewehrung CT2-T2-T3-T3bis, Block Schachtnische, Gewölbe	Armatura CT2-T2-T3-T3bis, blocco nicchia pozzo, arco rovescio
02_H61_QI_025_KBW_D0700_23923	Bewehrung CT2-T2-T3-T3bis, Schachtnische, Sohle	Armatura CT2-T2-T3-T3bis, nicchia pozzo, platea
02_H61_QI_025_KBW_D0700_23924	Bewehrung CT2-T2-T3-T3bis, Schachtnische, Gewölbe und Rückwand	Armatura CT2-T2-T3-T3bis, nicchia pozzo, arco rovescio e parete posteriore

Schnitt C-C / Sezione C-C

1:20

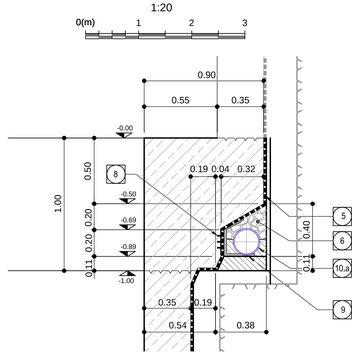

Schnitt B-B / Sezione B-B

1:50

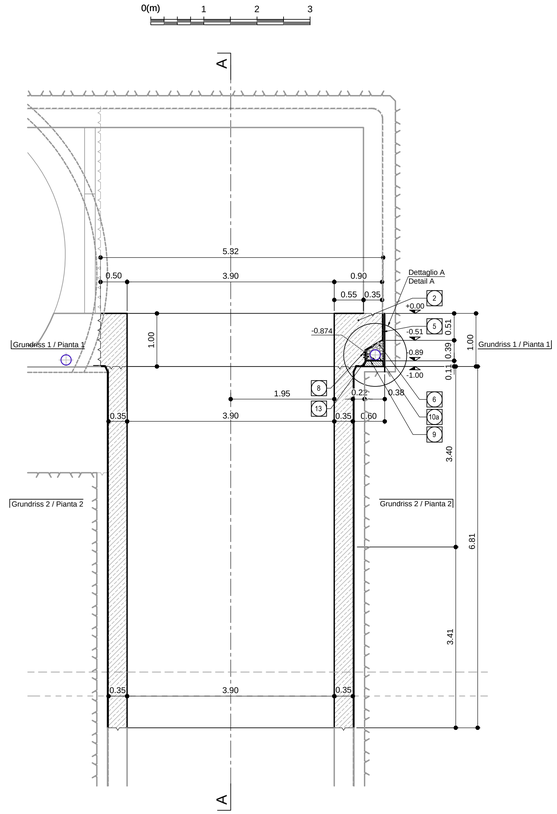

Schnitt A-A / Sezione A-A

1:50

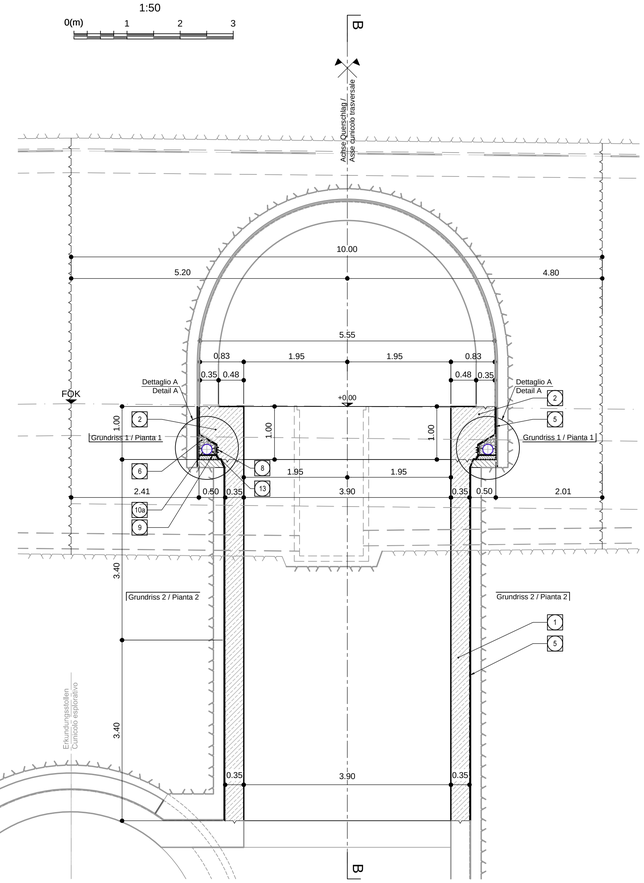

1	Innenschale Rivestimento definitivo
2	Widerlager und Sohlplatte in bewehrtem Ortbeton Piedritti e platea in c.a.
5	Fugenband in Arbeitsfuge - Abdichtungsträger, 3cm - Abdichtungssystem: • PVC-P Kunststoffdichtungsbahn, 2mm mit Schutzschicht bei bewehrten Bauteilen • Geotextil ≥900g/m² • Eventuelle Oberflächendrainage mittels Elemente mit hoher Drainagefähigkeit (gemäß Übersichtstafel Materialanwendung) - Water-stop nei giunti di getto - Strato di regolarizzazione, 3cm - Sistema di impermeabilizzazione: • membrana di impermeabilizzazione PVC-P, 2mm con strato di protezione per rivestimenti armati • geocomposito ≥900g/m² • eventuali elementi di drenaggio di superficie con elevata funzione drenante (rif. Tavola sinottica di applicazione dei materiali)
6	Drainagekies 16/32mm Ghiaia drenante 16/32mm
8	Anschlussfugenband, halbseitig ohne Sperranker, b≥400mm Giunto di impermeabilizzazione, parzialmente senza elementi di ancoraggio, b≥400mm
9	Winkelprofil Profilo angolare
10a	Ulmendrainage (geschlitzt), PP DN/OD 200 auf Betonbett Drenaggio acque di falda (tubo microfessurato), PP DN/OD 200 posato sul calcestruzzo
13	Füllbeton Calcestruzzo di riempimento

Bearbeitungsstand
Stato di elaborazione

Revision Revisione	Änderungen Modifiche	Verantwortlicher Änderung Responsabile modifica	Datum Data
00	Erstversion / Prima Versione	Ecknauer	22.05.2014
10	Endabgabe / Consegna Definitiva	Ecknauer	31.07.2014
11	Projektvervollständigung und Umsetzung der Verbesserungen aus dem Prüfverfahren / Completamento progetto e recepimento istruttoria	Ecknauer	09.10.2014
20	Überarbeitung infolge Dienstanweisung Nr. 1 vom 17.10.2014 / Revisione a seguito ODS n°1 del 17.10.14	Correa	04.12.2014
21	Abgabe für die Ausschreibung / Emissione per Appalto	Correa	30.01.2015

Mit Beteiligung der Europäischen Union aus dem Haushalt der Transeuropäischen Verkehrsnetze finanziertes Vorhaben
Opera finanziata con la partecipazione dell' Unione Europea attraverso il bilancio delle reti di transporto transeuropee

Ausbau Eisenbahnachse München-Verona
BRENNER BASISTUNNEL
Ausführungsplanung

Potenziamento asse ferroviario Monaco - Verona
GALLERIA DI BASE DEL BRENNERO
Progettazione esecutiva

D0700: Baulos Mauls 2-3 | D0700: Lotto Mules 2-3

Projekteinheit	WBS
Querschläge	Cunicoli trasversali
Dokumentenart	**Tipo documento**
Schalungsplan	Carpenteria
Titel	**Titolo**
Schalung CT2-b-T2-T3-T3bis, Sohle Schachtnische und Schachtgewölbe, Schnitte	Carpenteria CT2-b-T2-T3-T3bis, platea nicchia pozzo e pozzo, pianta e sezioni

RTI 4P Raggruppamento Temporaneo di Imprese 4P
c/o PRO ITER S.r.l. Via G.B. Sammartini 2, 20125 Milano, Tel. +39 02/67070/1, Fax +39 02/67070/317

Generalplaner / Responsable integrazioni prestazioni specialistiche
Ing. Enrico Maria Pizzarotti
Ord. Ingg. Milano N° A 29470

Mandataria	*Mandante*	*Mandante*	*Mandante*
PRO ITER Progettazione Ingegneria Territorio s.r.l.	PÖYRY	pini swiss engineers	PASQUALI-RAUSA ENGINEERING S.r.l./S.o.S.A.R.
Fachplaner / Il progettista specialista	*Fachplaner / Il progettista specialista* Ing. Rodrigo Correa	*Fachplaner / Il progettista specialista*	*Fachplaner / Il progettista specialista*

	Datum / Data	Name / Nome	Gesellschaft / Società
Bearbeitet / Elaborato	30.01.2015	Ecknauer	Pöyry
Geprüft / Verificato	30.01.2015	Deplazes	Pöyry

BBT Galleria di Base del Brennero Brenner Basistunnel BBT SE

Name / Nome	Name / Nome
R. Zurlo	K. Bergmeister

Projekt-kilometer / Chilometro progetto	von / da 32.0+88 bis / a 54.0+15 bei / al -	Bau-kilometer / Chilometro opera	von / da 32.0+88 bis / a 44.1+92 bei / al -	Status Dokument / Stato documento	Massstab / Scala 1 : 50, 1 : 20

Staat Stato	Los Lotto	Einheit Unità	Nummer Numero	Dokumentenart Tipo documento	Vertrag Contratto	Nummer Codice	Revision Revisione
02	H61	QI	025	KSC	D0700	23829	21

0.58m²