Querschnitt QV E-E / Sezione tipo QV E-E

1:25

0(m) 0.5 1 1.50

KOORDINATEN / COORDINATE		
PTNo.:	X	Y
M1	0.000	+1.462
M2	+0.717	+1.11
-M2	-0.717	+1.11

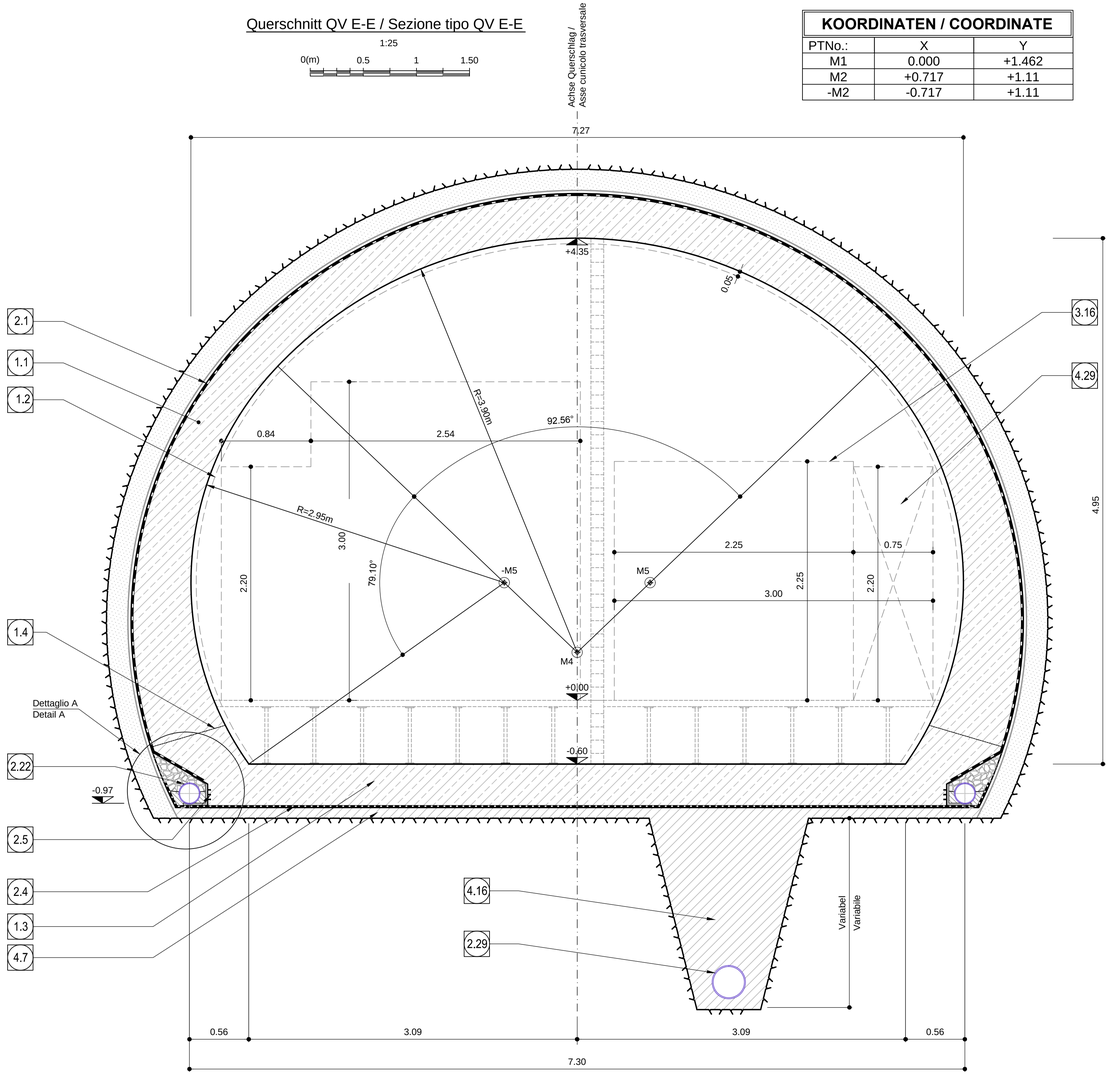

Querschnitt QV D-D / Sezione tipo QT D-D

1:25

0(m) 0.5 1 1.50

KOORDINATEN / COORDINATE		
PTNo.:	X	Y
M4	0.000	+0.452
M5	+0.687	+1.108
-M5	-0.687	+1.108

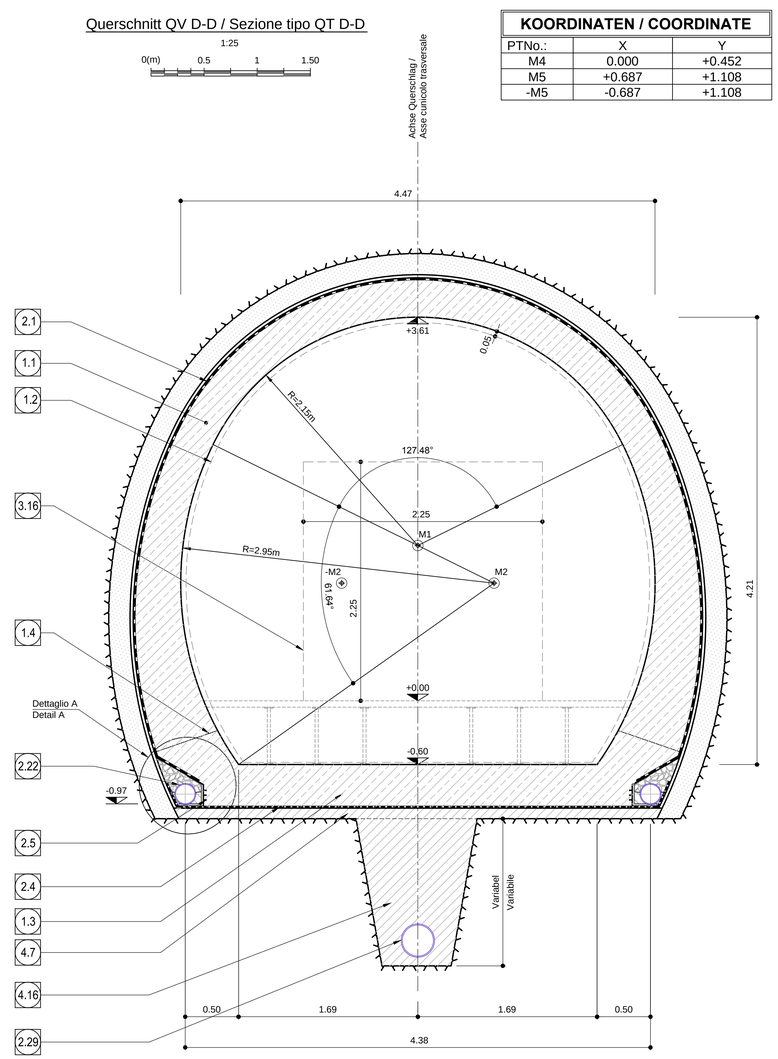

ANMERKUNGEN / ANNOTAZIONI

SOK/P.F. Schienenoberkante (SOK= ±0.00)
Quota piano ferro galleria di linea (P.F.= ±0.00)

FOK/Q.P. Kote Bodenniveau Querverbindung
Quota piano di calpestio del cunicolo

Q.B. Banketthöhe (bezogen auf SOK)
Quota banchina (con riferimento a P.F.)

Q.C. Projekthöhe Erkundungsstollen
Quota di progetto cunicolo esplorativo

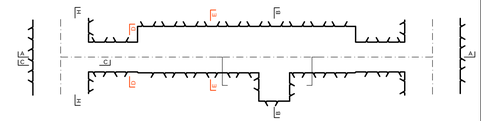

Referenzdokumente
Documenti di riferimento

02_H61_OP_025_KTB_D0700_23061	Synoptischer Plan - Anwendung der Materialien	Tavola sinottica di applicazione dei materiali
02_H61_OP_025_KLP_D0700_23070 bis / a 02_H61_OP_025_KLP_D0700_23080	Anordnung Schächte und Bankette - Grundriss (Blatt 1 - 11)	Disposizione pozzetti e banchine - pianta (Tav. 1 -11)

Bearbeitungsstand
Stato di elaborazione

Revision Revisione	Änderungen Modifiche	Verantwortlicher Änderung Responsabile modifica	Datum Data
11	Projektvervollständigung und Umsetzung der Verbesserungen aus dem Prüfverfahren / Completamento progetto e recepimento istruttoria	Frey	09.10.2014
20	Überarbeitung infolge Dienstanweisung Nr. 1 vom 17.10.2014 / Revisione a seguito ODS n°1 del 17.10.14	Correa	04.12.2014
21	Abgabe für die Ausschreibung / Emissione per Appalto	Correa	30.01.2015

Mit Beteiligung der Europäischen Union aus dem Haushalt der Transeuropäischen Verkehrsnetze finanziertes Vorhaben

Opera finanziata con la partecipazione dell' Unione Europea attraverso il bilancio delle reti di transporto transeuropee

Ausbau Eisenbahnachse München-Verona

BRENNER BASISTUNNEL

Ausführungsplanung

Potenziamento asse ferroviario Monaco - Verona

GALLERIA DI BASE DEL BRENNERO

Progettazione esecutiva

D0700: Baulos Mauls 2-3 | D0700: Lotto Mules 2-3

Projekteinheit: Querschläge | WBS: Cunicoli trasversali

Dokumentenart: Regelprofil | Tipo documento: Sezione tipo

Titel: Regelprofil CT2-T2-T3-T3bis, mit Ablauf | Titolo: Sezione tipo applicata CT2-T2-T3-T3bis con scarico

RTI 4P Raggruppamento Temporaneo di Imprese 4P (D.PIETRI S.r.l. Via G.B. Ganassoni 2, 00135 Milano; Tel. +39.0918791911; Fax: +39.0918791912)

Generalplaner / Responsabile integrazioni prestazioni specialistiche

Ing. Enrico Maria Pizzarotti
Ord. Ingg. Milano N° A 29470

Mandataria	Mandante	Mandante	Mandante
PRO ITER Progettisti Ingegneria Infrastrutture Territorio S.r.l.	PÖYRY	pini swiss engineers	PASQUALI-RAUSA ENGINEERING S.r.l.S.e.m.b.H.
Fachplaner / il progettista specialista	*Fachplaner / il progettista specialista* Ing. Rodrigo Correa	*Fachplaner / il progettista specialista*	*Fachplaner / il progettista specialista*

	Datum / Data	Name / Nome	Gesellschaft / Società
Bearbeitet / Elaborato	30.01.2015	Frey	Pöyry
Geprüft / Verificato	30.01.2015	Deplazes	Pöyry

BBT Galleria di Base del Brennero Brenner Basistunnel BBT SE

Name / Nome: R. Zurlo

Name / Nome: K. Bergmeister

Projekt-kilometer / Chilometro progetto	von / da 32.0+88; bis / a 54.0+15; bei / al -	Bau-kilometer / Chilometro opera	von / da 32.0+88; bis / a 44.1+92; bei / al -	Status Dokument / Stato documento	Massstab / Scala 1 : 25, 1 : 10

Stuat Stato	Los Lotto	Einheit Unità	Nummer Numero	Dokumentenart Tipo documento	Vertrag Contratto	Nummer Codice	Revision Revisione
02	H61	QS	025	KRP	D0700	23713	21

0.58m²

Detail A / Dettaglio A

Massstab 1:10 / Scala 1:10

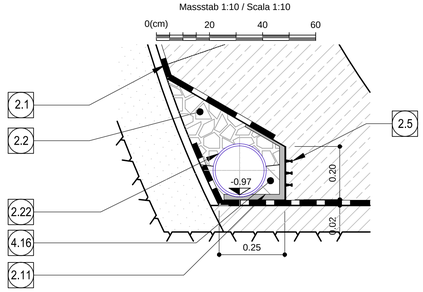

1.1	Innenschale aus Ortbeton Rivestimento definitivo in calcestruzzo
1.2	Minimales Lichtraumprofil Sagoma minima
1.3	Widerlager und Sohlplatte Piedritti e platea
1.4	Arbeitsfuge aufgeraut gem. EN 1992-1-1 Neigung nach statischen Erfordernissen Giunto di ripresa scabro sec. EN 1992-1-1 Inclinazione secondo necessità statica

2.1	Fugenband in Arbeitsfuge - Abdichtungsträger, 3cm - Abdichtungssystem: • PVC-P Kunststoffdichtungsbahn, 2mm mit Schutzschicht bei bewehrten Bauteilen • Geotextil ≥900g/m² • Eventuelle Oberflächendrainage mittels Elemente mit hoher Drainagefähigkeit (gemäß Übersichtstafel Materialanwendung) • Water-stop nei giunti di getto - Strato di regolarizzazione, 3cm - Sistema di impermeabilizzazione: • membrana di impermeabilizzazione PVC-P, 2mm con strato di protezione per rivestimenti armati • geocomposito ≥900g/m² • eventuali elementi di drenaggio di superficie con elevata funzione drenante (rif. Tavola sinottica di applicazione dei materiali)

2.2	Drainagekies 8/16mm (gemäß 02_H61_EG_991_KTB_D0700_15002) Ghiaia drenante 8/16mm (rif. 02_H61_EG_991_KTB_D0700_15002)
2.4	Noppenbahn in Längsrichtung, d=2cm. Noppenbahn in Querrichtung, d=2cm, bei Betonierfuge Noppenbahn in Längsrichtung, d=2cm. Noppenbahn in Querrichtung, d=2cm, bei Betonierfuge
2.5	Anschlussfugenband, halbseitig ohne Sperranker, b≥400mm Giunto di impermeabilizzazione, parzialmente senza elementi di ancoraggio, b≥400mm
2.11	Winkelprofil Profilo angolare
2.22	Ulmendrainage (geschlitzt), PP DN/OD 200 auf Betonbett Drenaggio acque di falda (tubo microfessurato), PP DN/OD 200 posato sul calcestruzzo
2.29	Ulmendrainage (Vollrohr), PP DN/OD 315 in Betonbett Drenaggio acque di falda (tubo cieco), PP DN/OD 315 posato nel calcestruzzo

3.16	Flucht- und Rettungsweg b/h=2.25x2.25m Via di fuga e soccorso b/h=2.25x2.25m

4.7	Unterbeton Calcestruzzo di sottofondo
4.16	Füllbeton Calcestruzzo di riempimento
4.29	Freiraum für Anlagen Spazio libero per impianti